ИНВЕРТЕРИЙН БҮРЭН УГСАРСАН ДЭД БҮТЭЭЛ (EH-07 EH-08)

PRE-FABRICATED INVERTER SUBSTATION 1.2.3.4.5.6.7.8 /M 1:1/
ИНВЕРТЕРИЙН БҮРЭН УГСАРСАН ДЭД БҮТЭЭЛ 1.2.3.4.5.6.7.8

PRE-FABRICATED INVERTER SUBSTATION (EH-07)(EH-08)

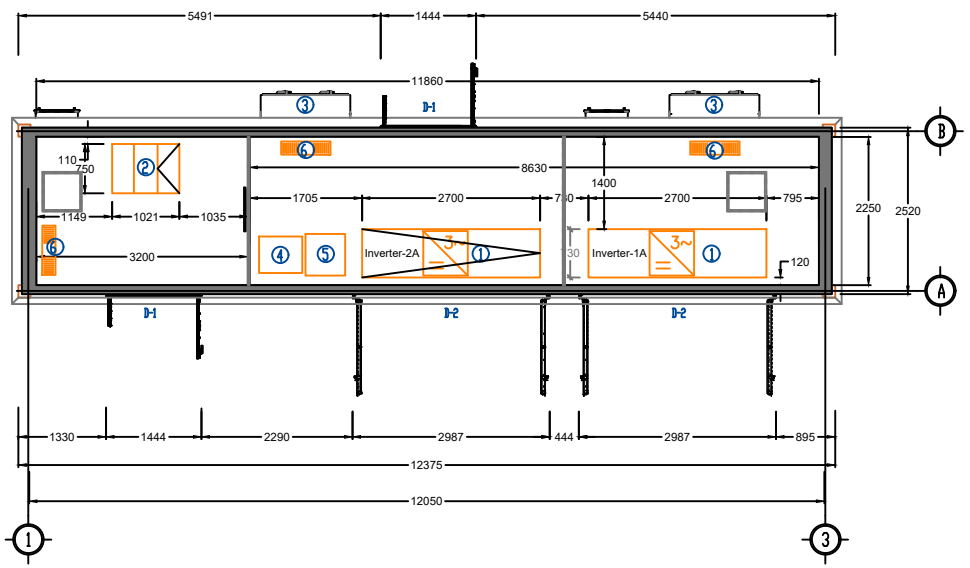

№	Equipment's name / Тоноглолын нэр	QTY ТОО
1	Inverter Инвертер	2
2	10 kV switchgear ABB 10 кV ХХБ ABB	1
3	FANS Сэнс	2
4	04 kV distribution panel-1 04 кВ панель-1	1
5	RTU panel RTU панель	1
6	HEATER /inside/ Халаагч пааР /дотор/	3

Багануурын цахилгаан механикийн үйлдвэр
Монгол Улс, Улаанбаатар хот Багануур дүүрэг, 3-р хороо, "Зүүрхайчдын гудамж"
Утас/ Факс: +97670210215
N-мэйл: Info@emi-baganuur.mn

Захиалгын дугаар
Захиалагч
Загварын дугаар
2020
Нэршил
Тайлбар
Хэмжээ
A3 A4
Хуудас
01
Зурсан
Зохиосон
Шалгасан
Баталсан

Анхаарах

Энэхүү зураг орсон мэдээлэл, загвар нь нууцын зэрэгтэй ба зохиогчийн эрхийн дагуу хуулиар хамгаалагдсан болно. Зургийг зохиогчийн бичгээр өгсөн зөвшөөрлөөс өөр зорилгоор ашиглахыг хориглоно.

И-Т-Х
Ажлын зураг
Масштаб
1:1

No1	Тайлбар	Зураг	Огноо

1 БА 2-Р ИНВЕРТЕРИЙН БАЙРНЫ ХҮЧИТ ТӨХӨӨРӨМЖИЙН БАЛГУУЛАЛТ /1.2.3.4.5.6.7.8/

N
W E
S

PRE-FABRICATED INVERTER SUBSTATION 1.2.3.4.5.6.7.8 /M 1:1/
ИНВЕРТЕРИЙН БҮРЭН ҮГСАРСАН ДЭД БҮТЭЭЛ 1.2.3.4.5.6.7.8

PRE-FABRICATED INVERTER SUBSTATION (EH-07XEH-08)

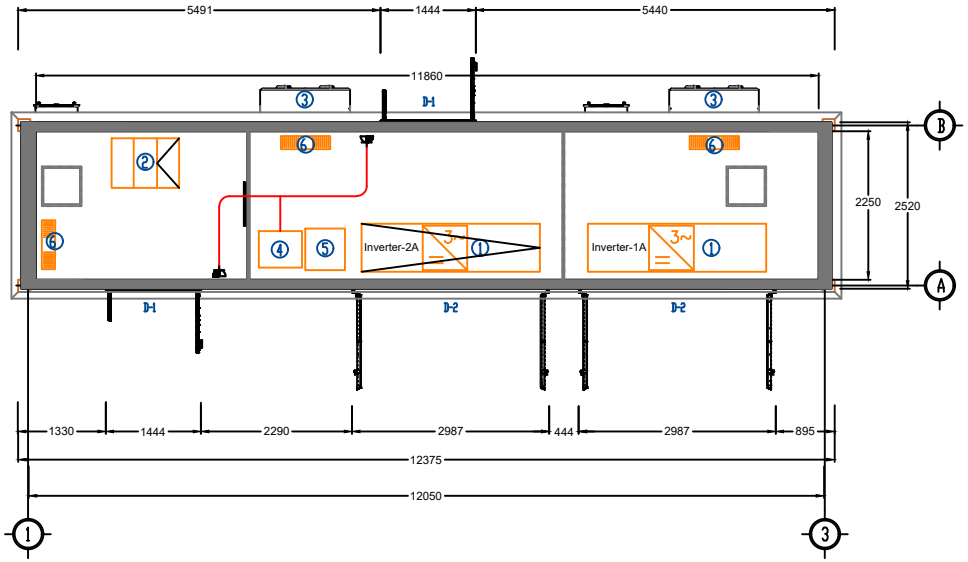

№	Equipment's name / Тоноглолын нэр	Equipment's mark / Техникийн марк
1	EMT conduit	Φ20
	Нимгэн хоолойт төмөр хоолой	
2	Cable	ПВ3х2.5
	Кабель	
3	Socket	
	Розетка	

ВЕМР
Багануурын цахилгаан механикийн үйлдвэр
Монгол Улс, Улаанбаатар хот Багануур дүүрэг, 3-р хороо, "Зүүрхайчдын гудамж"
Утас/ Факс: +97670210215
N-мэйл: Info@emi-baganuur.mn

Захиалгын дугаар
Захиалагч
Загварын дугаар
2020
Нэрший
Тайлбар
Хэмжээ
A3 A4
Хуудас
01
Зурсан
Зохиосон
Шалгасан
Баталсан

Анхаарах

Энэхүү зураг орсон мэдээлэл, загвар нь нууцын зэрэгтэй ба зохиогчийн эрхийн дагуу хуулиар хамгаалагдсан болно. Зургийг зохиогчийн бичгээр өгсөн зөвшөөрлөөс өөр зорилгоор ашиглахыг хориглоно.

И-Т-Х
Ажлын зураг
Масштаб
1:1

1 БА 2-Р ИНВЕРТЕРИЙН БАЙРНЫ СЭНС ТӨХӨӨРӨМЖИЙН БАЙГУУЛАЛТ /1.2.3.4.5.6.7.8/

N
W E
S

PRE-FABRICATED INVERTER SUBSTATION 1.2.3.4.5.6.7.8 /M 1:1/
ИНВЕРТЕРИЙН БҮРЭН ҮГСАРСАН ДЭД БҮТЭЭЛ 1.2.3.4.5.6.7.8

PRE-FABRICATED INVERTER SUBSTATION (EH-07)(EH-08)

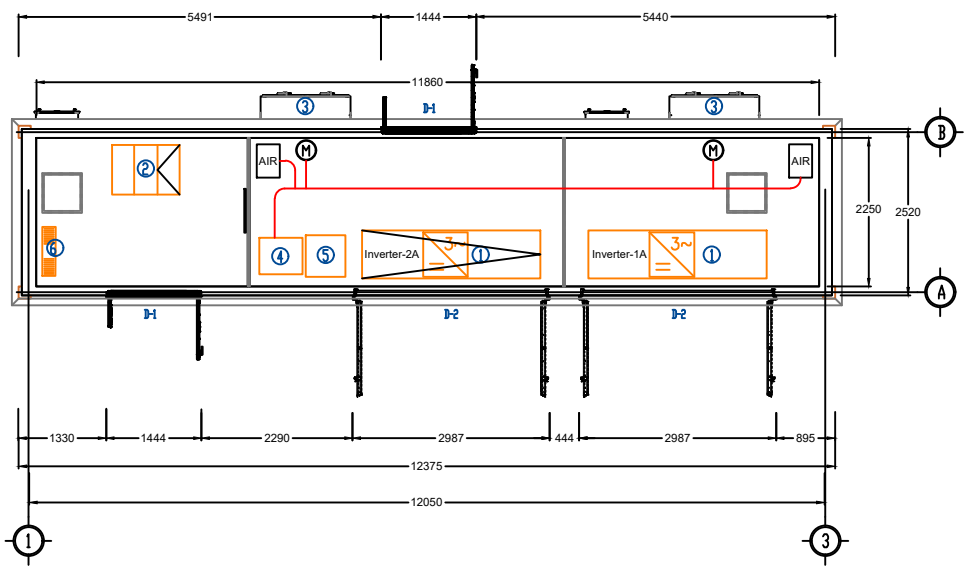

№	Equipment's name / Тоноглолын нэр	Equipment's name mark / техеерөмжийн моят
1	EMT conduit Нимгэн ханатай төмөр хоолой	Ф20
2	Ventilation fan cable АСС-ний тэжээлийн кабель	ПВ3х2.5
3	Air condition cable Кондицны тэжээлийн кабель	ПВ3х2.5

ЭМИ
Багануурын цахилгаан механикийн үйлдвэр
Монгол Улс, Улаанбаатар хот Багануур дүүрэг, 3-р хороо, "Хүрхайч-дын гудамж"
Утас/ Факс: +97670210215
N-мэйл: Info@emi-baganuur.mn

Захиалгын дугаар
Захиалагч
Загварын дугаар
2020
Нэрший
Тайлбар
Хэмжээ
A3 A4
Хуудас
01
Зурсан
Зохиосон
Шалгасан
Баталсан

Анхаарах

Энэхүү зураг орсон мэдээлэл, загвар нь нууцын зэрэгтэй ба зохиогчийн эрхийн дагуу хуулиар хамгаалагдсан болно. Зургийг зохиогчийн бичгээр өгсөн зөвшөөрлөөс өөр зорилгоор ашиглахыг хориглоно.

И-Т-Х
Ажлын зураг
Масштаб
1:1

No1	Тайлбар	Зураг	Огноо

1 БА 2-Р ИНВЕРТЕРИЙН БАЙРНЫ ГЭРЭЛТҮҮЛГИЙН БАЙГУУЛАЛТ/1.2.3.4.5.6.7.8/

PRE-FABRICATED INVERTER SUBSTATION 1.2.3.4.5.6.7.8 /M 1:1/
ИНВЕРТЕРИЙН БҮРЭН ҮГСАРСАН ДЭД БҮТЭЭЛ 1.2.3.4.5.6.7.8

PRE-FABRICATED INVERTER SUBSTATION (EH-07XEH-08)

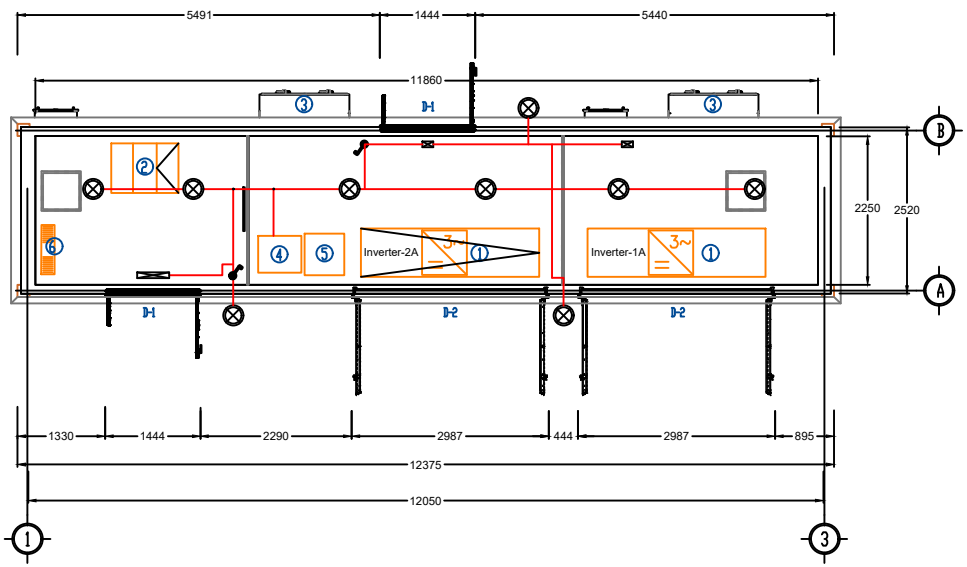

№	Equipment's name / Тоноглолын нэр	Equipment's name mark / техникийн маяг
1	EMT conduit Нимгэн хаалтай төмөр хоолой	Φ20
2	Light Гэрэлтүүлэг	
3	Switch Унтраалга	Clipsal CSS series IP66 500V
3	Cable Кабель	
3	Energency light Аюулын гэрэл	ПВ3х2.5

ВЕМР
Багануурын цахилгаан механикийн үйлдвэр
Монгол Улс, Улаанбаатар хот Багануур дүүрэг, 3-р хороо, "Сүүрхайчдын гудамж"
Утас/ Факс: +97670210215
N-мэйл: Info@emi-baganuur.mn

Захиалгын дугаар
Захиалагч
Загварын дугаар
2020
Нэрший
Тайлбар
Хэмжээ
A3 A4
Хуудас
01
Зурсан
Зохиосон
Шалгасан
Баталсан

Анхаарах

Энэхүү зураг орсон мэдээлэл, загвар нь нууцын зэрэгтэй ба зохиогчийн эрхийн дагуу хуулиар хамгаалагдсан болно. Зургийг зохиогчийн бичгээр егсен зевшеерлеес еер зорилгоор ашиглахыг хориглоно.

И-Т-Х
Ажлын зураг
Масштаб
1:1

1 БА 2-Р ИНВЕРТЕРИЙН БАЙРНЫ ХАЛААГУУРЫН БАЙГУУЛАЛТ/1.2.3.4.5.6.7.8/

N
W E
S

PRE-FABRICATED INVERTER SUBSTATION 1.2.3.4.5.6.7.8 /M 1:1/
ИНВЕРТЕРИЙН БУРЭН УГСАРСАН ДЭД БҮТЭЭЛ 1.2.3.4.5.6.7.8

PRE-FABRICATED INVERTER SUBSTATION (EH-07XEH-08)

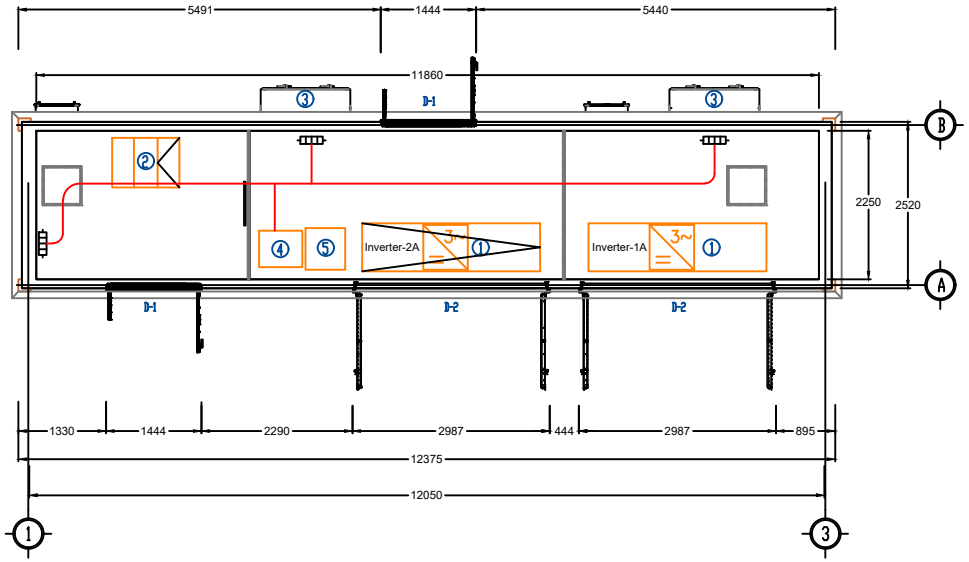

№	Equipment's name / Тоноглолын нэр	Equipment's name mark / техникийн маяг
1	EMT conduit Нимгэн ханатай төмөр хоолой	Ф20
2	Heater Халаагуур	2 kW
3	Cable Кабель	ПВ3х2.5

NA KHUSHGIIN KHUNDII 15MW SOLAR POWER PLANT

No1	Тайлбар	Огноо	Milnart

ЭЕМР
Баганууурын цахилгаан механикийн үйлдвэр

Монгол Улс, Улаанбаатар хот Баганууур дүүрэг, 3-р хороо, "Сүүрхайчдын гудамж"
Утас/ Факс: +97670210215
N-мэйл:
Info@emi-baganuur.mn

Захиалгын дугаар
Захиалагч
Загварын дугаар
2020
Нэрший
Тайлбар
Хэмжээ
A3 A4
Хуудас
01
Зурсан
Зохиосон
Шалгасан
Баталсан

Анхаарах

Энэхүү зураг орсон мэдээлэл, загвар нь нууцын зэрэгтэй ба зохиогчийн эрхийн дагуу хуулиар хамгаалагдсан болно. Зургийг зохиогчийн бичгээр өгсөн зөвшөөрлөөс өөр зорилгоор ашиглахыг хориглоно.

И-Т-Х
Ажлын зураг
Масштаб
1:1

No1	Тайлбар	Зохиог	Огноо

1 БА 2-Р ИНВЕРТЕРИЙН БАЙРНЫ ГАЛЫН ДОХИОЛОЛЫН БАЙГУУЛАЛТ/1.2.3.4.5.6.7.8/

N
W E
S

PRE-FABRICATED INVERTER SUBSTATION 1.2.3.4.5.6.7.8 /M 1:1/
ИНВЕРТЕРИЙН БУРЭН УГСАРСАН ДЭД БРТЕВ 1.2.3.4.5.6.7.8

PRE-FABRICATED INVERTER SUBSTATION (EH-07XEH-08)

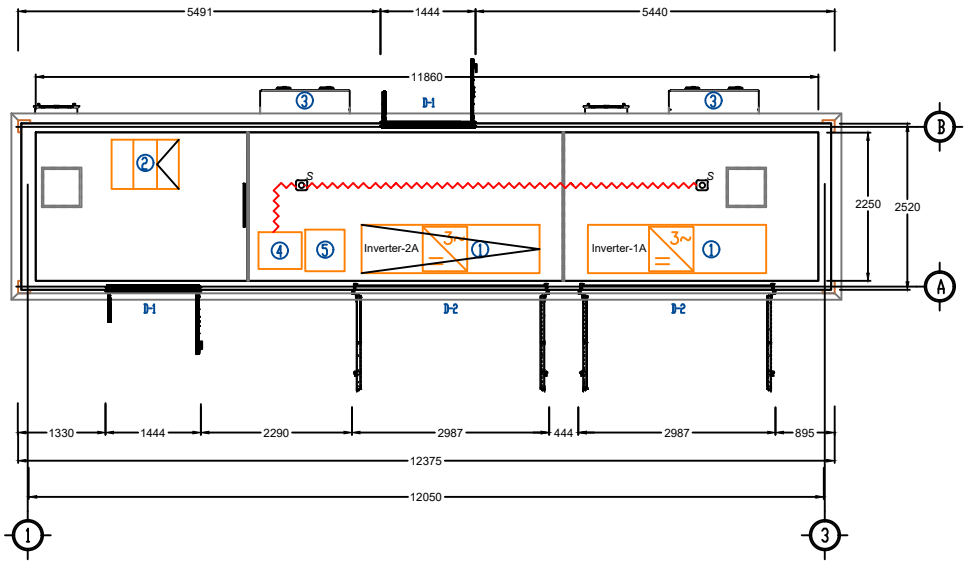

№	Equipment's name / Тоноглолын нэр	Equipment's name mark / техникийн маяг
1	EMT conduit Нимгэн ханатай төмөр хоолой	Ø20
2	Smoke detector Утаа мэдрэх галын дохиоллын мэдээлэгч	ИП 212-141
3	Cable Кабель	

NA KHUSHGIIN KHUNDII 15MW SOLAR POWER PLANT

ЭМР
Баганууурын цахилгаан механикийн үйлдвэр
Монгол Улс, Улаанбаатар хот Баганууур дүүрэг, 3-р хороо, "Сүүрхайн-дын гудамж"
Утас/ Факс: +97670210215
N-мэйл:
Info@emi-baganuur.mn

Захиалгын дугаар
Захиалагч
Загварын дугаар
2020
Нэршил
Тайлбар
Хэмжээ
A3 A4
Хуудас
01
Зурсан
Зохиосон
Шалгасан
Баталсан

Анхаарах

Энэхүү зураг орсон мэдээлэл, загвар нь нууцын зэрэгтэй ба зохиогчийн эрхийн дагуу хуулиар хамгаалагдсан болно. Зургийг зохиогчийн бичгээр өгсөн зөвшөөрлөөс өөр зорилгоор ашиглахыг хориглоно.

И-Т-Х
Ажлын зураг
Масштаб
1:1

No1	Тендэрлэл	Захиалга	Монгол

ИНВЕРТЕРИЙН БҮРЭН УГСАРСАН ДЭД ӨРТӨӨ 1.2.3.4.5.6.7.8 (3д проект)

PRE-FABRICATED INVERTER SUBSTATION 1.2.3.4.5.6.7.8 /M 1:1/
ИНВЕРТЕРИЙН БҮРЭН УГСАРСАН ДЭД ӨРТӨӨ 1.2.3.4.5.6.7.8

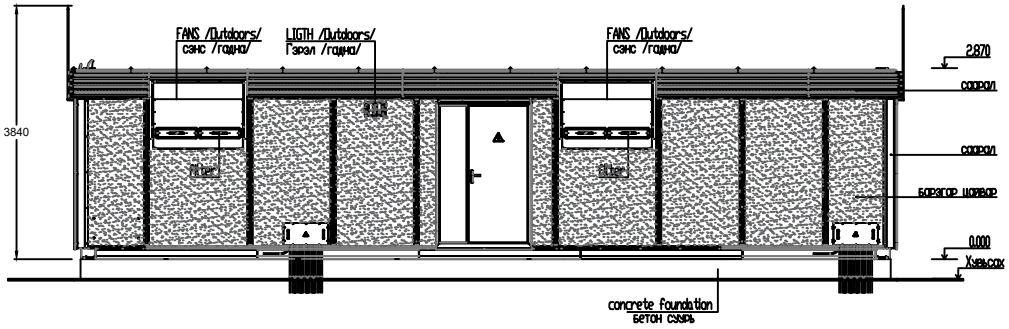

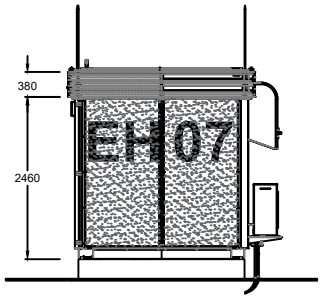

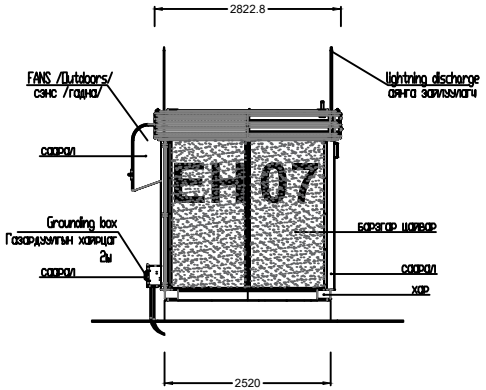

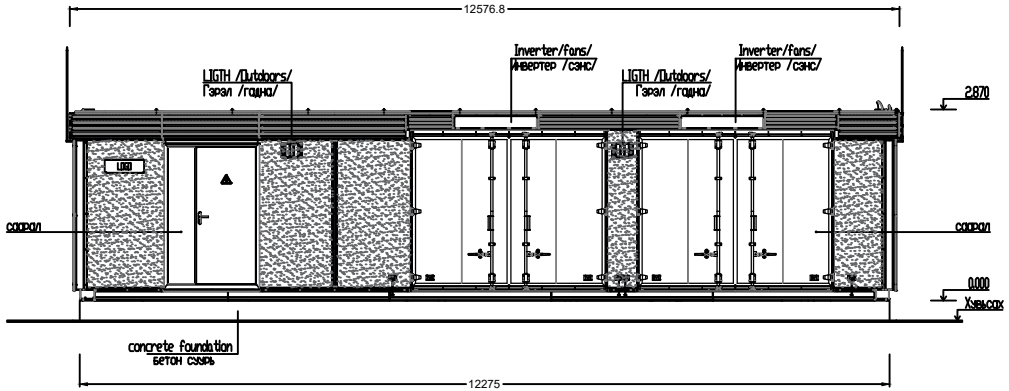

Багануурын цахилгаан механикийн үйлдвэр

Монгол Улс, Улаанбаатар хот Багануур дүүрэг, 3-р хороо, "Сүүрхайчдын гудамж"
Утас/ Факс: +97670210215
N-мэйл:
Info@emi-baganuur.mn

Захиалгын дугаар

Захиалагч

Загварын дугаар

2020

Нэршил

Тайлбар

Хэмжээ

A3 A4

Хуудас

01

Зурсан

Зохиосон

Шалгасан

Баталсан

Анхаарах

Энэхүү зураг орсон мэдээлэл, загвар нь нууцын зэрэгтэй ба зохиогчийн эрхийн дагуу хуулиар хамгаалагдсан болно. Зургийг зохиогчийн бичгээр егсөн зөвшөөрлөөс өөр зориулгоор ашиглахыг хориглоно.

И-Т-Х

Ажлын зураг

Масштаб

1:1

No1	Тайлбар	Зохиог	Огноо

ИНВЕРТЕРИЙН БҮРЭН ҮГСАРСАН ДЭД ӨРТӨӨ 1.2.3.4.5.6.7.8 (3д проект)

PRE-FABRICATED INVERTER SUBSTATION 1.2.3.4.5.6.7.8 /M 1:1/
ИНВЕРТЕРИЙН БҮРЭН ҮГСАРСАН ДЭД ӨРТӨӨ 1.2.3.4.5.6.7.8

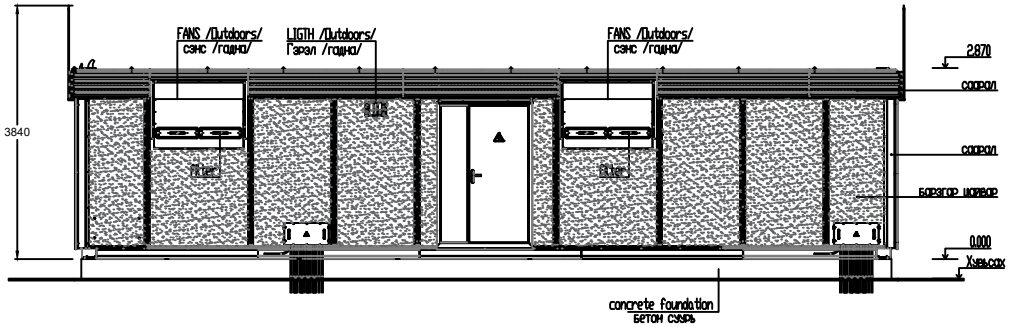

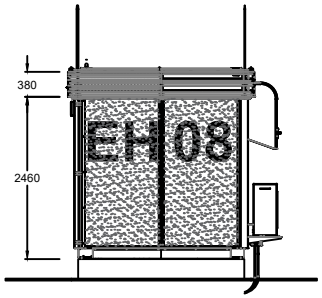

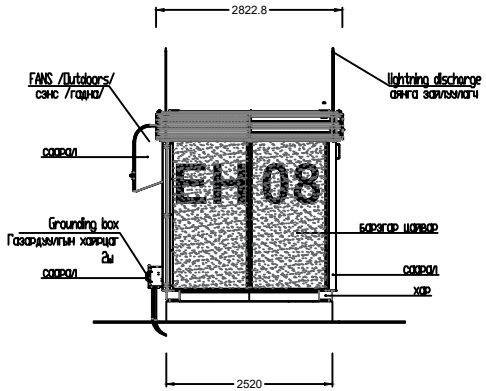

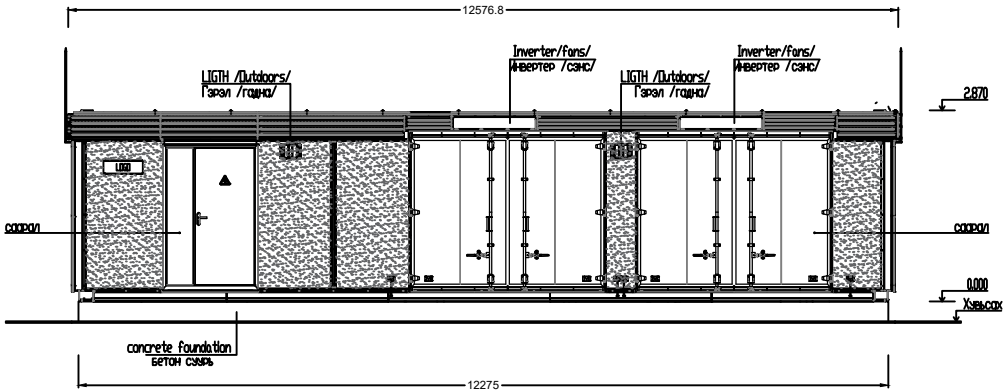

Багануурын цахилгаан механикийн үйлдвэр

Монгол Улс, Улаанбаатар хот Багануур дүүрэг, 3-р хороо, "Хүрхайчдын гудамж"
Утас/ Факс: +97670210215
N-мэйл:
Info@emi-baganuur.mn

Захиалгын дугаар

Захиалагч

Загварын дугаар

2020

Нэрлэл

Тайлбар

Хэмжээ

А3 А4

Хуудас

01

Зурсан

Зохиосон

Шалгасан

Баталсан

Анхаарах

Энэхүү зураг орсон мэдээлэл, загвар нь нууцын зэрэгтэй ба зохиогчийн эрхийн дагуу хуулиар хамгаалагдсан болно. Зургийг зохиогчийн бичгээр өгсөн зөвшөөрлөөс өөр зориулгоор ашиглахыг хориглоно.

И-Т-Х

Ажлын зураг

Масштаб

1:1

No1	Тайлбар	Огноо	Milestone

ИНВЕРТЕРИЙН БҮРЭН УГСАРСАН ДЭД ӨРТӨӨ 1.2.3.4.5.6.7.8 (3д проекц)

N
W E
S

PRE-FABRICATED INVERTER SUBSTATION 1.2.3.4.5.6.7.8 /M 1:1/
ИНВЕРТЕРИЙН БҮРЭН УГСАРСАН ДЭД ӨРТӨӨ 1.2.3.4.5.6.7.8

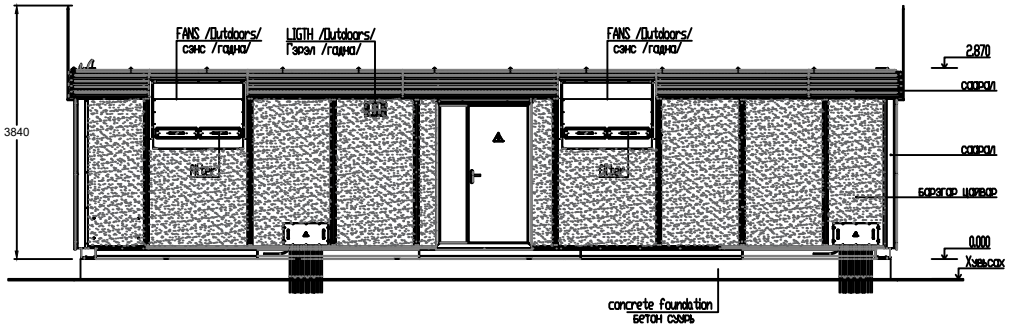

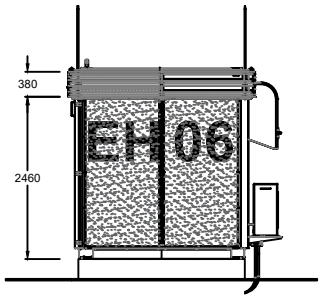

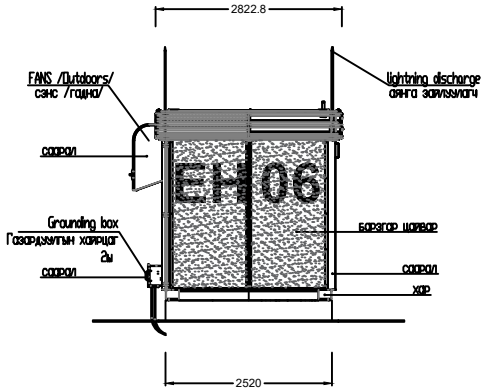

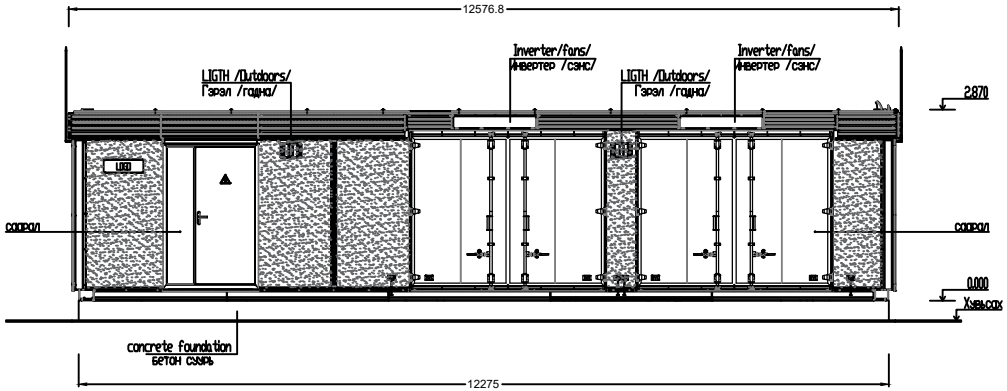

NA KHUSHGIIN KHUNDII 15MW SOLAR POWER PLANT

Багануурын цахилгаан механикийн үйлдвэр

Монгол Улс, Улаанбаатар хот Багануур дүүрэг, 3-р хороо, "Сүүрхайн-дын гудамж"
Утас/ Факс: +97670210215
N-мэйл:
Info@emi-baganuur.mn

Захиалгын дугаар

Захиалагч

Загварын дугаар

2020

Нэрший

Тайлбар

Хэмжээ

A3 A4

Хуудас

01

Зурсан

Зохиосон

Шалгасан

Баталсан

Анхаарах

Энэхүү зураг орсон мэдээлэл, загвар нь нууцын зэрэгтэй ба зохиогчийн эрхийн дагуу хуулиар хамгаалагдсан болно. Зургийг зохиогчийн бичгээр егсөн зөвшөөрлөөс өөр зорилгоор ашиглахыг хориглоно.

И-Т-Х

Ажлын зураг

Масштаб

1:1

N
W E

PRE-FABRICATED INVERTER SUBSTATION 7.8.9 /M 1:100/
ИНВЕРТЕРИЙН БҮРЭН УГСАРСАН ДЭД ӨРТӨӨ 7.8.9

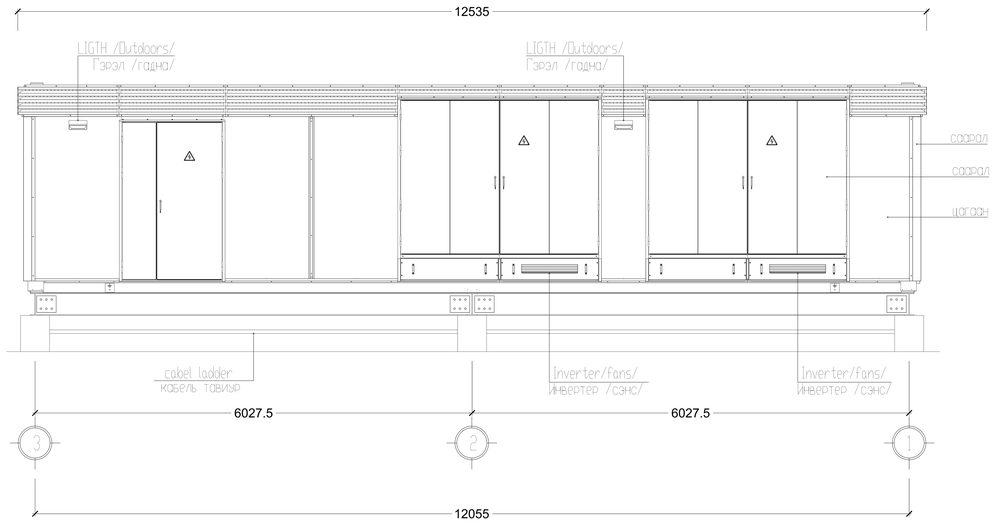

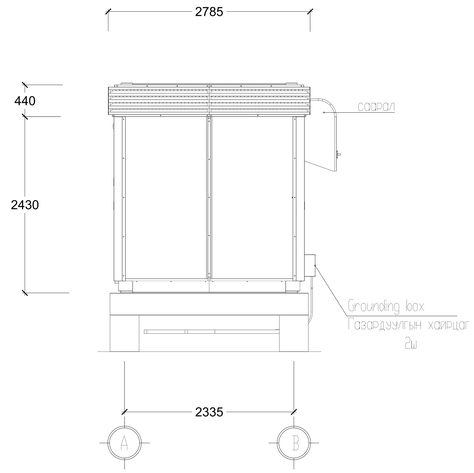

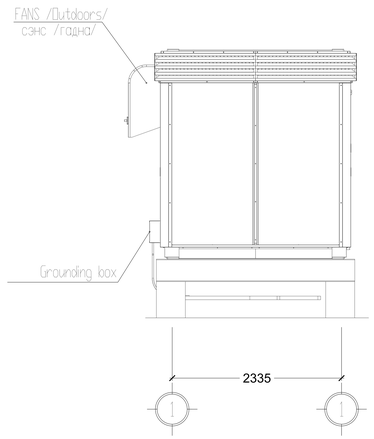

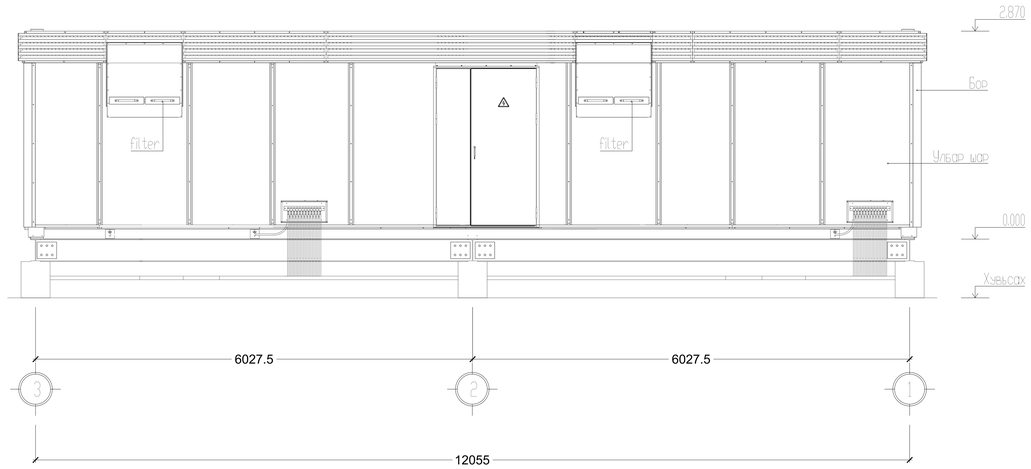

NOTE:	REVISION DESCRIPTION
C	
B	
A	
0	

DESIGNER

Багануурын цахилгаан механикийн үйлдвэр

Монгол Улс, Улаанбаатар хот Багануур дүүрэг, 3-р хороо, "Үүрхайчдын гудамж"
Утас/ Факс: +97670210215 N-мэйл: Info@emi-baganuur.mn

ADDRESS

Pro Energy

ZU GEGEEN 15MW SOLAR POWER PLANT AND SUBSTATION PROJECT

PRE-FABRICATED INVERTER SUBSTATION 7.8.9

ИНВЕРТЕРИЙН БҮРЭН УГСАРСАН ДЭД ӨРТӨӨ 7.8.9

Check		Signature	NOTE:	SHEET 4
APPROVED BY		.....		SCALE 1:100
REVIEWED BY		.....		
CHECKED BY	engineering technical service	.....	И-Т-Х	DATE A3 20-JAN 2018
DESIGNED BY		.....	И-Т-Х	

PRE-FABRICATED INVERTER SUBSTATION 1.2.3.4.5.6 /M 1:100/
ИНВЕРТЕРИЙН БҮРЭН УГСАРСАН ДЭД БҮТЭЭ 1.2.3.4.5.6

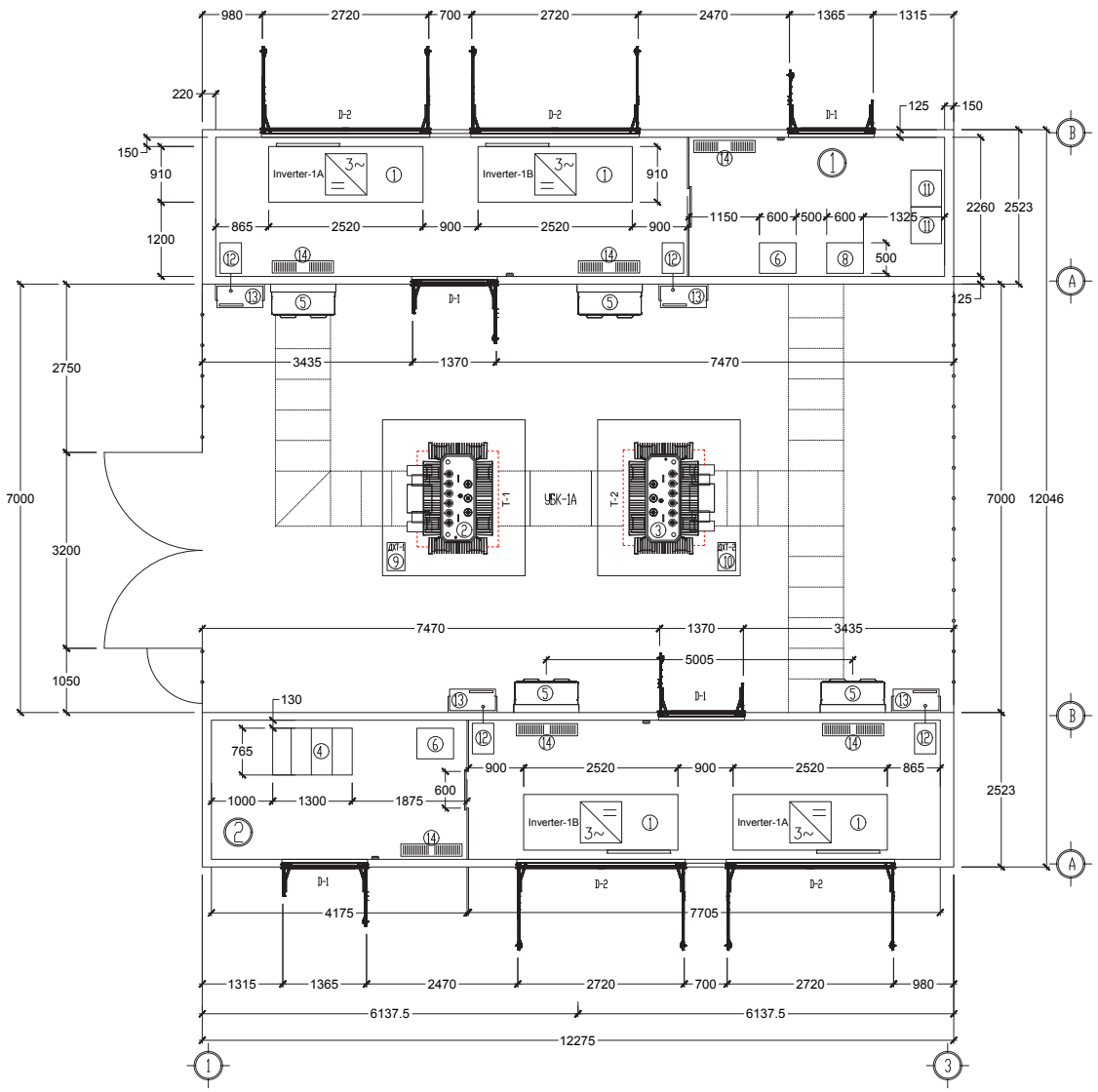

№	Equipment's name / Тоноглолын нэр	QTY ТОО
1	Inverter Инвертер	4
2	1100 kVA power tranformer T-1 1100 кВА хүчний трансформатор T-1	1
3	1100 kVA power tranformer T-2 1100 кВА хүчний трансформатор T-2	1
4	10 kV switchgear ABB 10 кV ХХБ ABB	4
5	FANS Сэнс	4
6	04 kV distribution panel-1 04 кВ панель-1	1
7	04 kV distribution panel-2 04 кВ панель-2	1
8	RTU panel RTU панель	1
9	04 kV 30 kVA AUXILIARY TR-1 04 кВ дотоод хэрэгцээний Т-ТР /ДТХ-1/	1
10	04 kV 30 kVA AUXILIARY TR-2 04 кВ дотоод хэрэгцээний Т-ТР /ДТХ-2/	1
11	UPS box UPS box	2
12	AIR CONDITION /inside/ Агаар сэлгэгч /дотор/	2
13	AIR CONDITION FANS /Outdoors/ Агаар сэлгэгч сэнс /гадна/	2
14	HEATER /inside/ Халаагч агаар /дотор/	6

NOTE:	REVISION DESCRIPTION
C	
B	
A	
0	

DESIGNER
Багануурын цахилгаан механикийн үйлдвэр
Монгол Улс, Улаанбаатар хот Багануур дүүрэг, 3-р хороо, "Уурхайчдын гудамж"
Утас/ Факс. +97670210215 N-мэйл: Info@emi-baganuur.mn
ADDRESS

Pro Energy

ZU GEGEEN 15MW SOLAR POWER PLANT AND SUBSTATION PROJECT

PRE-FABRICATED INVERTER SUBSTATION 1.2.3.4.5.6

ИНВЕРТЕРИЙН БҮРЭН УГСАРСАН ДЭД БҮТЭЭ 1.2.3.4.5.6

Signature	Date		
APPROVED BY			
REVIEWED BY			
CHECKED BY	engineering technical service	И-Т-Х	20-JAN 2018
DESIGNED BY		И-Т-Х	

NOTE:

SHEET 1

SCALE 1:100

DATE A3

N
W E
S

PRE-FABRICATED INVERTER SUBSTATION 7.8.9 /M 1:100/
ИНВЕРТЕРИЙН БҮРЭН УГСАРСАН ДЭД ӨРТӨӨ 7.8.9

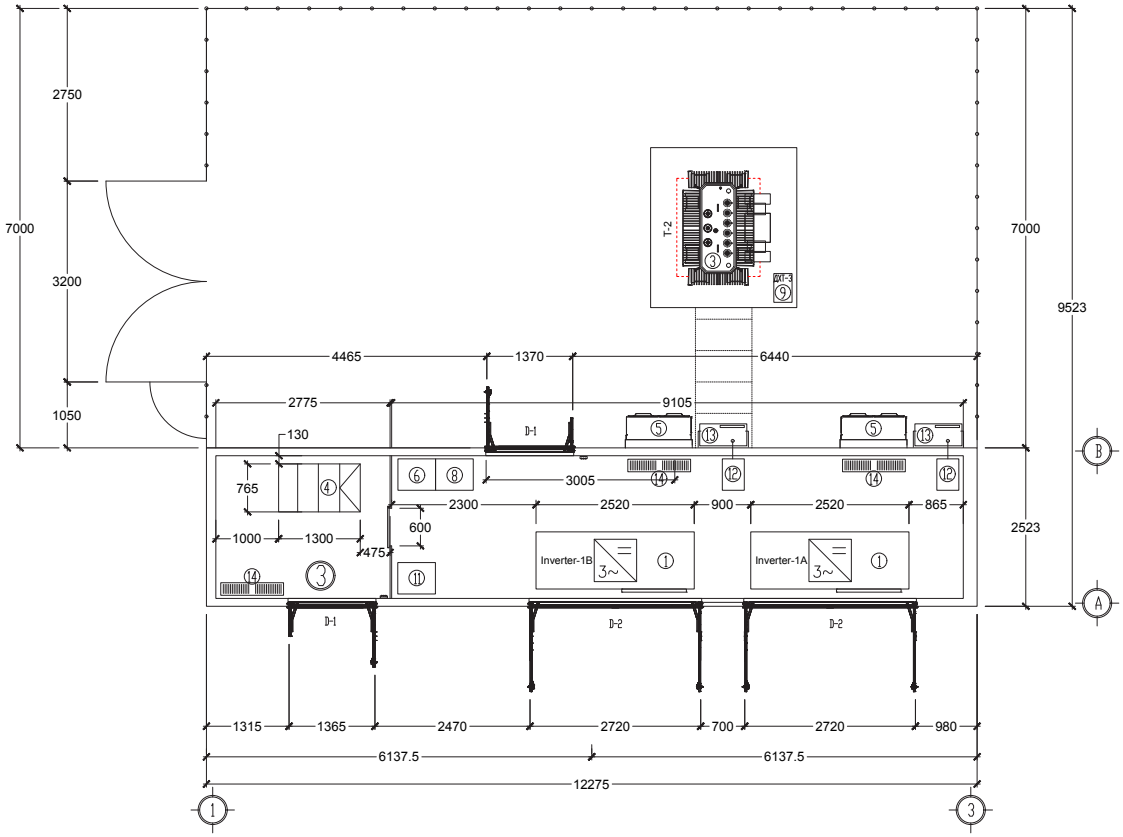

№	Equipment's name / Тоноглолын нэр	QTY ТОО
1	Inverter Инвертер	2
2	1100 kVA power tranformer T-1 1100 кВА хүчний трансформатор T-1	1
4	cubecle of 10 kV switchgear ABB ХХБ 10 кВ яндак	2
5	FANS Сэнс	2
6	04 kV distribution panel-1 04 кВ панель-1	1
8	RTU panel RTU панель	1
9	04 kV 30 kVA AUXILIARY TR-1 04 кВ дотоод хэрэгцээний Т-ТР /ДТХ-1/	1
11	UPS box UPS box	1
12	AIR CONDITION /inside/ Агаар сэлгэгч /дотор/	2
13	AIR CONDITION FANS /Outdoors/ Агаар сэлгэгч сэнс /гадна/	2
14	HEATER /inside/ Халаагч пааз /дотор/	3

NOTE:	REVISION DESCRIPTION
C	
B	
A	
0	

DESIGNER
Багануурын цахилгаан механикийн үйлдвэр
Монгол Улс, Улаанбаатар хот Багануур дүүрэг, 3-р хороо, "Уурхайчдын гудамж"
Утас/ Факс. +97670210215 N-мэйл: Info@emi-baganuur.mn
ADDRESS

Pro Energy

ZU GEGEEN 15MW SOLAR POWER PLANT AND SUBSTATION PROJECT

PRE-FABRICATED INVERTER SUBSTATION 7.8.9

ИНВЕРТЕРИЙН БҮРЭН УГСАРСАН ДЭД ӨРТӨӨ 7.8.9

Signature	Date		
APPROVED BY			
REVIEWED BY			
CHECKED BY	engineering technical service		И-Т-Х
DESIGNED BY			И-Т-Х

NOTE:

SHEET 3

SCALE 1:100

DATE A3 20-JAN 2018

N
W E
S

PRE-FABRICATED INVERTER SUBSTATION 1.2.3.4.5.6 /M 1:100/
ИНВЕРТЕРИЙН БҮРЭН УГСАРСАН ДЗД ӨРТӨӨ 1.2.3.4.5.6

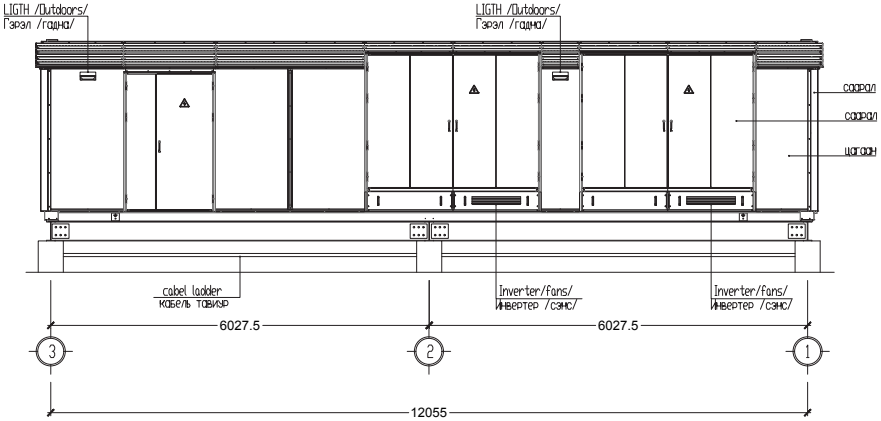

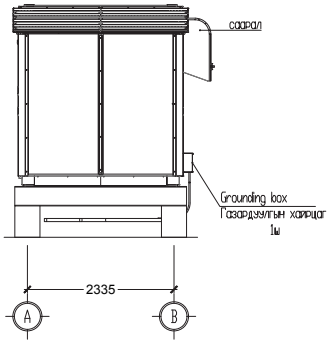

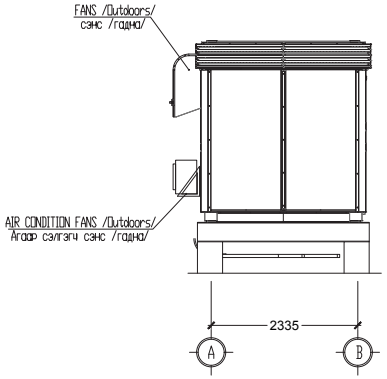

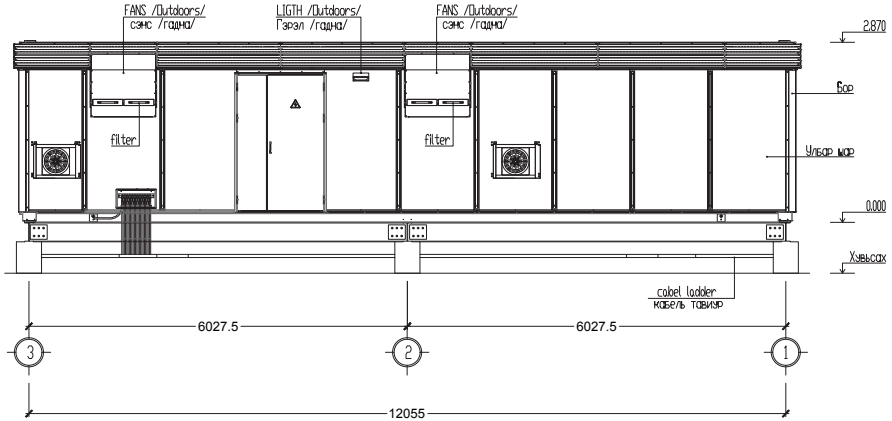

NOTE:	REVISION DESCRIPTION	DESIGNER: Багануурын цахилгаан механикийн үйлдвэр Монгол Улс, Улаанбаатар хот Багануур дүүрэг, 3-р хороо, "Уурхайчдын гудамж" Утас/ Факс. +97670210215 N-мэйл: Info@emi-baganuur.mn ADDRESS	Pro Energy ZU GEGEEN 15MW SOLAR POWER PLANT AND SUBSTATION PROJECT	Гарын үсэг / Огноо		NOTE:	SHEET 2
C				APPROVED BY			SCALE 1:100
B			PRE-FABRICATED INVERTER SUBSTATION 1.2.3.4.5.6 / ИНВЕРТЕРИЙН БҮРЭН УГСАРСАН ДЗД ӨРТӨӨ 1.2.3.4.5.6	REVIEWED BY			
A				CHECKED BY	engineering technical service	И-Т-Х	DATE A3 20-JAN 2018
0				DESIGNED BY		И-Т-Х	

N
W E

PRE-FABRICATED INVERTER SUBSTATION 7.8.9 /M 1:100/
ИНВЕРТЕРИЙН БҮРЭН УГСАРСАН ДЗД ЕРТӨӨ 7.8.9

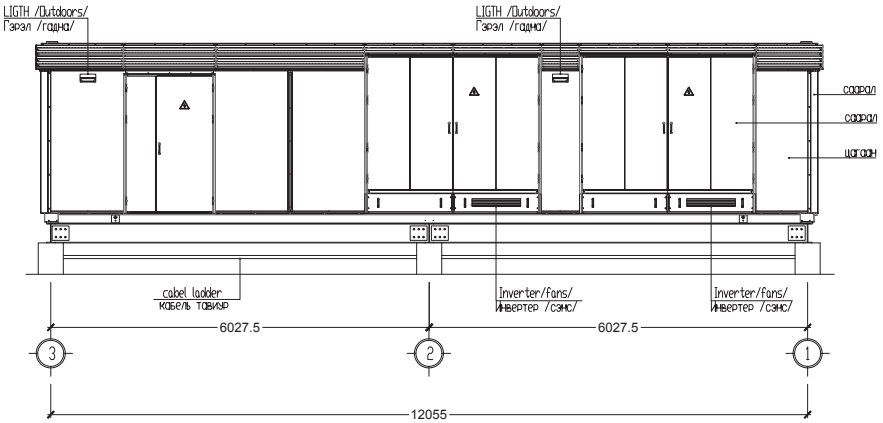

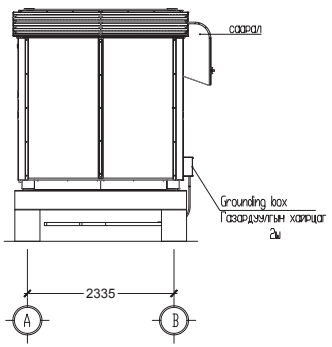

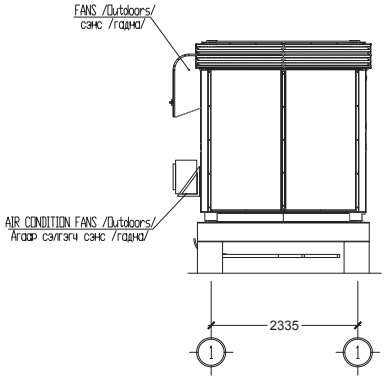

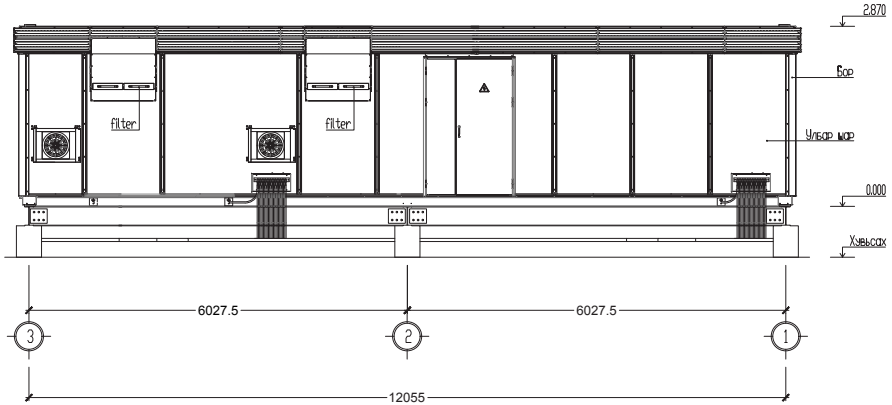

NOTE:	REVISION DESCRIPTION	DESIGNER: Багануурын цахилгаан механикийн үйлдвэр	Pro Energy	Signature		NOTE:	SHEET 4
C		Монгол Улс, Улаанбаатар хот Багануур дүүрэг, 3-р хороо, "Уурхайчдын гудамж" Утас/ Факс. +97670210215 N-мэйл: Info@emi-baganuur.mn	ZU GEGEEN 15MW SOLAR POWER PLANT AND SUBSTATION PROJECT	Date			SCALE 1:100
B		ADDRESS	PRE-FABRICATED INVERTER SUBSTATION 7.8.9 / ИНВЕРТЕРИЙН БҮРЭН УГСАРСАН ДЗД ЕРТӨӨ 7.8.9	APPROVED BY			
A				REVIEWED BY			
0				CHECKED BY	engineering technical service	И-Т-Х	DATE A3 20-JAN 2018
				DESIGNED BY		И-Т-Х	

N
W E

PRE-FABRICATED INVERTER SUBSTATION 1.2.3.4.5.6 /M 1:100/
ИНВЕРТЕРИЙН БҮРЭН ҮГСАРСАН ДЭД ӨРТӨӨ 1.2.3.4.5.6

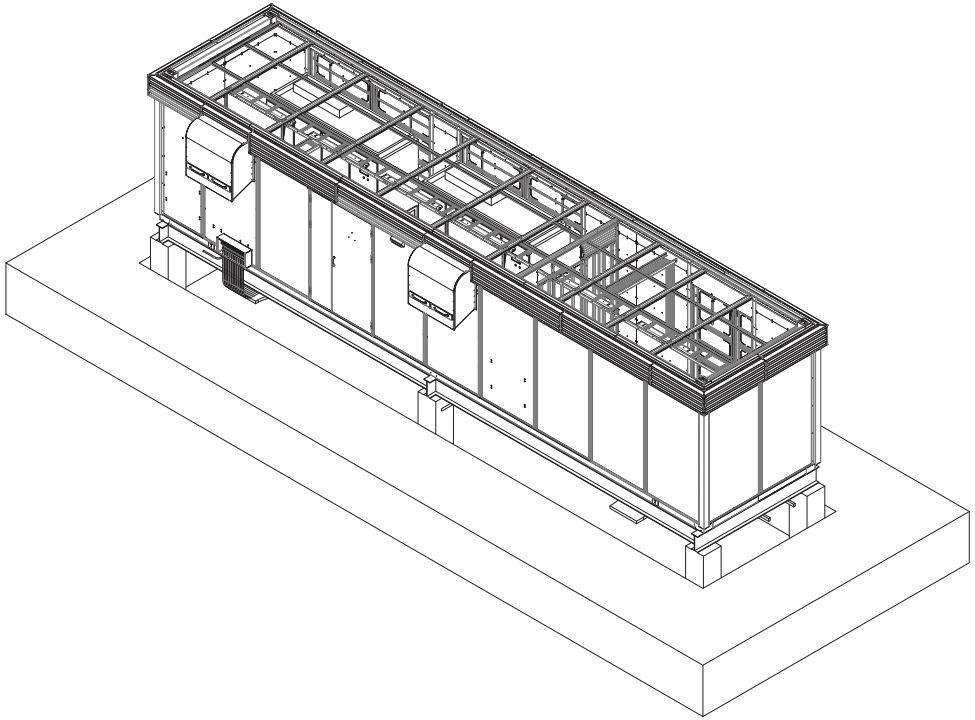

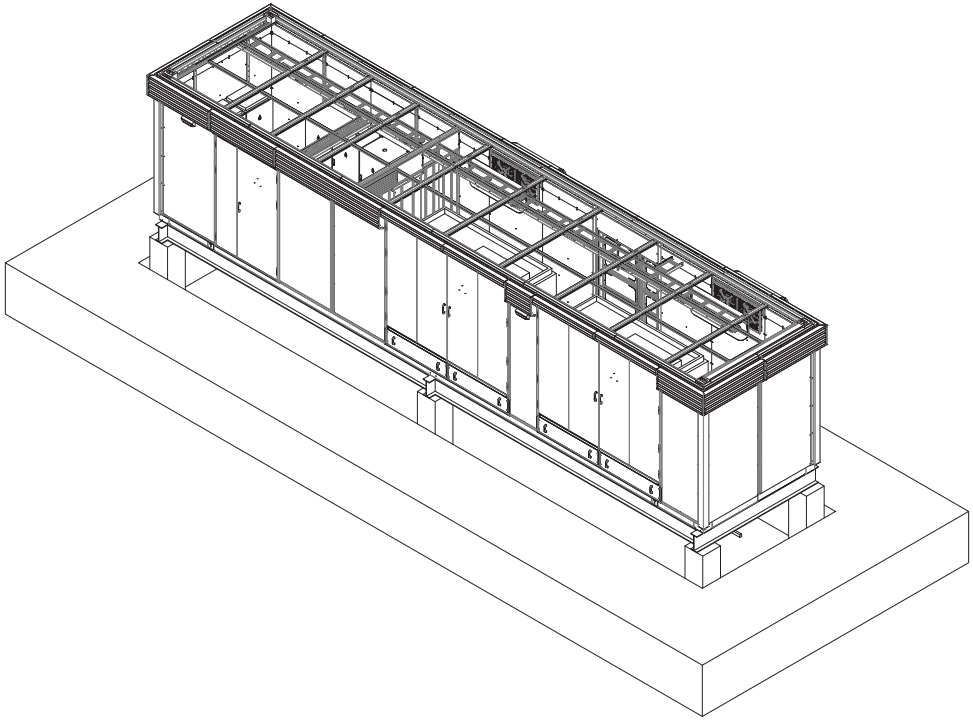

NOTE:	REVISION DESCRIPTION
C	
B	
A	
0	

DESIGNER

Багануурын цахилгаан механикийн үйлдвэр

Монгол Улс, Улаанбаатар хот Багануур дүүрэг, 3-р хороо, "Уурхайчдын гудамж"
Утас/ Факс. +97670210215 N-мэйл: Info@emi-baganuur.mn
ADDRESS

ZU GEGEEN 15MW SOLAR POWER PLANT AND SUBSTATION PROJECT

PRE-FABRICATED INVERTER SUBSTATION 1.2.3.4.5.6

ИНВЕРТЕРИЙН БҮРЭН ҮГСАРСАН ДЭД ӨРТӨӨ 1.2.3.4.5.6

		Signature	Date
APPROVED BY			
REVIEWED BY			
CHECKED BY	engineering technical service		И-Т-Х
DESIGNED BY			И-Т-Х

NOTE:

SHEET 5

SCALE 1:100

DATE A3 20-JAN 2018

N
W E

PRE-FABRICATED INVERTER SUBSTATION 1.2.3.4.5.6 /M 1:100/
ИНВЕРТЕРИЙН БҮРЭН ҮГСАРСАН ДЗД ЕРТӨӨ 1.2.3.4.5.6

DESIGNER

Багануурын цахилгаан механикийн үйлдвэр

Монгол Улс, Улаанбаатар хот Багануур дүүрэг, 3-р хороо, "Уурхайчдын гудамж"
Утас/ Факс. +97670210215 N-мэйл: Info@emi-baganuur.mn
ADDRESS

NOTE:	REVISION DESCRIPTION
C	
B	
A	
0	

ZU GEGEEN 15MW SOLAR POWER PLANT AND SUBSTATION PROJECT

PRE-FABRICATED INVERTER SUBSTATION 1.2.3.4.5.6

ИНВЕРТЕРИЙН БҮРЭН ҮГСАРСАН ДЗД ЕРТӨӨ 1.2.3.4.5.6

		Signature	Date
APPROVED BY			
REVIEWED BY			
CHECKED BY	engineering technical service	И-Т-Х	
DESIGNED BY		И-Т-Х	

NOTE:

SHEET 5

SCALE 1:100

DATE A3 20-JAN 2018