МОНГОЛ УЛСЫН ЗАСГИЙН ГАЗАР

БОЛОВСРОЛ, СОЁЛ, ШИНЖЛЭХ УХААН, СПОРТЫН ЯАМ

unicef

НҮБ-ын Хүүхдийн Сан

СУРГУУЛИЙН ӨМНӨХ БОЛОВСРОЛЫН БАЙГУУЛЛАГЫН СУРГАЛТЫН ОРЧНЫ СТАНДАРТЫГ ХЭРЭГЖҮҮЛЭХ ЗӨВЛӨМЖ

А.Нармандах (багийн ахлагч)
Л.Дэлгэрмаа (багийн гишүүн)
А.Алтанхундага (багийн гишүүн)
Ц.Сарантуяа (багийн гишүүн)
Ш.Оюунцэцэг Хянан тохиолдуулсан
Д.Мөнхбаатар Зураач

2018 он

АГУУЛГА

ӨМНӨХ ҮГ

НЭГДҮГЭЭР БҮЛЭГ: СУРГУУЛИЙН ӨМНӨХ БОЛОВСРОЛЫН БАЙГУУЛЛАГЫН ГАДНА ОРЧНЫ НӨХЦӨЛ

1.1. ЭЗЭМШИЛ ГАЗАР
1.2. ЦЭЦЭРЛЭГИЙН ХАШАА
1.3. НОГООН БАЙГУУЛАМЖ
1.4. ТОГЛООМЫН ТАЛБАЙ
1.5. БИЕИЙН ТАМИРЫН ТАЛБАЙ
1.6. ТУРШЛАГЫН ТАЛБАЙ
1.7 ГЭРЭЛТҮҮЛЭГ, КАМЕР

ХОЁРДУГААР БҮЛЭГ: СУРГУУЛИЙН ӨМНӨХ БОЛОВСРОЛЫН БАЙГУУЛЛАГЫН БАРИЛГА БАЙГУУЛАМЖ

2.1 БАРИЛГА
2.2 БҮЛГИЙН ӨРӨӨ
2.3 АРИУН ЦЭВРИЙН ӨРӨӨ
2.4 ХӨГЖИМ, БИЕИЙН ТАМИРЫН ТАНХИМ
2.5 ГАЛ ТОГОО
2.6 ГЭР ЦЭЦЭРЛЭГ

ГУРАВДУГААР БҮЛЭГ: СУРГАЛТЫН ХЭРЭГЛЭГДЭХҮҮН, ХЭРЭГСЭЛ

3.1 СУРГАЛТЫН ХЭРЭГЛЭГДЭХҮҮН
3.2 ТОГЛООМ, НААДГАЙ
3.3 НОМ, ДҮРСЛЭН УРЛАХЫН ХЭРЭГСЭЛ
3.4 ТЕХНИК ХЭРЭГСЭЛ

ДӨРӨВДҮГЭЭР БҮЛЭГ: АЮУЛГҮЙ БАЙДАЛ

4.1 ГАЛЫН АЮУЛГҮЙ БАЙДАЛ
4.2. ХОГ ХАЯГДАЛ
4.3. ТЭЭВРИЙН ХЭРЭГСЭЛ
4.4. АЯНГА ЗАЙЛУУЛАГЧ

ХАВСРАЛТ
НОМ ЗҮЙ

ӨМНӨХ ҮГ

Сургуулийн өмнөх боловсролын байгууллагын орчин бага насны хүүхдийн өсөлт хөгжлийг дэмжсэн, хэрэгцээ, сонирхолд нийцсэн, эрүүл аюулгүй байх нь нэн тэргүүнд анхаарах асуудлын нэг юм. Энэ талаар боловсролын салбарын болон бусад чиглэлийн 6 хууль, 16 стандарт, 4 дүрэм, журам зэрэг нийт 26 эрх зүйн баримт бичгийг боловсруулан, зохицуулж ирсэн байна. Тухайлбал, цэцэрлэгийн барилга байгууламж, эзэмшил газар, дотоод орчны талаар баримталж буй голлох норматив баримт бичгүүд болох "Хүүхэд, өсвөр үеийнхний сургалт хүмүүжлийн байгууллагын үйл ажиллагаанд мөрдөх эрүүл ахуйн үлгэрчилсэн дүрэм", "Сургалт хүмүүжлийн байгууллагын барилга байгууламж, барилгын норм, дүрэм" зэрэг нь 20 гаруй жилийн өмнө батлагдсан бөгөөд нийгмийн хөгжил, хэрэгцээ шаардлага, сургуулийн өмнөх боловсролын сургалтын бодлого, орчны хөгжил, өөрчлөлтөд нийцүүлэн сайжруулах шаардлага нэгэнт бий болсон байна.

Бага насны хүүхдийн өсөлт хөгжил, эрүүл мэндийн байдал нь хүрээлэн буй орчноос ихээхэн хамаардаг тул тэдний амьдарч, сурч хөгжих орчны эрүүл ахуй, аюулгүй байдлыг хангахад нэн хэрэгцээтэй байгаа ерөнхий шаардлагуудыг тусгасан "Сургуулийн өмнөх боловсролын байгууллагын сургалтын орчны ерөнхий шаардлага MNS-6558:2015" стандартыг боловсруулсан. Стандартыг боловсруулахдаа БСШУСЯ, Боловсролын Хүрээлэн, Мэргэжлийн хяналтын ерөнхий газар, Аймаг, нийслэлийн боловсролын газар, хэлтэс, МУБИС-ийн СӨБС-ийн эрдэмтэн багш нар, төрийн болон төрийн бус өмчийн сургуулийн өмнөх боловсролын байгууллагын багш, удирдах ажилтныг хамруулан олон удаагийн хэлэлцүүлэг хийж, тэдний өгсөн үнэтэй саналуудыг тусгасан билээ. Монгол улсын стандартчиллын тогтолцооны суурь стандарт MNS 1-1:2006, MNS 1-2:2006-ын дагуу Стандарт хэмжил зүйн газрын Сургуулийн өмнөх болон бага, дунд боловсролын стандартчиллын дэд хороо хянаж, дэд хорооны хурлаар хэлэлцэн, Стандартчиллын үндэсний зөвлөлийн 2015 оны 12 дугаар сарын 24 –ны өдрийн 55 дугаар тогтоолоор батлагдсан ба 2016 оны 01 дүгээр сарын 18 –ний өдрөөс мөрдөж эхэлсэн.

"Сургуулийн өмнөх боловсролын байгууллагын сургалтын орчны ерөнхий шаардлага MNS-6558:2015" стандартыг сургуулийн өмнөх боловсролын үйлчилгээ эрхэлж буй өмчийн бүх хэлбэрийн байгууллага, нийгмийн түнш, багш, судлаач, сургуулийн өмнөх боловсролын сургалтын асуудал эрхэлсэн төрийн болон орон нутгийн удирдлага, хяналтыг хэрэгжүүлэгч байгууллагууд хэрэглэнэ.

Эрхэм хэрэглэгч Та бүхэнд "Сургуулийн өмнөх боловсролын байгууллагын сургалтын орчны ерөнхий шаардлага MNS-6558:2015" стандартыг мөрдөж ажиллахад шаардлагатай бусад холбогдох стандарт, норм, дүрэм, журмын заалтууд, өөрийн орны сургуулийн өмнөх боловсролын байгууллагуудын туршлагад үндэслэн боловсруулсан зөвлөмжийг хүргэж байна.

Энэхүү зөвлөмжид тухайн стандартын заалттай холбоотой танин мэдэхүйн ач холбогдол бүхий мэдээлэл, хэрэглэгдэхүүний нэр төрлийн үлгэрчилсэн жагсаалт, тоон хэмжээ, үзүүлэлт, тавилга тоног төхөөрөмжийн загвар зураг, стандартыг амжилттай хэрэгжүүлж байгаа нийслэлийн төрийн бус өмчийн Том жаал, Глобал Монтессори, БЗД-ийн 61, БГД-ийн 94, 179,

180, СБД-ийн 1, ЧД-ийн 9, Төв аймгийн Зуунмод сумын Хүмүүн цогцолбор, Лүн сумын цэцэрлэг, Сэлэнгэ аймгийн 4, 7, Дорнод аймгийн 14 дүгээр цэцэрлэгүүдийн сайн туршлагуудын зургийг оруулсан бөгөөд сургуулийн өмнөх боловсролын салбарт сургалтын орчны стандартыг хэрэгжүүлэхэд та бүхний ажилд бага боловч тус дөхөм болно гэдэгт итгэж байна.

СӨББ-ын сургалтын орчны стандартыг хэрэгжүүлэх зөвлөмжийг хэлэлцүүлэх ажлыг сайн зохион байгуулж, үнэтэй санал ирүүлсэн Төв, Говь Алтай, Сэлэнгэ аймгуудын БСУГ-ын сургуулийн өмнөх боловсролын мэргэжилтэн нарт талархал илэрхийлж байна.

Та бүхэн зөвлөмжийн хавсралтад байгаа “Цэцэрлэгийн сургалтын орчныг үнэлэх шалгуур үзүүлэлт” -ийн дагуу өөрийн үнэлгээ хийж, эрсдэлийг урьдчилан тооцон ажиллах боломжтой юм.

Сургуулийн өмнөх боловсролын байгууллагын сургалтын орчны стандарт болон стандартыг хэрэгжүүлэх зөвлөмжтэй холбоотой санал, хүсэлтээ бидний хаягаар ирүүлээрэй.

Сургуулийн өмнөх боловсролын байгууллагын сургалтын
орчны стандартыг хэрэгжүүлэх зөвлөмжийг боловсруулсан ажлын хэсэг.

МОНГОЛ УЛСЫН СТАНДАРТ

Ангилалтын код: 03.180

Сургуулийн өмнөх боловсролын байгууллагын сургалтын орчин. Ерөнхий шаардлага	**MNS 6558 : 2015**
Learning environment for preschool education organizations. General requirements.	

Стандартчиллын үндэсний зөвлөлийн 2015 оны 12 дугаар сарын 24 –ны өдрийн 55 дугаар тогтоолоор батлав.

Энэхүү стандарт нь 2016 оны 01 дүгээр сарын 18 –ний өдрөөс эхлэн хүчинтэй.
Энэхүү стандартын норматив шаардлагыг заавал мөрдөнө.

1 Зорилго

Энэхүү стандартын зорилго нь сургуулийн өмнөх боловсролын байгууллага (цаашид цэцэрлэг гэх) –ын сургалтын орчинд тавих шаардлагыг тогтооно.

2 Хамрах хүрээ

Энэхүү стандартыг сургуулийн өмнөх боловсролын үйлчилгээ эрхэлж буй өмчийн бүх хэлбэрийн байгууллага, нийгмийн түнш, багш, судлаач, сургуулийн өмнөх боловсролын сургалтын асуудал эрхэлсэн төрийн болон орон нутгийн удирдлага, хяналтыг хэрэгжүүлэгч байгууллагууд хэрэглэнэ.

3 Норматив эшлэл

Энэхүү стандартад дараах эш татсан стандарт, баримт бичгүүдийг хэрэглэнэ. Он заасан эшлэлийн хувьд зөвхөн эш татсан хэвлэлийг хэрэглэнэ. Он заагаагүй эшлэлийн хувьд тухайн стандартын хамгийн сүүлийн хэвлэл (нэмэлтийн хамт) –ийг хэрэглэнэ.

- MNS 1-1, Монгол улсын стандартчиллын тогтолцоо. 2-р хэсэг: Стандарт боловсруулах арга зүй;
- MNS CAC RCP39:2011, Нийтээр нь үйлчлэх хоол үйлдвэрлэл, үйлчилгээнд мөрдөх эрүүл ахуйн дадал;
- MNS CAC/RCP 1:2003, Хүнсний эрүүл ахуйн ерөнхий зарчим: Олон улсын зөвлөмж;
- MNS 0900, Ундны ус. Эрүүл ахуйн шаардлага, түүнд тавих хяналт;
- MNS 0004, Сургууль, цэцэрлэг, яслийн мебель. Ерөнхий техникийн шаардлага;
- MNS 3742, Цэцэрлэгийн мебель. Техникийн шаардлага. Зориулалтын хэмжээ;
- MNS 2749, Цэцэрлэгийн мебель. Хүүхдийн ор. Зориулалтын хэмжээ;
- MNS 6353, Цэцэрлэгийн хүүхдийн хөнжил цагаан хэрэглэл. Техникийн шаардлага;
- MNS 6354, Цэцэрлэгийн хүүхдийн гудас. Техникийн шаардлага;
- MNS ISO 8124-4:2010, Тоглоомын аюулгүй байдал;
- MNS 370:2003, Монгол гэрийн мод. Ерөнхий техникийн шаардлага;
- MNS 4990:2015, Хөдөлмөрийн аюулгүй байдал, эрүүл мэнд. Хөдөлмөрийн эрүүл ахуй. Ажлын байрны орчин. Эрүүл ахуйн шаардлага;
- MNS 4968, Хөдөлмөрийн аюулгүй ажиллагаа. Эрүүл ахуй. Ерөнхий шаардлага;
- MNS 4996:2000, Ажлын байрны гэрэлтүүлгийн норм, хэмжих аргад тавих ерөнхий

шаардлага;
- MNS 4244:1994, Галын аюулгүй байдал. Ерөнхий шаардлага;
- MNS 5150:2002, Цахилгааны аюулгүй ажиллагаа. Ерөнхий шаардлага;
- MNS 5390:2004, Цахилгааны галын аюулгүй байдал. Ерөнхий шаардлага;
- MNS 6440:2014, Хүүхэд тээвэрлэх автобус. Автобус ба үйлчилгээнд тавих шаардлага;
- БНбД II-66-88 Сургалт хүмүүжлийн байгууллагын барилга байгууламжийн зураг төсөл боловсруулах норм, дүрэм;
- БД 31-112-11 Хөгжлийн бэрхшээлтэй иргэдийн амьдрах орчны шаардлагад нийцсэн зураг төсөл зохиох дүрэм;
- БНбД 40-05-98 Барилга доторх усан хангамж, ариутгах татуурга;
- БНбД 23-02-08 Байгалийн гэрэлтүүлэг ба зохиомол гэрэлтүүлэг.

4 Нэр томьёо, тодорхойлолт

Энэхүү стандартад дараах нэр томьёо, тодорхойлолтыг хэрэглэнэ.

4.1
сургалтын орчин
боловсролын стандарт, хөтөлбөрийг хэрэгжүүлэхэд шаардагдах материаллаг нөхцөл;

4.2
сургуулийн өмнөх боловсрол
бүх нийтийн анхдагч шат, хүүхдийг ерөнхий боловсролын сургуульд орох хүртэлх хугацаанд хөгжүүлэн төлөвшүүлэхэд чиглэсэн мэдлэг, чадвар, дадал, үнэт зүйлсийн тогтолцоо;

4.3
хүүхдийн цэцэрлэг
хоёр наснаас сургуульд элсэх хүртэл насны хүүхдийг асрах, хамгаалах, хөгжүүлэх цогц үйл ажиллагаа бүхий сургалтын байгууллага;

4.4
эзэмшил газар
хүүхдийг хөгжүүлж, төлөвшүүлэх зориулалтаар ашиглаж байгаа газар;

4.5
сургалтын техник хэрэгсэл
сургалтын үйл ажиллагаанд ашиглах электрон болон бусад хэрэгсэл.

5 Сургуулийн өмнөх боловсролын байгууллагын орчны нөхцөл

5.1 Гадна орчин

5.1.1 Цэцэрлэгийн эзэмшил газрыг хамгаалж тусгаарласан хашаатай байх бөгөөд хашааны өндөр 1,6 м-ээс багагүй байна. (Хашааны аюулгүй байдлын талаарх жишиг зургийг В.2-р зурагт үзүүлэв)

5.1.2 Эзэмшил газарт цахилгаан гэрэлтүүлэг, камертай байна.

5.1.3 Тоглоомын болон биеийн тамирын талбайд хүүхдийн хөгжлийн онцлог, хэрэгцээ сонирхолд нийцсэн, хөдөлгөөнийг дэмжсэн тоглоомыг байрлуулах ба тоглоом нь ISO 8124

цуврал стандартын шаардлагыг хангасан байна. (жишиг зургийг В хавсралтад үзүүлэв)

ТАЙЛБАР 1: Цэцэрлэгийн онцлог, үйл ажиллагаанаас хамаарч стандартын шаардлага хангасан зөөврийн тоглоом, биеийн тамирын тоног төхөөрөмж ашиглаж болно.

5.1.4 Тоглоомын талбайд элсээр тоглох хэсэг байгуулан, элсийг гадны бохирдлоос хамгаалан бүтээж, ашиглалтын шаардлага хангахгүй тохиолдолд тухай бүр солино. (жишиг зургийг В.9-р зурагт үзүүлэв)

5.1.5 Тээврийн хэрэгслийн зогсоолын талбайтай тохиолдолд стандартын шаардлага хангасан тэмдэг, тэмдэглэгээтэй байна.

5.1.6 Тоглоомын талбайд хүүхдийн тооноос хамааран сүүдрэвчтэй байна. (жишиг зургийг В.10-р зурагт үзүүлэв)

5.2 Барилга, байгууламж

5.2.1 Цэцэрлэгийн нэр (лого) эсхүл дугаарыг Монгол хэл дээр бичсэн, стандартын шаардлага хангасан хаягтай байна.

5.2.2 Цэцэрлэгийн орох, гарах хаалганы шат довжоог хальтиргаанаас хамгаалсан байх, мөн хаалганы гадна орчинд цардсан талбайтай байна.

5.2.3 Цэцэрлэг нь орон сууцны барилгын нэгдүгээр давхарт байрладаг бол оршин суугчдын орцноос тусдаа хаалгатай байна.

5.2.4 Цэцэрлэгийн барилга нь галын болон аюулгүй байдлын дохиоллын системтэй байна.

5.2.5 Цэцэрлэгийн барилгад байгалийн болон зохиомол гэрэлтүүлэгтэй байхаас гадна агааржуулалтын системтэй байна.

5.2.6 Цэцэрлэгийн барилгын шатны хашлагын өндөр 1,2 м–ээс багагүй, хөгжлийн бэрхшээлтэй хүүхдэд зориулсан шатны хашлагын өндөр 1,5 м–аас 1,8 м байна.

5.2.7 Хөгжлийн бэрхшээлтэй иргэд, хүүхдэд зориулан барилгын хаалганы хэсэгт MNS 6055 стандартын шаардлагыг хангасан замтай байна.

5.2.8 Стандартын шаардлага хангасан аянга зайлуулагчтай байна.

5.2.9 Цэцэрлэгийн анги, танхим, өрөөний байршлыг харуулсан план зургийг төв хаалганы ойролцоо байршуулсан байна.

5.2.10 Цэцэрлэгийн техник, тоног төхөөрөмж, цахилгааны холболтыг цахилгааны аюулгүй ажиллагааны дүрмийн дагуу гүйцэтгэсэн байна.

5.2.11 Цэцэрлэгт ариутгал, халдваргүйжилтийг улиралд нэг удаа хийж, бүртгэл хөтлөнө.

5.3 Бүлгийн өрөө

5.3.1 Бүлгийн өрөө нь хүүхэд тоглох, хичээллэх, унтах, хооллох зэрэг олон талын үйл ажиллагаа явуулах боломжтой, осол аюулгүй байх нөхцлийг бүрдүүлсэн байна.

5.3.2 Бүлэгт эмнэлгийн анхны тусламжийн иж бүрдэл байх бөгөөд шалнаас дээш 1,5 м–ээс 1,8 м өндөрт байрлуулсан байна.

5.3.3 Бүлгийн өрөөний хана, шалны дэвсгэр нь хэт эрээн бус, цайвар өнгөтэй, цэвэрлэгээ хийх боломжтой байна.

5.3.4 Хүүхдэд ойлгомжтой зурагт байдлаар дүрсэлсэн аюулгүйн гарцын зургийг бүлэг бүрт хүүхдийн харааны түвшинд байрлуулсан байна.

5.3.5 Бүлгийн өрөө нь агаарын солилцоо хангалттай явагдах нөхцөлтэй, салхивч нь чөлөөтэй хаагдаж нээгддэг, шороо тоос орохоос хамгаалагдсан, ердийн болон механик агааржуулалтын төхөөрөмжөөр хангагдсан байх ба (20-25)^{o}С температурын дулаантай, харьцангуй чийгшил 45 % (±7%) байна.

5.3.6 Бүлгийн өрөөний хананд шалнаас 0,8 м –ээс 1,0 м –ийн өндөрт дулаан хэмжигч байрлуулж, температурыг хянана.

ЗӨВЛӨМЖ: Бүлгийн өрөөнд хүүхэд байхгүй үед агаарын солилцоог явуулан салхи оруулах бөгөөд хүүхдийг өрөөнд орж ирэхээс 30 минутын өмнө салхилуулалтыг зогсооно. Өрөөний температурыг (2-4) ^{0}С-ээс хэтрүүлж бууруулахгүй байхад анхаарна. Мөн ариун цэврийн өрөөгөөр дамжуулан өрөөнд салхи оруулахгүй байвал зохионо.

5.3.7 Цэцэрлэгийн болон анги танхимын тавилга хэрэгслийг хөдөлгөөнгүй, тогтвортой байрлуулж, хүүхэд бэртэж, гэмтэхээс урьдчилан сэргийлсэн байна.

5.3.8 Хүүхдийн бие эрхтэнд гэмтэл учруулах хурц үзүүр, ирмэгтэй болон шил, төмрөөр хийсэн тавилга, тоног төхөөрөмж ашиглахгүй.

5.4 Ариун цэврийн өрөө

5.4.1 Цэцэрлэгийн хүүхдэд зориулсан ариун цэврийн өрөөг дотор байрлуулна.

5.4.2 Ариун цэврийн өрөө нь агааржуулалтын системтэй, цонхны салхивч нь дээд талдаа байрласан байна.

5.4.3 Ариун цэврийн өрөөний цахилгааны холболт нь далд байна.

5.4.4 Ариун цэврийн өрөөний шал нь хальтирдаггүй материалаар хийгдсэн, нэг түвшинд байна.

5.4.5 Ариун цэврийн өрөөний суултуурууд хоорондоо тусгаарлагчтай, тусгаарлагчийн хажууд хүүхэд унахаас сэргийлсэн бариултай байна. (жишээ зургийг С хавсралтад үзүүлэв)

5.4.6 Угаалгын өрөө нь бохир, цэвэр хэрэгслийг хадгалах тусгай тавиур буюу шүүгээтэй, бохир зөөлөн эдлэлийг хүлээн авах савтай байна.

5.4.7 Цэвэрлэгээ, үйлчилгээнд ашиглах химийн бодис, ариун цэврийн хэрэгслийг хүүхдийн гар хүрэхгүй газар байрлуулна.

5.4.8 Ариун цэврийн өрөөний угаагуур нь 1-р хүснэгтэд заасны дагуу байна.

Угаагуурт тавих шаардлага

1 -р хүснэгт

№	Хэмжээ	2-3 нас	4-5 нас	Тайлбар
1	Угаагуурын өндөр (ихгүй)	50 см	60 см	Шалнаас дээш угаагуурын тавцан хүртэлх зай
2	Угаагуур хоорондын зай (багагүй)	50 см	50 см	Нэг угаагуурын цоргоноос нөгөө угаагуурын цорго хүртэлх зай
3	Угаагуурын өргөн (багагүй)	40 см	50 см	Угаагуурын өргөн
4	Толины өндөр (ихгүй)	40 см	40 см	Угаагуур дээр байрлуулсан толины өргөн

5.4.9 Хөтөвч ашигладаг хүүхэд тус бүр тусдаа хөтөвчтэй байна.

5.4.10 Ариун цэврийн өрөөний суултуур нь охид, хөвгүүдээр нь ялгасан таних тэмдэгтэй байна.

5.4.11 Ариун цэврийн өрөөний суултуурын усны татуурга нь хүүхэд ашиглахад хялбар байна.

5.4.12 Ариун цэврийн өрөөний суултуур нь 2-р хүснэгтэд заасны дагуу байна. /жишиг зургийг С хавсралтад үзүүлэв/

Суултуурт тавих шаардлага

2-р хүснэгт

№	Хэмжээ	2-3 нас	4-5 нас	Тайлбар
1	Суултуурын өндөр (ихгүй)	20 см	27-28 см	Ердийн суултуурыг шалыг доош ухаж суулгаж болно.
2	Суултуурын урт (ихгүй)	55 см	55 см	Хананаас суултуурын урд талын хэсэг хүртэлх зай.

5.4.13 24 цагийн үйл ажиллагаатай цэцэрлэгийн бүлгийн ариун цэврийн өрөөнд усанд орох шүршүүр байрлуулна.

5.4.14 Шүршүүрийн хананд хүүхэд унахаас хамгаалсан бариултай байх бөгөөд хальтирахаас сэргийлсэн дэвсгэртэй байна.

5.4.15 Хүүхдийн ариун цэврийн хэрэглэл нь тус бүрдээ таних тэмдэгтэй байна.

5.5 Хөгжим, биеийн тамирын танхим

5.5.1 Хөгжим, биеийн тамирын танхимын шал нь дулаан хадгалах материалаар хийгдсэн байна.

5.5.2 Хөгжмийн танхимд хүүхдийн насны онцлогт тохирсон хөгжмийн зэмсэг, техник хэрэгслийг ашиглана. (үлгэрчилсэн жагсаалтыг А.1 –р хүснэгтэд үзүүлэв)

5.5.3 Хүүхдийн насны онцлогт тохирсон биеийн тамирын хэрэгслийг ашиглана.

(үлгэрчилсэн жагсаалтыг А.2 –р хүснэгтэд үзүүлэв)

5.6 Гал тогоонд тавих шаардлага

5.6.1 Хүүхдийн хоолны үйлдвэрлэл, үйлчилгээг явуулахдаа MNS CAC RCP 39:2011 “Нийтээр нь үйлчлэх хоол үйлдвэрлэл, үйлчилгээнд мөрдөх эрүүл ахуйн дадал”, MNS 4946:2005 “Хоолны газрын ангилал, зэрэглэл, үндсэн шаардлага” стандартын үндсэн шаардлагыг хангасан байна.

ЗӨВЛӨМЖ 1: Чанарын баталгаажуулалтад хамрагдсан, шинжилгээний дүгнэлттэй хүнсний бүтээгдэхүүнийг хүүхдийн хоол үйлдвэрлэлд хэрэглэж байвал зохионо.

5.6.2 Хүүхдийн хоолны хэрэглэлийг бүлэгт байрлуулахгүйгээр гал тогооны хэсэгт зааврын дагуу угааж халдваргүйжүүлэн, дахин бохирдохгүй нөхцөлд хадгална.

5.6.3 Хот суурин газарт хоол хүнсний бүтээгдэхүүнийг зориулалтын тээврийн хэрэгслээр тээвэрлэнэ.

5.6.4 Ундны ус зөөх, хадгалах сав нь таглаатай, угааж цэвэрлэхэд хялбар, хүнсний зориулалтын материалаар хийгдсэн, хүүхдийн эрүүл мэндэд эрсдэлгүй байна.

5.6.5 Ундны болон ахуйн усанд жилд хоёроос доошгүй удаа эрүүл ахуйн шинжилгээ хийлгэж дүгнэлт гаргуулсан байна.

5.6.6 Цэцэрлэгт хэрэглэж байгаа аяга, таваг, хоолны сав хэрэгсэл нь хүний биед хортой нөлөөгүй, эрүүл ахуйн шаардлагыг хангасан байна.

6 Сургалтын хэрэглэгдэхүүнд тавих шаардлага

6.1 Нийтлэг шаардлага

6.1.1 Сургалтын хэрэглэгдэхүүн нь холбогдох стандартын шаардлага хангасан байна.

6.1.2 Хөгжлийн бэрхшээлтэй хүүхдийн сургалтын хэрэглэгдэхүүн, тоглоом наадгай нь тэдний онцлогт тохирсон (товойлгосон гадаргуутай тэмтрэх боломжтой гэх мэт) байна.

6.2 Техник хэрэгсэл

6.2.1 Сургалтын техник хэрэгслийг бүлгийн өрөөнд хөдөлгөөнгүй байрлуулах болон зөөврийн техник хэрэгсэл ашиглах тохиолдолд тухайн хэрэгслийг аюулгүй ашиглах байдлыг хангасан байна.

ЗӨВЛӨМЖ 1: Техник хэрэгсэл ашиглах хугацаа нь 4 минутаас илүүгүй байвал зохих бөгөөд техник хэрэгслийг ашигласаны дараа анги танхимыг агааржуулж байна.

ЗӨВЛӨМЖ 2: Дэлгэц бүхий техник, хэрэгслэлийг ашиглах тохиолдолд эхний эгнээний хүүхэд дэлгэцнээс 1,8 м–ээс 2,0 м зайтай, сүүлийн эгнээний хүүхэд 4 м –ээс 6 м зайтай, хоёр хажуу талын хүүхдийн харах өнцөг 20-25 градусаас хэтрэхгүй байвал зохино.

6.2.2 Хувилах, хэвлэх гэх мэт техник хэрэгслэлийг бүлгийн өрөөнд байрлуулахгүй.

6.3 Тоглоом, наадгай

6.3.1 Тоглоом, наадгай нь тухайн тоглоомын холбогдох стандарт болон ISO 8124 цуврал стандарт, MNS 0884 стандартын шаардлагыг хангасан байна.

ЗӨВЛӨМЖ 1: Сургуулийн өмнөх насны хүүхдийн тоглоомын хамгийн жижиг хэсгийн голч 30 мм-ээс багагүй, шаржигнадаг тоглоом доторх жижиг хэсгийн голч нь 55 мм-ээс багагүй байвал зохино. Бүлэгт сургах, хөдөлгөөнт, барьж байгуулах, жүжигчилсэн - сэдэвт, хөгжимт, хөлөгт зэрэг тоглоом наадгай байвал зохино. Гурав хүртэл насны хүүхдэд уяа, утас, шүр, шагай зэргийг хэрэглүүлэхгүй.

6.4 Ном, бичгийн хэрэгслэл

6.4.1 Бүлэг бүрд хүүхдийн танин мэдэхүй, сэтгэхүй, хэл яриаг хөгжүүлэх зорилгоор холбогдох стандартын шаардлага хангасан номын төвтэй байна.

6.4.2 Өнгийн болон эсгий харандаа, баримлын шавар, зургийн цаас бусад хэрэглэгдэхүүн нь стандартын шаардлага хангасан байна.

7 Гэр цэцэрлэгт тавих шаардлага

7.1 Цэцэрлэг нь гэрт сургалтын үйл ажиллагаа зохион байгуулж болно.

7.2 Сургалтын үйл ажиллагаанд гэр ашиглах тохиолдолд хүүхдийн осол аюулгүй байх нөхцлийг бүрдүүлж ажиллана.

7.3 Гэр цэцэрлэгийн гадуур үер уснаас хамгаалсан суваг шуудуу татаж, гэрийг салхи, шуурганаас хамгаалсан байна.

7.4 Гэрийн зуух нь гадуураа хамгаалалттай байна.

8 Галын аюулгүй байдал

8.1 Цэцэрлэгт MNS 5566 “Галын аюулаас хамгаалах. Аж ахуйн нэгж, байгууллага, барилга байгууламжид гал унтраах анхан шатны багаж хэрэгслийн зайлшгүй байх шаардлага, норм” стандартыг ханган ажиллана.

8.2 Цэцэрлэгт нь болзошгүй, гэнэтийн аюулын үед авах арга хэмжээний бүдүүвч зургийг гаргаж, нийтэд харагдахаар газар байрлуулна.

8.3 Цэцэрлэг нь барилгын хүчин чадал, давхрын хязгаар, барилгын гал тэсвэршилтийн зэргийг холбогдох стандарт, нормын дагуу төлөвлөсөн байна.

8.4 Гэр цэцэрлэгийн хашаан дотор галын сарааг шаардлагатай багаж хэрэгслийн хамт, зуны улиралд нөөц усан сантай хамгаалалтын хаалга, цоожтой байрлуулна.

8.5 Аврах хаалга, шатны хонгилд элдэв зүйл хурааж хадгалахыг хориглож, зам гарцыг байнга чөлөөтэй байлгана.

8.6 Цэцэрлэгийн барилгад хялбар гал авалцан шатах, тэсэрч дэлбэрэх бодис материал хадгалахгүй.

8.7 Гал унтраагчийг цэнэглэж байнгын бэлэн байдалд байлгах бөгөөд гал унтраах

хэрэгслийг ажиллуулах зааврыг бичиж тавьсан байна.

9 Хог хаягдал

9.1 Цэцэрлэгийн ердийн хог хаягдлыг хар өнгийн уут, эсвэл хар өнгийн ялгах тэмдэг бүхий хогийн саванд цуглуулна.

9.2 Цэцэрлэгийн хашаан дотор худаг, хогийн сав, муу усны нүх байрлуулсан тохиолдолд таглаж битүүмжилсэн байна.

10 Бусад

10.1 Цэцэрлэг нь тусгай зохион байгуулалттай үйл ажиллагааны үед хүүхдүүдийг тээвэрлэхдээ Монгол улсын Замын хөдөлгөөний аюулгүй байдлын шаардлагыг бүрэн хангасан тээврийн хэрэгслээр MNS 5231:2003 стандартын шаардлагад нийцүүлэн үйлчилнэ.

ЗӨВЛӨМЖ 1: Хүүхэд тээвэрлэсэн тээврийн хэрэгсэл доторх хүүхдийг эмх журамтай зохион байгуулалттай авч явахыг тухайн үед томилогдсон багш нар хариуцна. Автобус бүр багштай явбал зохино.

ТӨГСӨВ.

А ХАВСРАЛТ (Мэдээллийн)

Хөгжмийн зэмсэг, техник хэрэгслийн үлгэрчилсэн жагсаалт

А.1 дүгээр хүснэгт

Д/д	Хэрэглэгдэхүүний нэр	Тоо ширхэг
1	**Төгөлдөр хуур**	**1 –ээс багагүй**
2	**Даралтат хөгжим**	**1-2**
3	**Өсгөгч**	**1 –ээс багагүй**
4	**Чанга яригч**	**2 –оос багагүй**
5	**Цохилуур хөгжим**	**20 –оос багагүй**
6	**Систем хөгжим**	**1 –ээс багагүй**
7	**Чихэвч**	**3 –аас доошгүй**
8	**Телевизор**	**1 –ээс багагүй**
9	**Проектор**	**1 –ээс багагүй**
10	**Энгийн хөгжмийн зэмсэг /Төрөл бүр/**	**Нэг ангийн хүүхдийн тоогоор**
11	**CD, хуурцаг**	**Тоо заахгүй.**
12	**Үндэсний хөгжмийн зэмсэг**	
13	**Тоглоом, наадгай**	
14	**Хувцас, хэрэглэл**	

Биеийн тамирын хэрэгслийн үлгэрчилсэн жагсаалт

А.2 дугаар хүснэгт

Д/д	Нэр	Өндөр /мм/	Урт /мм/	Өргөн /мм/	Хүндийн жин /гр/
1	Хүүхдийн дэвсгэр	-	1000	-	-
2	Гүйлтийн зам /хүүхдийн/	-	-	-	-
3	Шатны мод	150	2400	100	-
4	Хүүхдийн хөдөлгөөнгүй дугуй	-	-	-	-
5	Хүүхдийн гантель	-	-	-	250, 500
6	Хөндий туухай	-	-	-	500
7	Олс	-	2000	-	-
8	Зөөлөн зам	-	1800	-	-
9	Нуман хаалга	500		500	-
10	Савлуур	2000	400	630	-
11	Кегли /ком/	-	-	-	-
12	Цагираган шидэгч /ком/	-	-	-	-
13	Цагираг	-	-	-	
14	Матрас	2000	1380	-	-
15	Бай /зүүдэг/	-	600	600	-
16	Бөмбөг /том/	-	-	Голч 200 - 250	-
17	Бөмбөг /дундаж/	-	-	Голч 100 - 12	-
18	Бөмбөг /жижиг/			Голч 60 - 80	-
19	Том цагираг	-	-	-	-
20	Хавтгай цагираг	-	-	-	-
21	Гимнастикийн богино саваа мод	-	750	-	-
22	Урт дээс	-	-	-	-

23	Богино дээс	-	-	-	
24	Бандан	3000	240	300	-
25	Гимнастикийн модон хана	2700	800	-	-
26	Сагсан бөмбөгийн самбар	590	450	-	-

В ХАВСРАЛТ (Мэдээллийн)

Эзэмшил талбай

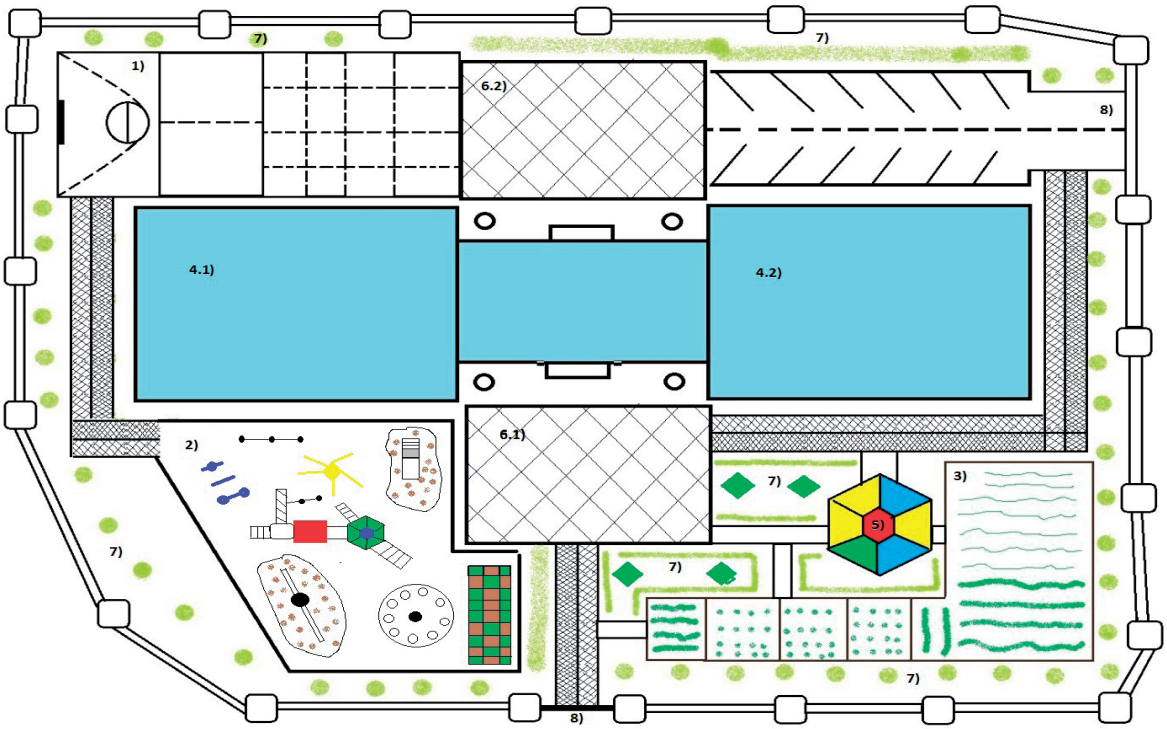

ТАЙЛБАР:

1) Биеийн тамирын талбай
2) Тоглоомын талбай
3) Туршилтын талбай
4.1, 4.2) Цэцэрлэгийн барилга
5) Сүүдрэвч
6.1) Зөөлөвчтэй талбай
7) Мод бут бүхий ногоон байгууламж
8) Цэцэрлэг рүү орох, гарах хаалга

В.1-р зураг - Эзэмшил газрын жишээ

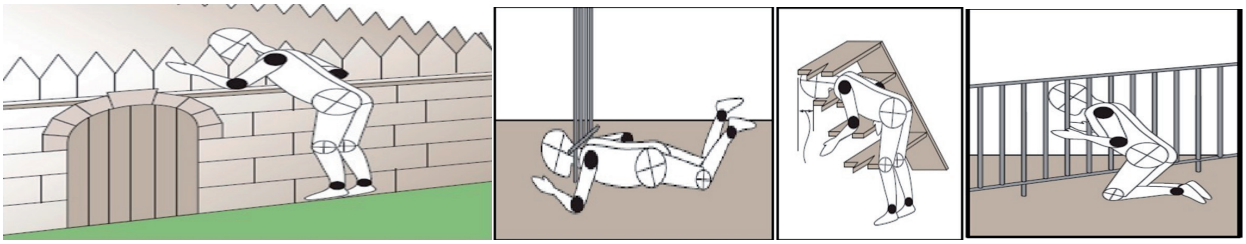

ТАЙЛБАР 1: Дээрх зурагт үзүүлсэн нөхцлөөс урьдчилан сэргийлж хашааг байгуулна.

В.2-р зураг - Хашааны аюулгүй байдлын жишээ

В ХАВСРАЛТ (Мэдээллийн) үргэлжлэл

Тоглоомын талбай

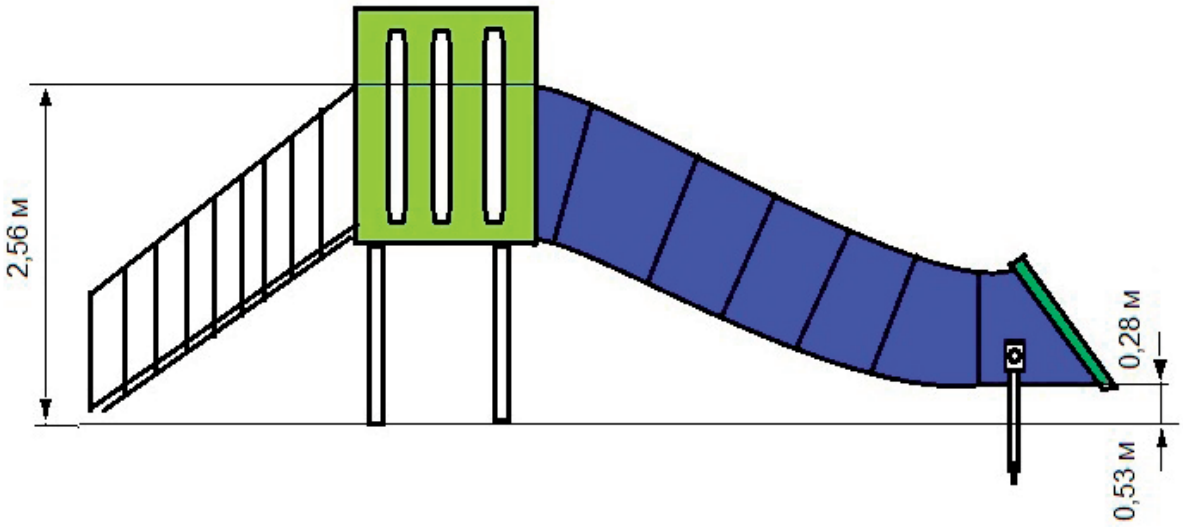

В.3-р зураг - Гулгуур (хажуу тал)

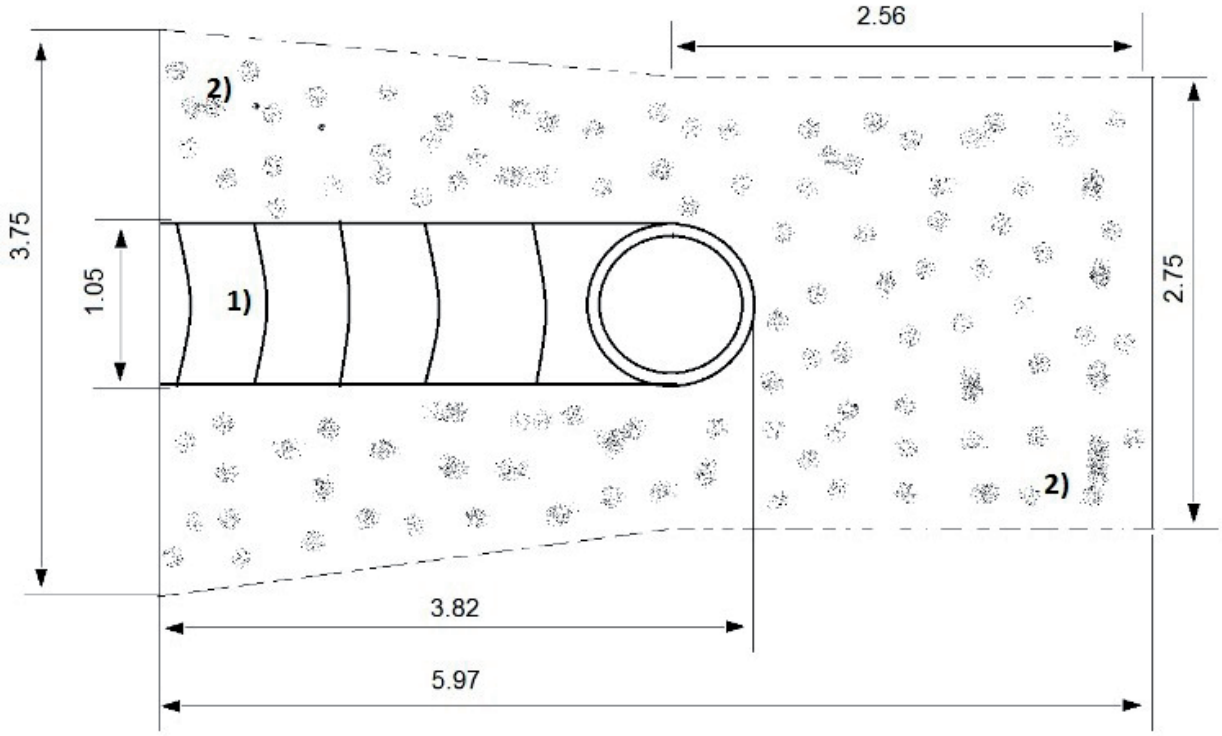

Тайлбар: 1) гулсах хоолой 2) элс бүхий талбай

В.4 -р зураг - Гулсах хоолой /дээрээс, метрээр/

В ХАВСРАЛТ (Мэдээллийн) үргэлжлэл

Тоглоомын талбай (үргэлжлэл)

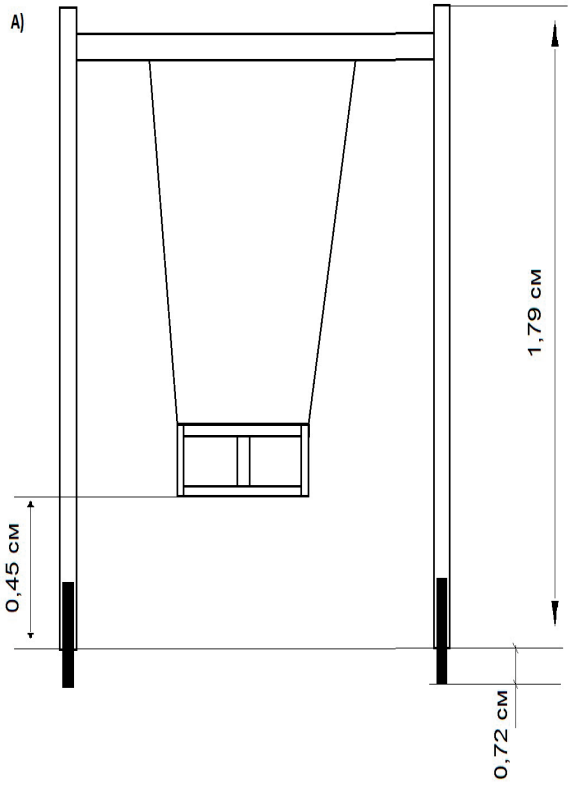

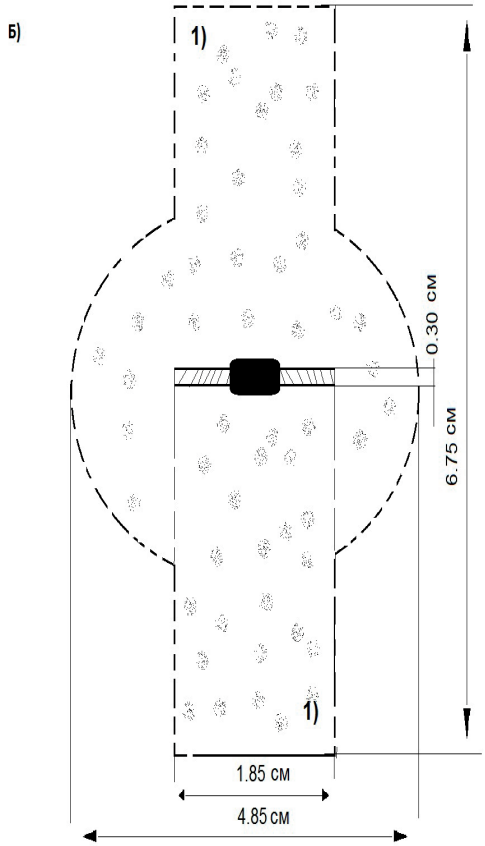

Тайлбар: 1) Элс бүхий талбай

В.5 -р зураг - Савлуур урдаас харуулсан байдал /см-ээр/

В.6 -р зураг - Савлуур дээрээс харуулсан байдал /см-ээр/

В ХАВСРАЛТ (Мэдээллийн) үргэлжлэл

Тоглоомын талбай (үргэлжлэл)

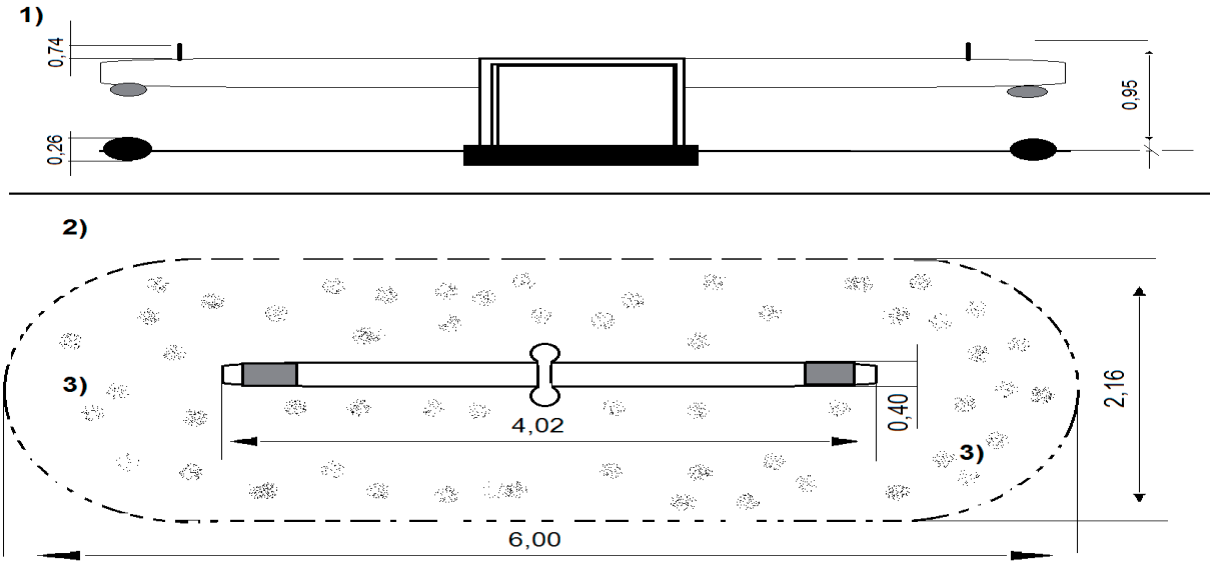

В.7-р зураг – “Дүүжин даажин” тоглоом /метрээр/

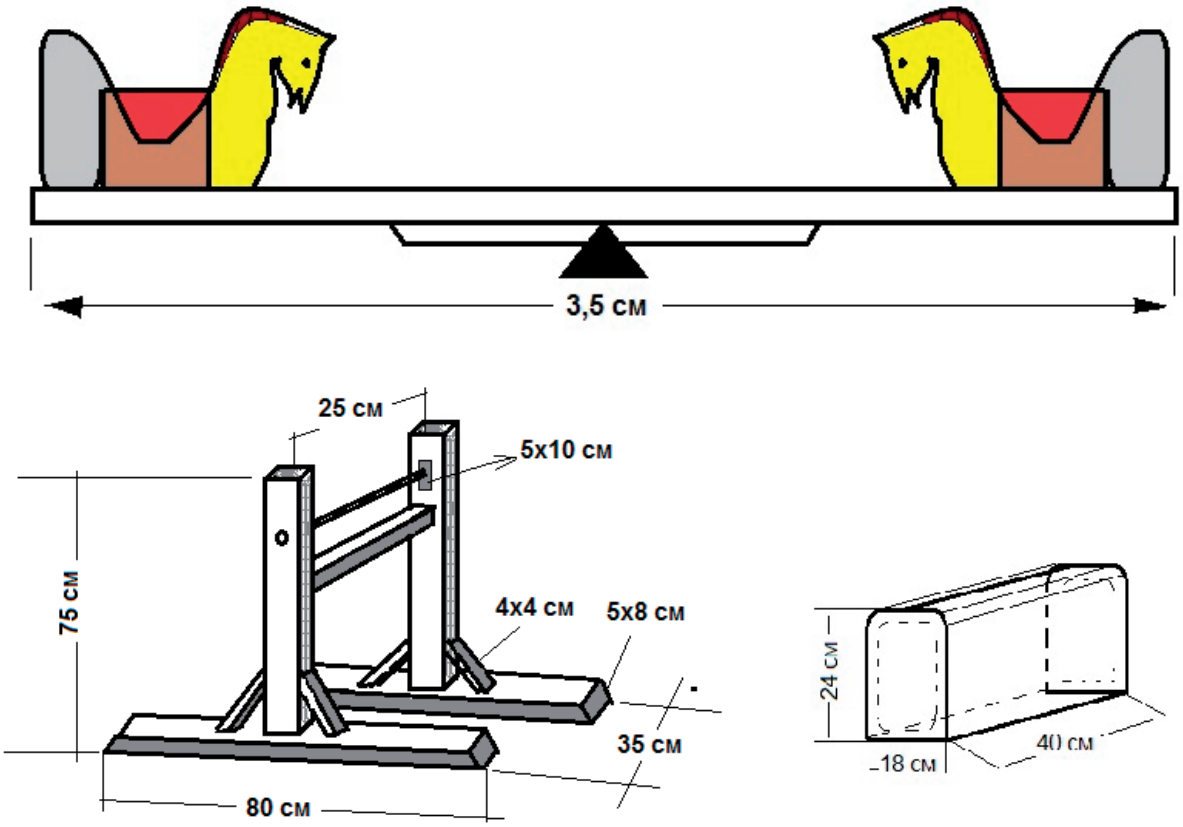

В.8-р зураг – “Морьтой дүүжин даажин” тоглоом

В ХАВСРАЛТ (Мэдээллийн) үргэлжлэл

Тоглоомын талбай (үргэлжлэл)

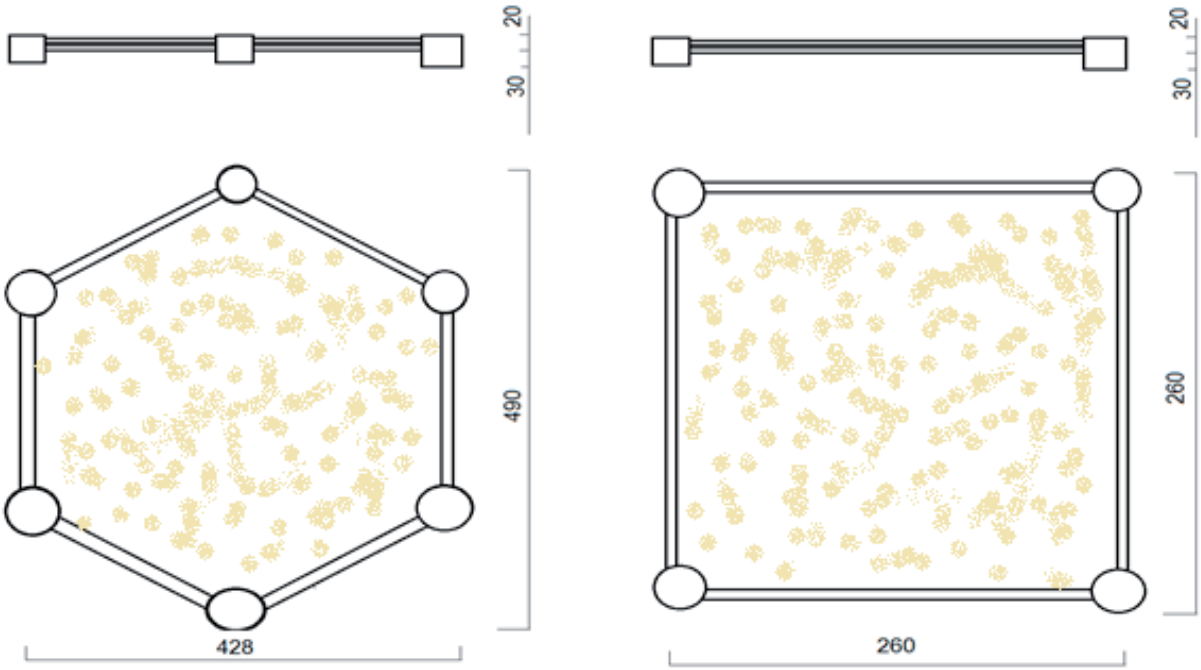

В.9-р зураг – “Элсний хайрцаг” -ний загвар

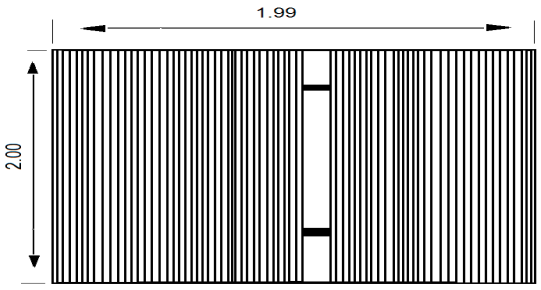

В.10 -р зураг - Сүүдрэвч (урдаас харуулсан байдал, см-ээр)

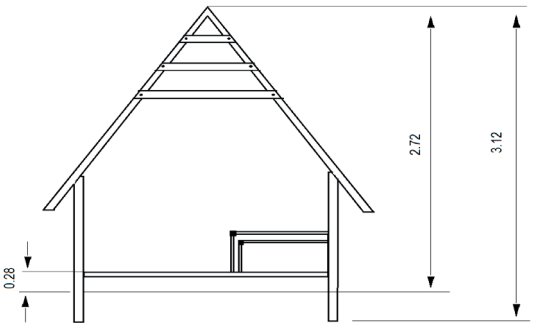

В.11 -р зураг - Сүүдрэвч (дээрээс харуулсан байдал, см-ээр)

С ХАВСРАЛТ (Мэдээллийн)

Ариун цэврийн өрөө

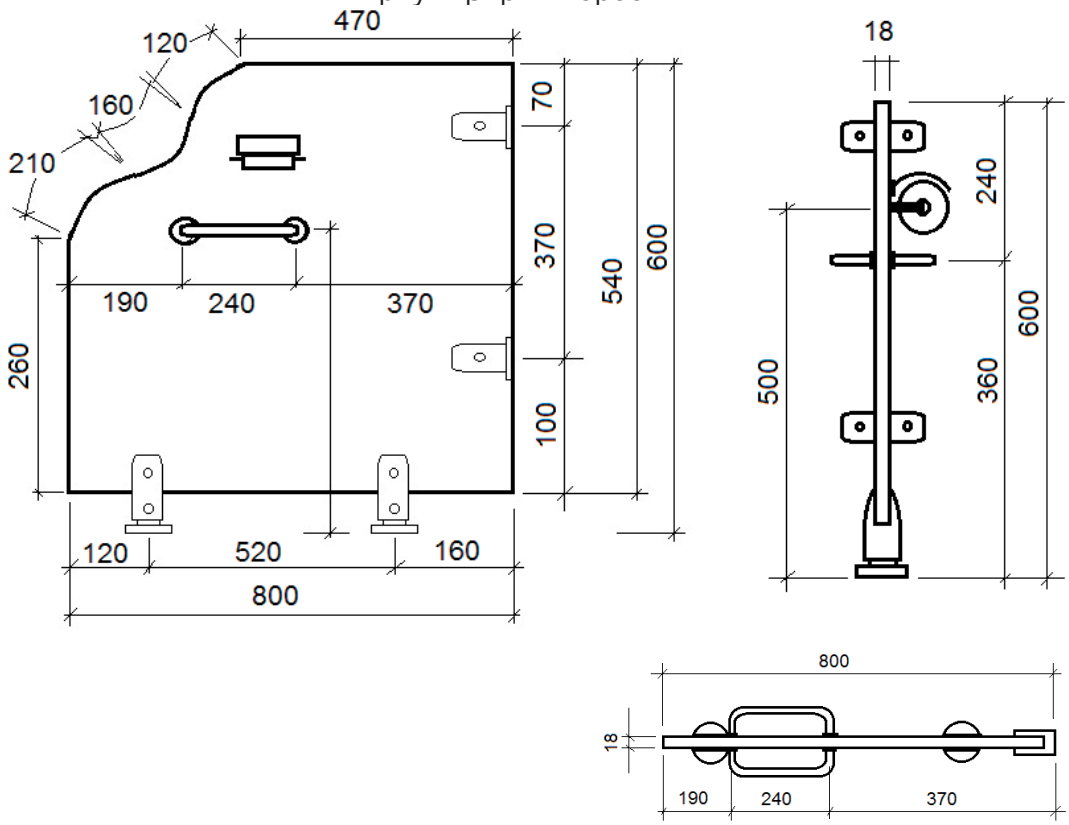

С.1 -р зураг. Ариун цэврийн цаас, бариул бүхий тусгаарлагчийн загвар /мм-ээр/

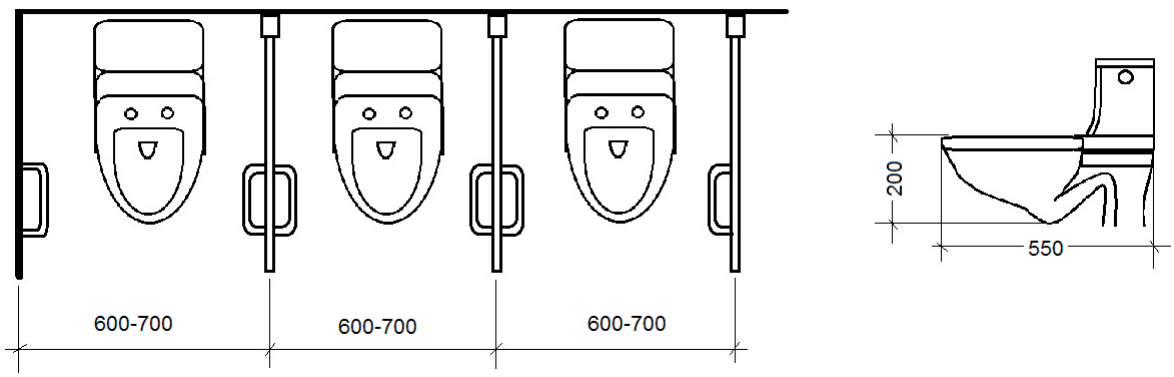

С.2-р зураг. 2–оос 3 настай хүүхдэд зориулагдсан суултуур /мм-ээр/

С ХАВСРАЛТ (Мэдээллийн) үргэлжлэл

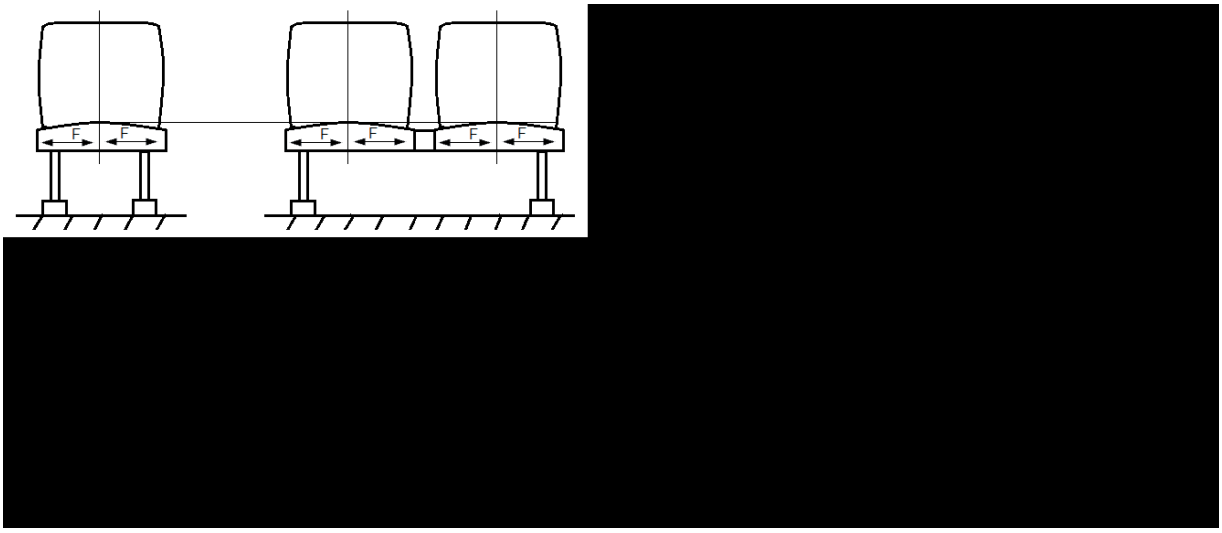

С.3 –р зураг. 2–оос 3 настай хүүхдэд зориулсан угаагуур /мм-ээр/

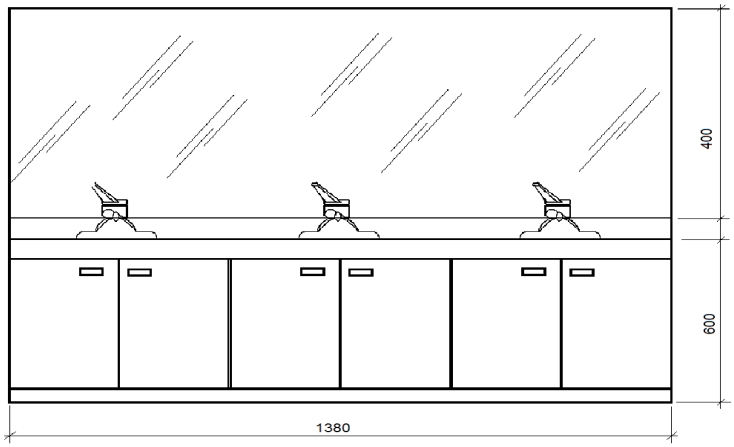

С.4 -р зураг. 4-5 настай хүүхдэд зориулсан угаагуур /мм-ээр/

D ХАВСРАЛТ (Мэдээллийн)

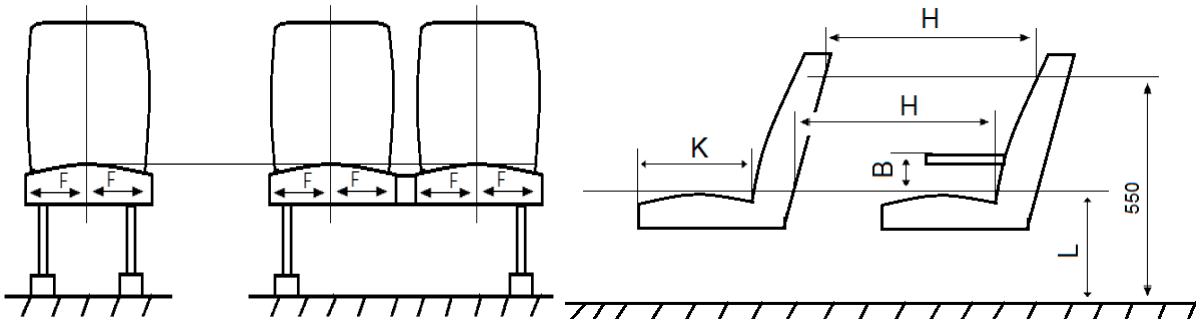

D.1–р зураг – Хүүхэд тээвэрлэх автобусны суудлын байрлал, хэмжээ

D.2 –р зураг - “Хүүхдийн автобус”-ний таних тэмдэг, хэмжээ

НЭГДҮГЭЭР БҮЛЭГ:

СУРГУУЛИЙН ӨМНӨХ БОЛОВСРОЛЫН БАЙГУУЛЛАГЫН ГАДНА ОРЧНЫ НӨЛӨӨ

1.1. ЭЗЭМШИЛ ГАЗАР
1.2. ЦЭЦЭРЛЭГИЙН ХАШАА
1.3. НОГООН БАЙГУУЛАМЖ
1.4. ТОГЛООМЫН ТАЛБАЙ
1.5. БИЕИЙН ТАМИРЫН ТАЛБАЙ
1.6. ТУРШЛАГЫН ТАЛБАЙ
1.7. ГЭРЭЛТҮҮЛЭГ, КАМЕР

1.1 ЦЭЦЭРЛЭГИЙН ЭЗЭМШИЛ ГАЗАР

Сургуулийн өмнөх боловсролын сургалтын байгууллага нь хот төлөвлөлт, барилгын норм, нормативыг баримтлан тогтоосон, сургалтад зориулсан эзэмшил газартай байна. Стандарт хэмжил зүйн газар (2015)-ын баталсан Сургуулийн өмнөх боловсролын байгууллагын сургалтын орчны ерөнхий шаардлагад эзэмшил газрыг "Хүүхдийг хөгжүүлж, төлөвшүүлэх зорилгоор ашиглаж байгаа газар" хэмээн тодорхойлсон байна.

"Газрын тухай" хуулиас та бүхний зайлшгүй мэдвэл зохих хуулийн нэр томьёоны зарим заалтаас танилцуулж байна. "Газрын тухай хуулийн 3.1-д заасан нэр томьёог дор дурдсан утгаар ойлгоно. Үүнд:

3.1.2."газар өмчлөх" гэж тухайн газрыг захиран зарцуулах эрхтэйгээр хуулиар зөвшөөрсөн хүрээнд өөрийн мэдэлд байлгахыг;

3.1.3."газар эзэмших" гэж газрыг гэрээнд заасан зориулалт, нөхцөл, болзлын дагуу хуулиар зөвшөөрсөн хүрээнд өөрийн мэдэлд байлгахыг;

3.1.4."газар ашиглах" гэж хуулиар зөвшөөрсөн хүрээнд газар өмчлөгч, эзэмшигчтэй байгуулсан гэрээнд заасны дагуу газрын аль нэг ашигтай чанарыг нь гаргаж хэрэглэхийг;

3.1.5."газрыг чөлөөлөх" гэж тухайн газрыг эзэмших, ашиглах эрх дуусгавар болох, түүнчлэн газрыг зөвшөөрөлгүй ашигласан бол уг газар дээрх барилга байгууламж, бусад эд хөрөнгийг шилжүүлэх, газрыг засаж тохижуулах зэргээр хууль болон гэрээнд зааснаар газрыг өмчлөгчид нь эргүүлэн өгөхөд саадгүй болгохыг;

3.1.7."газар эзэмших эрхийн гэрчилгээ" гэж энэ хуулийн дагуу Монгол Улсын иргэн, аж ахуйн нэгж, байгууллагын газар эзэмших эрхийг баталгаажуулсан баримт бичгийг;

3.1.7."газар эзэмших эрхийн гэрчилгээ" гэж энэ хуулийн дагуу Монгол Улсын иргэн, аж ахуйн нэгж, байгууллагын газар эзэмших эрхийг баталгаажуулсан баримт бичгийг;

3.1.8. "газар ашиглах эрхийн гэрчилгээ" гэж энэ хуулийн дагуу гадаад улс, олон улсын байгууллага, гадаад улсын хуулийн этгээд, гадаадын хөрөнгө оруулалттай аж ахуйн нэгж, гадаадын иргэн, харъяалалгүй хүний газар ашиглах эрхийг баталгаажуулсан баримт бичгийг;

3.1.9."нийтийн эдэлбэрийн газар" гэж зохих журмын дагуу нийтээр ашиглахаар тогтоогдсон төрийн өмчийн газрыг хэлнэ гэж тус тус томьёолсон байдаг тул цэцэрлэгийн удирдах албан тушаалтан нар хуульд заасан эдгээр заалтын ялгааг сайтар судалж, хэрэгжүүлэх шаардлагатай.

"Сургалт-хүмүүжлийн байгууллагын барилга байгууламжийн зураг төсөл боловсруулах норм, дүрэм"-ийн БНбД II-66-88- д зааснаар цэцэрлэгийн зэмшил газрын хэмжээг 90 хүртэл хүүхэдтэй бол нэг хүүхдэд 35м^2 буюу 3150 м^2, 90-аас дээш хүүхэдтэй бол нэг хүүхдэд 30м^2 буюу 2700 м^2 талбайтай байхаар тооцоолон тогтоож эрх бүхий байгууллага (Аймаг, нийслэлийн газрын алба) баталгаажуулалтыг хийнэ.

Цэцэрлэгийн эзэмшил газрын талбайн 50 хувиас доошгүй хэсэг нь ногоон ургамлаар бүрхэгдсэн байна. Энэ нь агаарын бичил цаг уурыг бүрдүүлж, агаар дахь хөнгөн ионы хэмжээг ихэсгэн, тоос тоосонцорыг шүүж, дуу шуугианыг бууруулах, нарны цацрагийн хэт ягаан туяанаас хамгаалах зэрэг олон талын ач холбогдолтой. Мөн эзэмшил газрын үлдсэн 50 хүртэлх хувь нь цардаж зассан хатуу хучилттай замтай, гал унтраах машин барилгыг тойрч зорчих боломжтой байна.

Эзэмшил газрын хөрс тэгш, цэвэр, хуурай, хөрсний доорх ус нь аль болох гүнд ба гадарга нь түвгэр, цас, борооны ус тогтохооргүй байх шаардлагатай. Цэцэрлэгийн эзэмшил газар нь

тухайн нутаг дэвсгэрт цэцэрлэгийн байршил, газрын онцлог тогтоц, цэцэрлэгийн барилга зэргээс хамаарч хүүхэд тоглох, хөгжих нөхцөл бүрдсэн биеийн тамир, тоглоом, туршилтын талбай, ногоон байгууламжаас бүрдэнэ. Цэцэрлэгүүд эзэмшил газрын төлөвлөлтийг хийхдээ дараах зургийн дагуу байгуулж болно.

Эзэмшил газрын төлөвлөлт

Зураг 1

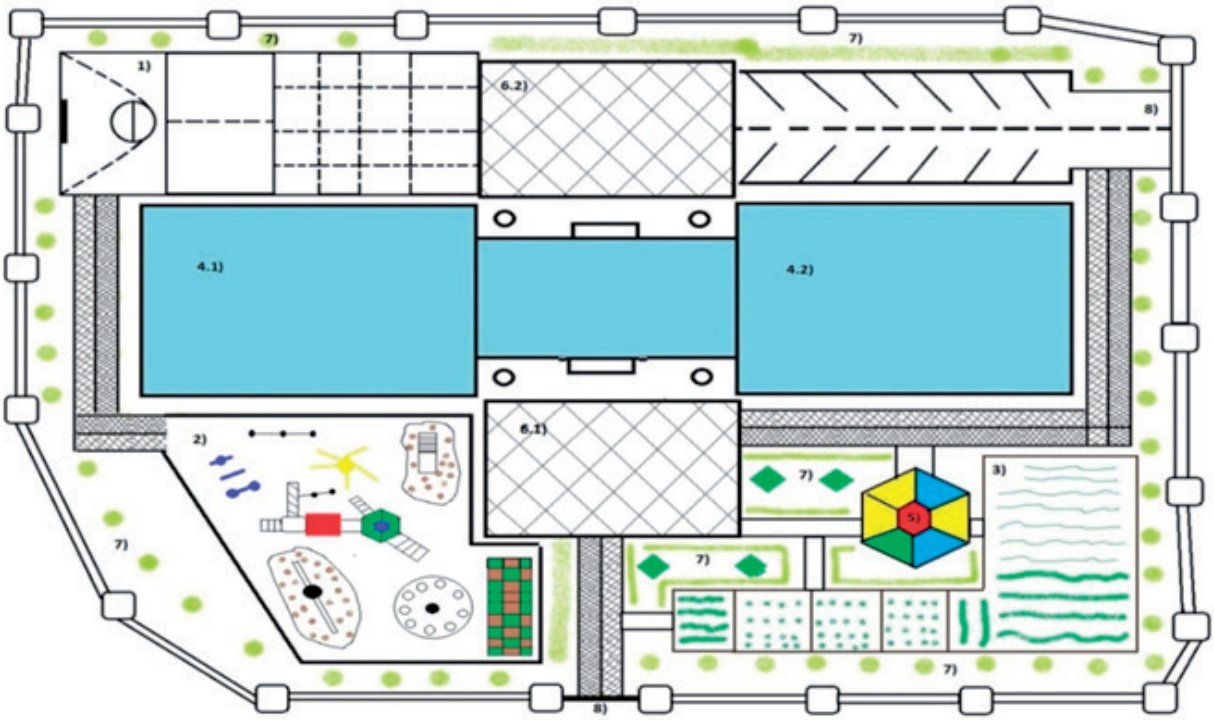

ЗУРГИЙН ТАЙЛБАР:

1. Биеийн тамирын талбай
2. Тоглоомын талбай
3. Туршилтын талбай
4.1, 4.2. Цэцэрлэгийн барилга
5. Сүүдрэвч
6.1 6.2 Зөөлөвчтэй талбай
7. Мод бут бүхий ногоон байгууламж
8. Цэцэрлэг рүү орох, гарах хаалга

Орон нутгийн онцлог, байршил, цэцэрлэгийн үйл ажиллагаанаас хамаарч эзэмшил газарт худаг, ариун цэврийн байгууламж, аж ахуйн зориулалтын агуулах зэргийг байгуулах ба ариун цэврийн байгууламжийг цэцэрлэгийн барилгаас 15м-ээс доошгүй зайд газрын байршлын доод хэсэгт байгуулах нь зохимжтой.

Ариун цэврийн байгууламжийг байгуулахдаа бохир ус соруулах зориулалтын машин, техник хэрэгсэл саадгүй зорчих боломжтой байхаар зохион байгуулалтыг хийнэ.

Та бүхэнд ариун цэврийн байгууламжид хүүхэд хүрч очихоос болгоомжлон хаалт, хашлага хийхээс гадна хаалга, таглааг байнга хаалттай байлгаж, битүүмжлэн “АЮУЛТАЙ” гэсэн тэмдэг тавихыг анхааруулж байна.

Цэцэрлэгийн хашаанд нүх, суваг шуудуу ухаж засвар тохижилтын ажил хийх үедээ хүүхдийн аюулгүй байдлыг хангасан хамгаалалт, хашилт хийж анхааруулах тэмдэг, тэмдэглэгээ байршуулах шаардлагатай.

1.2 ЦЭЦЭРЛЭГИЙН ХАШАА

MNS 6558:2015 Шаардлага 5.1.1	**Холбогдох эрх зүйн баримт бичиг:**
Цэцэрлэгийн эзэмшил газрыг хамгаалж тусгаарласан хашаатай байх бөгөөд хашааны өндөр 1.6 м-ээс багагүй байна.	БНбД II-66-88 Сургалт хүмүүжлийн байгууллагын барилга байгууламжийн зураг төсөл боловсруулах норм, дүрэм

ЗӨВЛӨМЖ

Цэцэрлэгийн эзэмшил газрыг хамгаалж тусгаарласан хашаа барьж байгуулахдаа аюулгүй байдлыг хангахын зэрэгцээ цэцэрлэгийн онцлог байдал, хүүхдийн танин мэдэхүй, сонирхолд нийцсэн загвар, өнгө, хийцтэй байхад анхаарна. Хашааг тоосго, блок, мод, төмөр зэрэг материалаар бат бөх барьж байгуулна. Дээрх зөвлөмжийн дагуу хашааг барихад анхаарах нийтлэг зүйлсийг онцолж байна.

- Модон материалаар хийсэн хашааны шонгийн голч 14см байх, газарт 1м-ээс багагүй гүнд суулгах;
- Хашааны босоо сараалж хоорондох зайг 10см байхаар тооцож, сараалжны завсраар хүүхэд шургах, мал амьтан орж, гарахаас сэргийлэх;
- Хэрэв хашааны өндөр нь тогтоосон хэмжээнд хүрэхгүй байгаа тохиолдолд суурийг өндөрлөх, өргөн нь 30см-ээс багагүй байх;
- Орон нутгийн онцлог, нөхцөлд тохируулан хашааны өндрийг 0.4м-ээс ихэсгэх буюу багасгахыг зөвшөөрнө.

Сайн туршлага: Эзэмшил газрын хашааг стандартын (MNS 6558) шаардлагад нийцүүлэн суурин хэсгийг өндөрлөж, хашааны аюулгүй байдлыг хангаж байна.

ЦЭЦЭРЛЭГИЙН ХАШАА, ХААЛГА

Зураг 2, 3

Хашааны өндөр нь тогтоосон хэмжээнд хүрээгүй байдал

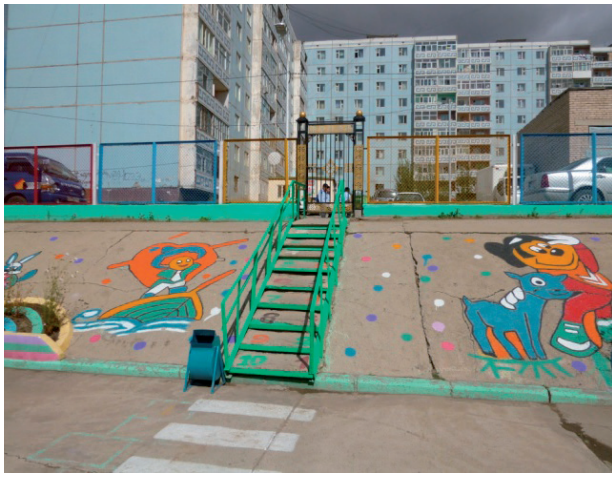

Хашааны өндрийг тогтоосон хэмжээнд хүргэж суурь хийсэн байдал

Эх сурвалж: БГД Улсын тэргүүний 94-р цэцэрлэг

Хашааны оройн хэсэг нь хурц, шовх үзүүртэй, явган зорчигчийн хаалгыг эргэдэг, дээрээ хөндлөвчтэй, хаах татуургыг пүрш, сунах материалаар хийх нь осол гэмтэл гарах нөхцөл

болдог. Явган зорчигчийн хаалганы хөндлөвчийг насанд хүрэгчийн өндрийн хэмжээнд тохируулах эсвэл хөндлөвчгүй, зориулалтын татуургатай, зөвхөн нэг зүгт онгойдог байхаар төлөвлөх нь шаардлагад нийцнэ. Мөн цэцэрлэгийн хашаанд түргэн тусламж, галын машин саадгүй нэвтрэх хаалгыг явган зорчигч орох, гарах хаалгаас тусад нь төлөвлөж байгуулахыг зөвлөж байна.

Хашаан дотор өөр зориулалтын үйл ажиллагаа эрхлэх барилга, байгууламж барихыг хориглоно.

1.3 НОГООН БАЙГУУЛАМЖ

Цэцэрлэгийн эзэмшил газрын нэг бүрэлдэхүүн хэсэг нь ногоон байгууламж юм. Ногоон байгууламж нь дараах хэсгээс бүрдэнэ.

- Зүлэгжүүлсэн талбай
- Мод, бут, сөөг
- Цэцэгт байгууламж

Эзэмшил газарт ногоон байгууламж байгуулах нь олон талын ач холбогдолтой. Тухайлбал, 1м^2 талбайд мод сөөг, ногоон байгууламж нь 18000 шоо метр агаарыг цэвэршүүлж, утаа униарын 0.03 хувийг өөртөө шингээдэг. Мод ургамал тарьж цэцэрлэгжүүлснээр орчин тойрны чийг тунадасны 75 хувь хөрсөнд шингэж, агаарын чийгшлийг 4-7 хувь ихэсгэж, нарны хэт төөнөлтийг 10-15 дахин багасган, дуу чимээг бууруулдаг гэсэн судалгааны үр дүн байна. Иймд эзэмшил газрын ногоон байгууламжид цэцэг, мод, бут, сөөг, зүлэг тарьж ургуулах нь хүүхдийн эрүүл мэнд, өсөлт, хөгжил, төлөвшилд чухал ач холбогдолтой болно.

Сайн туршлага: Эзэмшил газрын ногоон байгууламжийг байгуулахдаа ерөнхий зураглал гарган түүний дагуу мод, бут, сөөг тарьж, ногоон бүс байгуулсан.

Зураг 4, 5, 6

Эх сурвалж: Дорнод аймаг 14-р цэцэрлэг, Сэлэнгэ аймаг 7-р цэцэрлэг

ЗҮЛЭГЖҮҮЛСЭН ТАЛБАЙ БАЙГУУЛАХ

Манай орны хувьд хөрсийг зүлэгжүүлэхдээ ихэнхдээ согоовор, ерхөг, өлөнгө, хиаг, ботууль зэрэг олон наст үет ургамлуудыг өргөн хэрэглэдэг, эдгээрээс хүүхдийн цэцэрлэгийн эзэмшил газрын хөрсийг зүлэгжүүлэхэд ботууль хамгийн тохиромжтой юм. Түүнийг согоовортой хольж тарих нь илүү өтгөн шигүү ургадаг байна.

Зураг 7 Зураг 8

Ботуулийн үр

Ботуулийн ургалт

Та бүхэн эзэмшил газрынхаа онцлогоос хамаарч зүлэгжүүлсэн талбайн хэлбэр, хэмжээг зохицуулах бөгөөд зүлэгжүүлсэн зурвасын өргөнийг 75-80см байхаар тооцож, хүүхэд тойрч явах боломжтой байхаар төлөвлөж байгуулаарай.

Зүлэгжүүлсэн талбай байгуулахдаа MNS 6260:2011 "Зүлэгжүүлэх талбай бэлтгэх, үр тарих, арчлах" стандартыг баримтлан ажиллахыг зөвлөж байна. Үүнд:

- Зүлэгжүүлэх талбай явган хүний замын түвшнээс 5 см дор байгуулна.
- Хөрсийг 15-20 см гүн хагалж, хайрга чулууг цэвэрлэж, үлдсэн шороог буталж, зөөлөнө.
- Хар хүрэн хөрсийг 25х25 мм нүхтэй шигшүүрээр шигшиж, ургамлын үндэс бусад хольцоос цэвэрлэнэ.
- Шигшсэн элс, хар шороог 1:2 харьцаатай хольж өнгөн хөрс бэлтгэнэ.
- Зүлэгжүүлэх талбайд бэлтгэсэн хөрсийг 20 см зузаан дэвсэж, гадаргууг булдаж, нэгэн жигд тэгшилнэ.
- Талбайг засаж бэлтгэсний дараа 10-20 см гүнд нэвтэртэл усална.
- Зүлэгжүүлэх 1м2 талбайн хөрсөнд бууц 1кг, азот 45 г, кали 25 г-ийг хольж өгнө.
- Үрийг салхи багатай, тогтуун өдөр талбайд жигд цацаад, өнгөн хөрсөнд 3 см, дунд зэрэг хөрсөнд 2 см, шаварлаг хөрсөнд 1см гүн суулгана.
- 7-8 см зайтай шүдтэй тармуураар 2 см гүн ортол самнаж ховилд нь үрийг цувуулж хийгээд гадаргууг элсээр хучна.
- Үр тарьсны дараа хавтгай банз модоор булдаж, зөөлөн шүршиж усална.
- Зүлэгний үрийг мод, сөөг тарьсны дараа 5-р сарын 2-р 10 хоногоос 6-р сарын 30-ны хооронд багтааж суулгана. (П.Дулмаа, 2005)

Хүснэгт 1

1м² талбайд тарих үрийн хэмжээ

№	Ургамлын нэр	Үрийн хэмжээ (г)
1	Нугын биелэг өвс	13, 5 - 18, 0
2	Улаан ботууль	21, 0 - 24, 0
3	Саман ерхөг	10, 5 - 16, 5
4	Соргүй согоовор	21, 0 - 30, 0
5	Мөлхөө хиаг	22, 5 - 24, 0

Тарьсан үрийг соёолтол хөрсийг 5-10 см-ийн гүнд тогтмол чийгтэй байлгана. Хөрсийг өдөр бүр өглөө, оройн сэрүүнд 1м^2 талбайг 30-40 литр усаар мананжуулж усална. Үр соёолсноос хойш 20-30 л ус ногдохоор бодож, долоо хоногт 2-4 удаа, гандуу үед өдөр бүр усална. Услалтын системийг шүршүүртэй болгох (Зураг 9) нь зүлэг, модыг жигд, зөөлөн даралттай усаар шүршиж услахад илүү тохиромжтой байх болно.
Дараах зургийг харна уу.

Зураг 9

Хөрс бэлтгэх

Зураг 10

Шүршүүртэй услалтын систем

Мод, бут, сөөг тарих, арчлах

Хүүхдийн цэцэрлэгийн хашааг тойруулан шар хуайс, хайлаас зэрэг чигмэглэлийн мод бутыг тарихаас гадна жимсний бут тарьж болно.

Мод - Нэг бүдүүн голлосон иштэй, 100-500 жил насалдаг, 10-40 м өндөр ургадаг, наслах тутам иш нь томордог модлог ургамал тохиромжтой. Жишээ нь улиас, улиангар, тоорой, хайлаас, хус, шинэс, нарс, гацуур, хуш, жодоо гэх мэт.

Бут - Уг орчмоосоо буюу үндэсний хүзүүнээсээ олон салаа иштэй, 10-50 жил буюу харьцангуй цөөхөн жил насалдаг, 1-8 м орчим өндөр ургадаг модорхог ургамал. Жишээ нь харгана, буйлс, гүйлс, балгана, бургас, монос, тошлой, сухай, нохойн хошуу, үхрийн нүд, чацаргана, тэс, гандигар, долоогоно, жигд, чаргай, яргай гэх мэт.

Сөөг - Бутлан ургадаг, өвдөг ташаагаар татам намхан модлог ургамлыг хэлнэ. Жишээ нь боролзгоно, тавилгана, арц, зээргэнэ, тэсэг, бударгана, даль, сургар, нэрс, аньс гэх мэт.

Сайн туршлага: Цэцэрлэгийн сургалтын хөтөлбөрөөр хүүхдэд мод, бут, сөөг тарьж ургуулах, үр шимийг нь авч ашиглах, арчилж хамгаалах боломж бий.

Зураг 11, 12

Эх сурвалж: Сэлэнгэ аймаг Сүхбаатар сум 7-р цэцэрлэг

Цэцэрлэгийн эзэмшил газарт мод, бут, сөөгийг тарихдаа хүснэгт 2-д заасан хэмжээг баримтлан хаана, ямар мод тарихаа зөв сонгох шаардлагатай. Учир нь барилгын үүдний хэсэгт мод, бут тарих нь зай талбайг багасгаж, харагдах орчныг хязгаарладаг тул хашааны дагуу тарих нь зохимжтой. Хэрэв жимсний бут тарьсан бол бүл үүсгэж тарихыг зөвлөж байна.

Хүснэгт 2

Эзэмшил газарт мод бут, сөөг тарих хэмжээний үзүүлэлт

Хоорондын зай	Хэмжээ
Шилмүүст болон навчит модны хоорондох зай	3-4м
Бут, сөөгний хоорондох зай	0.7-1.5м
Модны эгнээ хоорондын зай	2.5-4м
Бут, сөөгний эгнээ хоорондын зай	1-1.5м

Модыг барилгын их суурiас 10м, бут сөөгийг 5м-ээс багагүй зайд тарина. Мод, бутыг барилгад хэт ойр тарих нь өрөө тасалгаанд нарны гэрэл нэвтрэхэд саад болдог, модны үндэс нь барилгын суурийг гэмтээдэг болохыг анхааруулж байна.

Бут, сөөг, олон наст өвслөг ургамал болон цэцгийг зохиомжлон, өнгө, хэлбэр дүрст оруулж, чимэглэж тарьж, ургуулах нь эзэмшил газрыг өнгө үзэмж сайтай харагдуулахаас гадна хүүхдэд сонирхолтой, тааламжтай байх нөхцөлийг бүрдүүлнэ. Эзэмшил газарт харгана, нохойн хошуу, зарим сортын чацаргана зэрэг өргөстэй бут хүүхдэд аюултай тул тарихыг хориглоно.

ЦЭЦЭГТ БАЙГУУЛАМЖИЙГ БАЙГУУЛАХ

Цэцэрлэгийн эзэмшил газар нь хүртээмжтэй, том талбайтай бол цэцэгт байгууламжийг байгуулж болно. Цэцэгт байгууламж нь зүлэгжүүлсэн талбай, хэд хэдэн цэцгийн мандлаас бүрдэнэ. Цэцгийн мандлыг байнгын болон зөөврийн хэлбэрээр байгуулна. Мандлын цэцгийг үрээр шууд тарих болон үрсэлгээгээр ургуулна. Удаан цэцэглэдэг хонгорзул (астера), хун цэцэг (петуния), голт гэсэр (астра), алаг нүдэн (анютины глазки), арслангийн завж (львинный зев), мандарваа (георгина) зэрэг цэцгийг урьдчилан дулаан гэрэлтэй байранд үрсэлгээ хийж, мандалд шилжүүлэн суулгана. Богино хугацаанд цэцэглэдэг цэцгийн үрийг шууд мандалд тарина. Цэцгийн мандал байгуулахдаа зөөврийн мандлыг барилгын үүдний хэсэгт, бусад цэцгийн мандлыг зүлэгжүүлсэн талбайн хэсэгт эсвэл ногоон зурвасын дагуу байрлуулах нь зохимжтой болохыг дараах зургаас хараарай. Цэцэгт байгууламжийн загваруудыг зургаар харуулъя.

Цэцгийн мандлыг байгуулах шийдэл

Зураг 13, 14

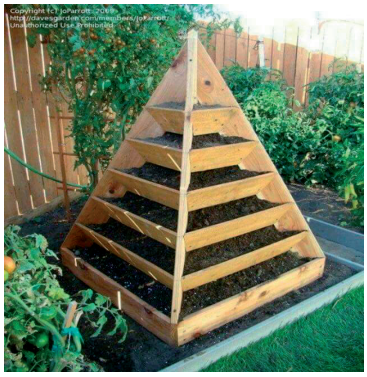

Та бүхэн эзэмшил газартаа цэцэгт байгууламж байгуулахдаа, цэцгийн ургах өндрийн

зохилдолгоог харгалзах хэрэгтэй.

Цэцэгт байгууламж

Зураг 15, 16

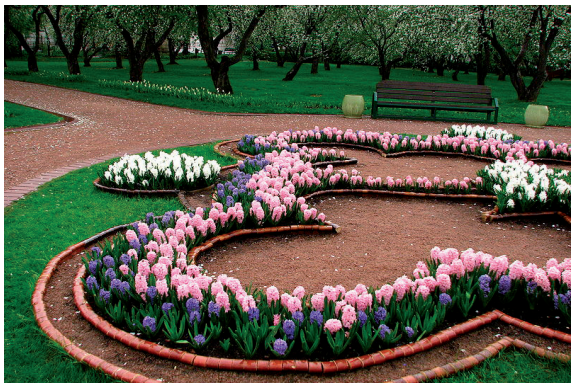

Өндөр нь нэг түвшинд ургасан цэцэгт байгууламж

Янз бүрийн өндөртэй ургасан цэцэгт байгууламж

Зураг 17

Танай цэцэрлэгийн эзэмшил газрын зарим хэсэг нь налуу бол хуйлдаг зүлэг болон эко хавтан байршуулж, хавтангийн нүд бүрд цэцгийн үр тарих эсвэл үрсэлгээг суулгахад сул шороо багасаж эко орчин бий болно.

1.4 ТОГЛООМЫН ТАЛБАЙ

MNS 6558: 2015 **Шаардлага 5.1.3** Тоглоомын болон биеийн тамирын талбайд хүүхдийн хөгжлийн онцлог, хэрэгцээ сонирхолд нийцсэн, хөдөлгөөнийг дэмжсэн тоглоом байрлуулах ба тоглоом нь ISO 8124 цуврал стандартын шаардлага хангасан байна.	**Холбогдох эрх зүйн баримт бичиг:** MNS ISO 8124-4:2011 Тоглоомын аюулгүй байдал. 4-р хэсэг (Гадна ба дотор ашигладаг савлуур болон гулсуур түүнтэй адил тоглоомууд)

зөвлөмж

Цэцэрлэгийн эзэмшил газарт хүүхдийн хөгжлийн онцлог, хэрэгцээ, сонирхолд нийцсэн, хөдөлгөөнийг дэмжсэн тоглоомуудыг байрлуулна. Мөн тухайн цэцэрлэгийн өөрийн онцлог, зуны, нүүдлийн цэцэрлэг ажиллуулах зэрэг үйл ажиллагаанаас хамаарч зөөврийн тоглоом ашиглаж болно. Тоглоомын талбайн тоглоом, тоног төхөөрөмжид дараах нийтлэг шаардлага тавина. Үүнд:

- Тоглоом, тоног төхөөрөмж тус бүрийн эрүүл, аюулгүй байдлыг хангах;
- Зөөврийн тоглоом, биеийн тамирын тоног төхөөрөмжийг ашиглахдаа хүүхдийн бие

махбодод гэмтэл учруулахгүй байхаар тогтвортой байршуулах;

- Гулсуур, авирах шат, дүүжин, савлуур зэрэг тоглоомоор тоглох, дугуй унах, цас мөсөн дээр гулгах үеийн аюулгүй байдлыг хангах;
- Тоглоомын талбайд элс, зөөлөвчин шал, зүлэг, угаасан хайрга зэрэг зөөлөн гадаргуутай хамгаалалт хийж хүүхдийн эрүүл ахуй, аюулгүй байдлыг хангах;
- Тоглоомын талбайн тоглоомуудад тогтмол хяналт тавьж, гарсан эвдрэлийг засан сэлбэж, хүүхэд бэртэж гэмтэхээс сэргийлэн аюулгүй байдлыг хангах;

Тоглоом, биеийн тамирын талбайн тохижилт, тоноглолын их засвар хийх жишиг хугацаа 4 жил байна. Сургууль, цэцэрлэгийн цогцолборын эзэмшил газарт бага насны хүүхдийн тоглох талбайг тусад нь байгуулна.

Цэцэрлэгийн гадна талбайд хаягдал төмөр, дугуй, сантехникийн хоолой зэрэг материалаар тоглоом хийж ашиглаж байна. Энэ нь "Хүүхдийн тоглоомын үйлдвэрлэлт ба худалдаанд тавигдах эрүүл ахуй, ариун цэврийн дүрэм"-ийн 2.2-заасан "хаягдал бүтээгдэхүүн болон ариутгаагүй, шинжлэгдээгүй хоёрдогч түүхий эд ашиглахыг хориглоно" гэсэн заалтыг зөрчиж байгаа тул ашиглахгүй байхыг анхааруулж байна.

Сайн туршлага: Эцэг эхийн дэмжлэг, оролцоотой хүүхдэд ээлтэй тааламжтай, хүртээмжтэй, тоглох орчны эрүүл, ахуй аюулгүй байдлыг хангаж тохижуулсан нь хүүхэд бүрд ээлтэй, тааламжтай, хүртээмжтэй байна.

Зураг 18

Тоглоомын талбай

Эх сурвалж: СБД Улсын тэргүүний 1-р цэцэрлэг

Зураг 19

Эх сурвалж: ЧД 9-р цэцэрлэг

Зураг 20, 21

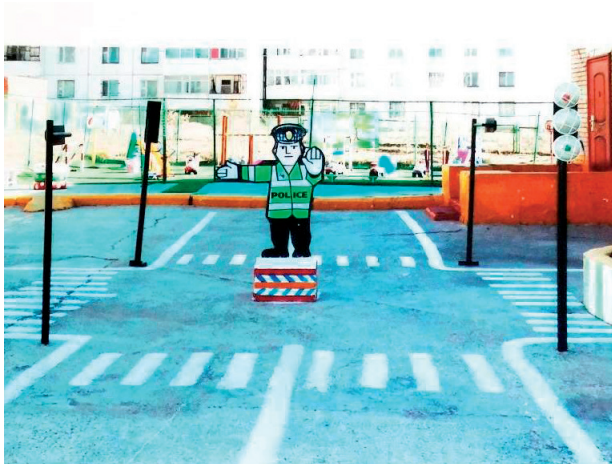

Эх сурвалж: БГД 77, 93-р цэцэрлэг

СУУРИН ТОГЛООМ

Та бүхэнд тоглоомын талбайд сүүдрэвч, гулсуур, дүүжин, элсээр тоглох талбай, савлуур зэрэг суурин тоглоом байх ба тухайн тоглоом хэд байх, тоглоомын талбайн аль хэсэгт байрлуулахыг цэцэрлэгийн эзэмшил талбайн хэмжээ, боломж нөхцөл, хүүхдийн тоог харгалзан байгуулахыг зөвлөж байна. Суурин тоглоомыг хөдөлгөөнгүй суурилуулж, суурь хэсэгт нь зөөлөн шалавч байрлуулах хэрэгтэй. Тоглоомын гадаргуу нь хурц ирмэг, ил цухуйсан эрэг шураггүй байх нь эрүүл, аюулгүй байдлыг хангана. Суурин тоглоомын загварыг (Зураг 22-24) зургаар харуулъя. Эдгээр суурин тоглоомын зарим эд ангийн хэмжээг MNS6558:2015 Сургуулийн өмнөх боловсролын байгууллагын сургалтын орчны ерөнхий шаардлага стандартын хавсралтаас үзэж танилцаарай.

Зураг 22

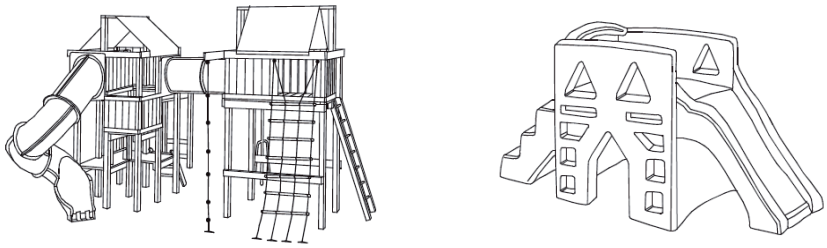

Тодорхой замаар гулсахад зориулагдсан налуу гадаргуу

Зураг 23

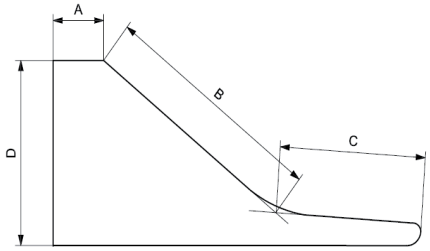

ТАЙЛБАР:
- A. Эхлэх хэсэг
- B. Гулсах хэсэг
- C. Төгсгөлийн хэсэг
- D. Гулсуурын өндөр
- B+C. Гулсуурын урт

Гулсуурын эд анги хаалт, шат, тавцан зэрэг нь тээглэх, гогцоодох аюул, эрсдэлийг дагуулдаг тул анхаарахыг зөвлөж байна. Хэрэв модон материалаар хийсэн тохиолдолд өргөс орохоос сэргийлж сайтар зүлгэж өнгөлөх буюу хамгаалалт хийх хэрэгтэй.

САВЛУУР

Савлуурын хэсгийг хөндлөвч модтой холбож уях зориулалттай бүтэц.

Зураг 24

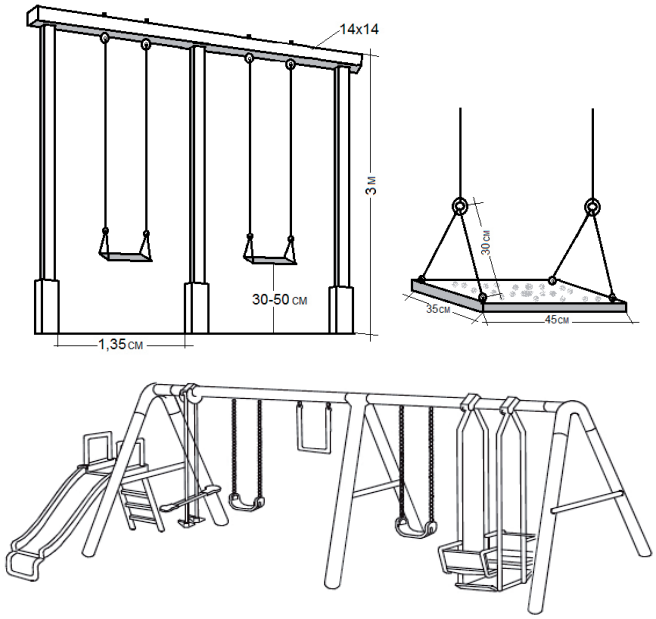

Тоглоомыг суурилуулах заавар, угсрах арга нь шошго эсвэл түүнийг дагалдах бичигт тусгагдсан байдаг тул заавал танилцах шаардлагатай. Жишээ нь, савлуур болон хөдөлгөөнт, суурин тоглоомыг угсарч, суурилуулахдаа дараах зааврыг баримтална.

- Савлуур, хөдөлгөөнт тоглоомыг ямар нэгэн байгууламжаас дор хаяж 1, 8 м зайд байрлуулах эсвэл хашаа, гараж, байшин, хэц, унжсан салаа мөчир, угаалгын газрын шугам хоолой, цахилгааны утас зэрэгт саад учруулахгүй газар суурилуулах;
- Энгийн хэрэглээний үед болон санаандгүй тохиолдлоор буруу хэрэглэх явцад тулгуурын бусад элементүүд өргөгдөх, бэхэлгээний хэрэгсэл мултарч хөмрөхөөс сэргийлэхийн тулд зангуу, гадас зэрэг бэхэлгээг хэрхэн суурилуулах, хөрсний бүтцийг онцгой анхаарах;
- Бүдрэх, тээглэх аюулыг багасгахын тулд зангуу, гадсыг газартай тэгшлэх эсвэл газарт гүн суулгаж өгөх;
- Дүүжин даажин, савлуур, гулсуур, авирах шат зэрэг хөдөлгөөнт тоглоомуудын зааварт элс, хөөс, хаймар, модны холтос, үртэс зэрэг нь суурилуулахад хэрхэн нөлөөлөх талаар тусгагдсан байгаатай урьдчилан заавал танилцах;
- Савлуурын дүүжлэх хэсэг нь бөх бат, уян материалаар хийгдсэн, хүүхэд барихад тохиромжтой байх;
- Савлуурт хүүхэд тоглож байх үед бусад хүүхэд урдуур, хойгуур нь явахдаа болгоомжтой байхыг сануулах;
- Тоглоомыг битум, цемент зэрэг аливаа хатуу гадаргууд суурилуулж болохгүй болохыг анхаарна.

Савлуур, хөдөлгөөнт тоглоомын хөндлөвч, холбоос, зангуу зэрэг гол хэсгүүдийн засвар үйлчилгээг хийхдээ бүдүүвч зураг, хугацаа, зааварчилгааг мөрдлөг болгоно. Үүнд:

- Эрэг, боолтыг чангалах;
- Бүх металл хөдөлгөөнт хэсгүүдийг тослох;
- Хурц ирмэгтэй боолт, эргийн гадаргууг далдлах, шаардлагатай бол солих;
- Савлуурын сандал, гинж, олс болон бусад хавсарга эд ангиудын муудсан эсэхийг шалгах, шаардлагатай бол үйлдвэрлэгчийн зааврын дагуу солих;
- Зэвэрсэн эд ангиуд, хоолойг өнгөлж цэвэрлэх, шаардлагатай бол хар тугалга агуулаагүй будгаар будах гэх мэт.

СҮҮДРЭВЧ

MNS 6558: 2015 **Шаардлага 5.1.6** Тоглоомын талбайд хүүхдийн тооноос хамааран сүүдрэвчтэй байна.	**Холбогдох эрх зүйн баримт бичиг:** БНбД II-66-88 *Сургалт хүмүүжлийн байгууллагын барилга байгууламжийн зураг төсөл боловсруулах норм, дүрэм*

ЗӨВЛӨМЖ

Нарны хэт туяа, салхи, агаарын элдэв тунадсаас хүүхдийг хамгаалах, амрах, тоглоход зориулан тулд бүлгийн хүүхэд байрлах хэсэгт 40м^2 талбайтай сүүдрэвч төлөвлөж өгнө. Сүүдрэвч барих талбайн хэсгийг зөв сонгох нь чухал. Мөнх цэвдэг хөрстэй нутаг дэвсгэрт барих сүүдрэвч нь модон шалтай байх ёстой. Сүүдрэвчийг барихдаа өөрийн цэцэрлэгийн онцлог, хүчин чадал, хүүхдийн сонирхолд нийцүүлэн хэд хэдэн төрөл, хэлбэрээр байгуулах бөгөөд дараах шаардлагыг хангасан байна.

- Сүүдрэвчийн шалыг газраас 15см-ээс багагүй өндөрт байлгана.

- Сүүдрэвчийн талуудыг 1.5м-ээс доошгүй өндөртэй хашлагаар тусгаарлана.
- Сүүдрэвчийн сандлын хэмжээ нь хүүхдийн наснаас хамааран 18-34см өндөртэй байна.

Зураг 25

Цэцэрлэгийн тоглоомын талбайн сүүдрэвчийн зургийг харуулъя.

Эх сурвалж: Дорнод аймаг 18-р цэцэрлэг

Эх сурвалж: ЧД 9-р цэцэрлэг

Сүүдрэвчийг хийх материалд хорт бодис ялгаруулах хуванцар, шилэн хийц ашиглахыг хориглоно.

ЭЛСНИЙ ТАЛБАЙ

Элсээр тоглох нь хүүхдийн танин мэдэхүй, бүтээлч сэтгэлгээг хөгжүүлэх, туршилт хийх, найз нартайгаа хамтарч тоглоход ач холбогдолтой. Элсний талбайд хүүхдийн хөгжлийн онцлог, хөдөлгөөний чиглэлд тохируулан, ус авах цорго байрлуулж ус зөөх, усаар тоглох хэсгийг хамтад нь шийдвэл илүү сонирхолтой болно.

MNS 6558:2015 *Шаардлага 5.1.4* Тоглоомын талбайд элсээр тоглох хэсэг байгуулан, элсийг гадны бохирдлоос хамгаалан бүтээж, ашиглалтын шаардлага хангахгүй тохиолдолд тухай бүр солино	**Холбогдох эрх зүйн баримт бичиг:** Боловсролын салбарын барилга угсралт, засварын ажлыг гүйцэтгэхтэй холбогдсон зөвлөмж, 2005

зөвлөмж

Та бүхэнд тоглоомын талбайд элсээр тоглох хэсгийг байгуулахдаа дараах загвар зургуудаас санаа авч давхар шийдэлтэй хийж тохижуулах нь илүү шинэлэг, хүүхдийн сонирхолыг татах болно. Элсний хайрцагны хашлагыг 20-30см өндөртэй, хүүхдэд аюулгүй материалаар хийнэ. Мөн элсний хайрцагыг талбайн хэмжээнээс хамаарч сүүдрэвчний хамт давхар шийдэлтэй хийсэн загварыг 27, 28-р зургаас харна уу.

Зураг 27, 28

Хайрцаг доторх элсний зузаан 20-25см байна.

Элсийг сонгохдоо дараах хэмжээсийг харгалзан сонгохыг зөвлөж байна.

Элс нь бүдүүн (1-2мм), том (1-0, 5мм), дунд (0.5-25мм), жижиг (0.25-0.1м), нарийн (0.1-0.05мм) ширхэгтэй байх ба цэцэрлэгт дундаас бүдүүн ширхэгтэй элсийг сонгож хэрэглэнэ. Нарийн буюу жижиг ширхэгтэй элс нь хүүхдийн нүд, чих, хамар, аманд орж эрүүл мэндэд сөргөөр нөлөөлж болзошгүйг анхаарвал зохино.

Зураг 29

Элсийг гадны бохирдолоос хамгаалж бүтээнэ.

Цэцэрлэг нь орон нутгийн мэргэжлийн хяналтын газрын эрүүл ахуйн хяналтын хэлтэст хандан элсэнд жилд 2 удаа шинжилгээ хийлгэж, халдвар үүсгэгч нян илэрвэл тухай бүр бүрэн солих шаардлагатай болохыг зөвлөж байна.

Хүүхэд тоглоход зориулсан элсэнд голын тунамал угаасан элсийг хэрэглэх ба уулын элсийг хэрэглэхгүй.
Элсний хайрцаг болон тогломыг машины дугуйгаар хийх нь газрын хөрсөнд бохирдол, химийн хорт бодис үүсгэх, хүүхдийн эрүүл мэнд, аюулгүй байдалд сөргөөр нөлөөлөх тул хориглоно. (Т.Болд, Ж.Иванов, 2005)

1.5 БИЕИЙН ТАМИРЫН ТАЛБАЙ

Цэцэрлэгийн эзэмшил газарт тоглоомын талбай байхаас гадна хүүхдийн бие бялдрын өсөлт хөгжлийг хангах, дасгал хөдөлгөөн хийх, сургалтын үйл ажиллагаа зохион байгуулахад зориулагдсан биеийн тамирын талбайг байгуулна. Биеийн тамирын талбайг хүүхдийн тооноос хамаарч нэг хүүхдэд ногдох талбай 1м^2 ба нэг талбайн хэмжээ 150м^2 -250м^2 байхаар төлөвлөнө. Биеийн тамирын талбайн тоног төхөөрөмжийг тогтмол засан сэлбэж, талбайд хүүхэд бэртэж гэмтэхээс сэргийлэн зүлэг, элс, зөөлөвчин шалавч зэргийг хийж өгнө. Биеийн тамирын талбайд хүүхдийн нас, биеийн онцлогийг харгалзсан, хөдөлгөөнийг дэмжсэн тоглоомын хэрэгслийг байрлуулахаас гадна спорт тоглоомын орчин бүрдүүлж өгөх хэрэгтэй. Тоглоомын талбай дахь бүх хэрэгслүүдийн хоорондох зай 2-6 метр зайтай байна. Үүнд:

- **Уртын харайлтын замын өргөн** 1, 5-2м, урт 8-10м, замын төгсгөлд газардахад зориулж 3м урт, 1, 5-2м өргөн, 30х40см гүнтэй нүх бэлтгэж, нүхний дотор талыг элсээр дүүргэнэ.
- **Хөл бөмбөгийн талбайн урт** 18м, өргөн 12м хэмжээтэй зүлэгжүүлсэн талбай байна. Хөл бөмбөгийн хаалга нь гадаа талбайд бат бөх тортой, 2, 5-3м урттай, 1, 5 м өндөртэй байна.
- **Гар бөмбөгийн торны** өндрийг хүүхдийн өргөсөн гарын хэмжээнд тохируулна.
- **Сагсан бөмбөгийн талбайн** хэмжээ 7х13м, сагсны шийд нь цагираг, тор, самбар, тулгуур хөл зэргээс бүрдэнэ. Шийдний цагиргийн диаметр 45см, самбарын урт 120см, өргөн 90см байна.Торыг газраас 180-200 см өндөрт байрлуулна. Сагсны шийдийг гадаа талбайд бат бөх төмөр, модоор хийж, сайтар бэхэлсэн байна.
- **Авиралтын шат** газраас 3-3, 5м өндөр, эгнээ бүр нь 65см өргөнтэй 6-8 эгнээтэй байрлуулна.
- **Тэнцвэрийн вандан** сандлын урт 3м, өргөн нь 20см, өндөр нь 25-40см байна.
- **Шидэлтийн онох байг** янз бүрийн байрлалаар тогтоож өгнө. (Д.Нонна, 1984)

1.6 ТУРШИЛТЫН ТАЛБАЙ

Цэцэрлэгийн эзэмшил газарт туршилтын талбай байгуулна. Туршилтын талбайд энгийн хөдөлмөр хийх, ургамлын ургалт, арчилгааг ажигласнаар хүүхэд байгаль орчныг танин мэдэх, ургамал, байгаль орчны юмс үзэгдлийн учир шалтгаан, холбоо хамаарлыг таних, хүүхдийн үгийн баялагтай болох боломж нэмэгдэнэ. Мөн танин мэдэхүйн хүрээ өргөжихийн зэрэгцээ амьдрах ухаанд суралцах, бие бялдрын хөгжлийг хангахад тустай юм. Өөрөөр хэлбэл яагаад ургамалд ус, нар чухал, хүмүүс ногоог хэрхэн арчилж ургуулдаг, ногооны ач тус яаж, хэрхэн арчлах, хайрлан хамгаалах талаар мэдэж авна.

Та бүхэн ногооны талбайгаа төрөлжүүлэн байгуулахдаа дараах загвар зургаас санаа авч тохижуулаарай.

Зураг 30

Зураг 31

Зураг 32

Туршилтын талбай нь хүүхдийн тооноос хамаарч 30-120м^2 хэмжээтэй байх ба тарьсан ногооны хамар хоорондын зай 50-60см, гол замыг 1м зайтай хийж хүүхэд чөлөөтэй ажиллах нөхцөлийг бүрдүүлнэ. Туршилтын талбайд хүүхдийн хийх энгийн хөдөлмөрийг зохион байгуулахад хүүхдийн нас, бие бялдрын хөгжлийн онцлогт тохирсон, осол аюулгүй байдлыг хангасан хүснэгт 3 жагсаалтын дагуу багаж хэрэгслийг бэлтгэнэ. Зарим нэг багаж хэрэгслийн хэмжээг 25-р зурагт заасан байгаа. (П.Дулмаа, 2008)

Хүснэгт 3

Багаж хэрэгслэлийн үлгэрчилсэн жагсаалт

Багаж хэрэгслийн нэр	Хэмжээ /см-ээр /	Байвал зохих тоо ширхэг
Хүрз	Иш-75-80, хүрзний толгойн хэсэг 15см*13	10
Хутгуур	Бариул ишний урт-10-12	10
Тармуур	Ишний урт-100-110, толгойн өргөн-20-22, шүдний урт-5-7	10
Хувин	1 литрийн хэмжээтэй, хөнгөн, эрүүл ахуйн шаардлага хангасан материалаар хийгдсэн	10
Шүршүүр	1-2 литрийн багтаамжтай, хөнгөн, эрүүл ахуйн шаардлага хангасан материалаар хийгдсэн	5
Дамнуурга	Гарын урт, ачих хэсгийн хамт 100-110, ачих хэсгийн талбай 20-30, ачих хэсгийн хүрээний өндөр 3-4, даац 3-4кг	5

Багаж хэрэгслийн нэр	Хэмжээ /см-ээр /	Байвал зохих тоо ширхэг
Түрдэг тэрэг	Гарны хамт 100 -110, гар хоорондын зай 35, хайрцагны хажуу талын урт 30-40, дугуйны диаметр 12	5
Самнуур	Шүд хоорондын зай 2, шүдний урт 8-10, бариул нь 75-80	10
Пайз	Хүнсний ногоо тарьсан талбайг харагдуулах, хэмжих зорилгоор гадас, олс хэрэглэж дээр нь пайз өлгөнө.	

Зураг 33

Туршилтын талбайн багаж хэрэгсэл

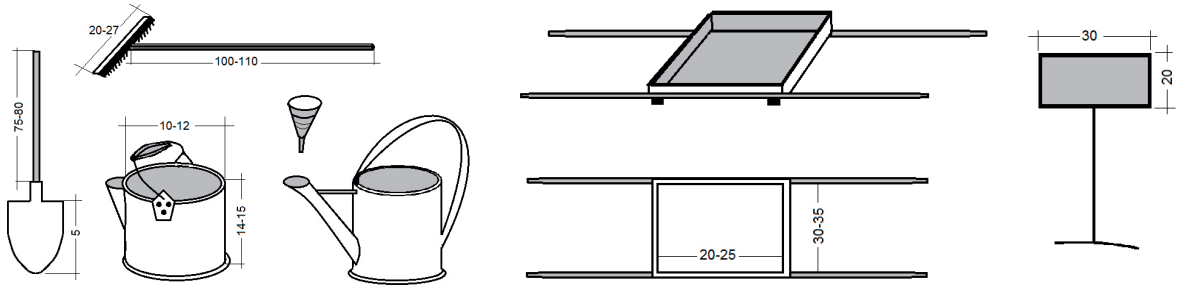

Сайн туршлага: Туршилтын талбайд төрөл бүрийн хэлбэрээр наадах, ургамал тарьж, амьтан тэжээх, хөрс шороо, цас, ус, хөдөлмрийн багаж хэрэгсэлтэй харьцаж ажиллах тааламжтай, эко орчныг бүрдүүлсэн.

Зураг 34, 35

Эх сурвалж: ЧД 56-р цэцэрлэг

ХҮЛЭМЖ

Цэцэрлэгийн эзэмшил газарт бага оврын хүлэмжийг байгуулан улаан лооль, гүзээлзгэнэ, өргөст хэмх зэрэг ногоог тарихаас гадна цэцгийн үрсэлгээ хийнэ.

Багш хүлэмжинд үйл ажиллагааг зохион байгуулахдаа хүлэмжийг агааржуулан, агаарын сэлгээ хийсний дараа хүүхдийг оруулахыг анхааараарай. Хүүхэд хүлэмж болон туршлагын талбайд хөдөлмөр хийх үйл ажиллагаанд оролцоход нь шаардагдах хөдөлмөрийн багаж хэрэгслийн эрүүл, аюулгүй байдлыг урьдчилан хангаж бэлтгэнэ. Мөн хүүхэд хүлэмжинд ажиллахдаа ургасан ногоо, жимсийг шууд идэхгүй болохыг анхааруулна. Та бүхэн дараах хүлэмжийн загвараас сонголт хийх боломжтой.

Зураг 36-38

Бага оврын хүлэмжийн загвар

1.6 ГЭРЭЛТҮҮЛЭГ, КАМЕР

MNS 6558: 2015 **Шаардлага 5.1.2** Эзэмшил газарт цахилгаан гэрэлтүүлэг, камертай байна.	**Холбогдох эрх зүйн баримт бичиг:** - БНбД 23-02-08 Эзэмшил газрын талбайн гэрэлтүүлэг - БНбДII-66-88 Сургалт хүмүүжлийн байгууллагын барилга байгууламжийн зураг төсөл боловсруулах норм, дүрэм

ЗӨВЛӨМЖ

Эзэмшил газрын гэрэлтүүлэг

Эзэмшил газрын гэрэлтүүлгийг цэцэрлэгийн барилгын бүхий л хэсэгт жигд тарах, зам, гарцыг гэрэлтүүлэхээр доошоо гэрэлтдэг байхаар төлөвлөж байрлуулна. Тусгай цэцэрлэгийн эзэмшил газрын бүлгийн талбайд дунд зэргийн хэвтээ чиглэлийн тусгалтай 10лк гэрэлтүүлэг, зам гарцад 6лк гэрэлтүүлэг байхаар төлөвлөнө.

Гэрлийн шонгийн өндөр, хоорондын зай, гэрлийн хүчин чадал зэргийн үзүүлэлтийг тооцож гэрэлтүүлэгийг төлөвлөнө. Мөн гэрэлтүүлгийг заавал гэрлийн шон хэрэглэхгүйгээр байшингийн дээвэр, хана дээр байрлуулж болно. Гэрэлтүүлгийг гэрэл ойлгогч материалтай хослуулах нь хамгийн үр дүнтэй.

Нарны эрчим хүчээр ажилладаг гэрэлтүүлэг хийхэд тухайн бүс нутгийн нарны хоногийн тухай мэдээллийг авч түүнтэй уялдуулан бусад эх үүсвэрийн гэрэлтүүлгийг ашиглана. Өөрөөр хэлбэл Монгол орны газар зүйн байршлаас шалтгаалан өвлийн улиралд эрт нар шингэдэг, нарны хүч багасдаг зэргийг харгалзан эрчим хүчээр асах гэрэлтүүлгийг давхар шийдэж өгөх хэрэгтэй.

Камер

Хяналтын систем нь DVR бичигч, камер зэрэг олон төхөөрөмжөөс бүрддэг ба хаана суурилуулахаас шалтгаалж, суурилуулалт, камерын сонголтыг хийнэ. Тиймээс хаана суурилуулах, хяналтын харагдах талбай, чиглэлийн талаар мэргэжлийн байгууллагаас зөвлөгөө авахыг зөвлөж байна.

Цэцэрлэгт хүүхдийн аюулгүй байдлыг хангах, орчноо хянах, эрсдэлийг багасгах, үйл ажиллагааг баримтжуулахын тулд камер суурилуулна. Иймд барилгын онцлог, талбайн хэмжээ, ашиглах хэрэгцээ, шаардлага зэргээс шалтгаалан гэрэлтүүлэг, камерын байрлал, хүчин чадал

зэргийг сонгож хэрэглэнэ. Камерыг суурилуулахдаа харагдах талбайн өнцөг, урт өргөн, ханын байрлал, талбайг өргөн хэмжээгээр тод харах цэг, бичлэг хийх хугацаа зэргийг тооцоолно. Усны хамгаалалтгүй камерыг бороо ихтэй газар суурилуулбал камерт механик гэмтэл учирч болох тул хамгаалалт хийж өгнө.

Цэцэрлэгт түгээмэл хэрэглэж байгаа камер, түүний бичлэг хадгалах хугацаа, хүчин чадал зэргийг дараах зургаас харна уу.

Зураг 39

CCTV Camera **1Megapixel/720P/1MP AHD/Night Vision, Home Security Camera, IR**

ХОЁРДУГААР БҮЛЭГ:

СУРГУУЛИЙН ӨМНӨХ БОЛОВСРОЛЫН БАЙГУУЛЛАГЫН БАРИЛГА БАЙГУУЛАМЖ

2.1. БАРИЛГА
2.2. БҮЛГИЙН ӨРӨӨ
2.3. АРИУН ЦЭВРИЙН ӨРӨӨ
2.4. ХӨГЖИМ, БИЕИЙН ТАМИРЫН ТАНХИМ
2.5. ГАЛ ТОГОО
2.6. ГЭР ЦЭЦЭРЛЭГ

2.1 БАРИЛГА

Цэцэрлэг нь сургалтын хэвийн үйл ажиллагааг явуулахад хүрэлцэхүйц зориулалтын барилга байгууламжтай, батлагдсан зураг төслийн дагуу баригдсан байна. Барилга нь дуу, чимээ, хөдөлгөөн ихтэй зам, талбай болон агаарыг бохирдуулж болох химийн үйлдвэр, хорт хий, цацраг, тоос, бусад бохирдуулагч эх үүсвэрээс 500 метрээс доошгүй зайтай, зонхилох салхины урсгалын дээд талд орон сууц, гэр хорооллын ойр байрласан байх гэсэн шаардлагыг сургалт хүмүүжлийн байгууллагын барилга байгууламжийн зураг төсөл боловсруулах норм, дүрэм БНбДII-66-88-д заасан байдаг.

Цэцэрлэгийн барилга нь барилга байгууламжийн ашиглалтын явцад хүүхэд, багш, ажилчдын эрүүл мэнд, амь нас, хүрээлэн байгаа орчинд аюул учруулахгүй, газар хөдлөлт болон байгалийн онц ноцтой үзэгдэлд барилга буюу гэр нь бат бэх тогтвортой байлгахад анхаарна.

Та бүхэн цэцэрлэгийн барилга байгууламжийг өмчлөгч, эзэмшигчийн хувьд дараахь хууль эрх зүйн баримт бичгийг сайн судлаарай. Үүнд:

- Барилгын тухай хууль (шинэчилсэн найруулга 2016),
- Газрын тухай хууль (шинэчилсэн найруулга 2002),
- Хот байгуулалтын тухай (шинэчилсэн найруулга 2008),
- Эрүүл ахуйн тухай хууль (2016),
- Барилгын норм, норматив (ЗТБХБ-ын сайдын 314 дүгээр тушаал 2009)

Барилгын тухай хуулиас та бүхний зайлшгүй мэдвэл зохих хуулийн нэр томьёо, барилга байгууламжийн ашиглалтын явцад өмчлөгч, эзэмшигчийн хүлээх зарим заалтаас танилцуулж байна.

Барилгын тухай хуулийн 4.1-д заасан нэр томъёог дор дурдсан утгаар ойлгоно. Үүнд:

4.1.1. “барилга байгууламж” гэж орон сууц, иргэн, үйлдвэр, эрчим хүч, харилцаа холбоо, нийтийн барилга, ус суваг, далан хаалт зэрэг байгууламж түүний инженерийн шугам сүлжээг хэлнэ.

4.1.6. ”барилга байгууламжийн зураг төсөлд магадлал хийх эксперт” гэж барилга байгууламжийн зураг төсөлд хараат бус, бие даасан, мэргэжлийн түвшинд дүгнэлт гаргах иргэн, хуулийн этгээдийг хэлнэ.

4.1.7. ”барилга байгууламжийг өргөтгөх, шинэчлэх” гэж барилга байгууламжийн хэмжээг нэмэгдүүлэн үндсэн бүтээц болон инженерийн шугам сүлжээг өөрчлөх, өргөтгөх, шэнэчлэлт хийх үйл ажиллагааг хэлнэ.

4.1.35.”инженерийн шугам сүлжээ” гэж усан хангамж, цахилгаан, дулаан, ариутгах татуурга, цэвэрлэх байгууламж, ... харилцаа холбооны төвлөрсөн байгууламжийг хэлнэ.

Барилга байгууламжийг өмчлөгч, эзэмшигчийн хүлээх үүргийг Барилгын тухай хуулийн 46 дугаар зүйлд заахдаа:

46.1.1.”Барилга байгууламжийг өмчлөгч, эзэмшигч нь хууль тогтоомж, норм, нормативын баримт бичигт заасан шаардлагыг дагаж мөрдөнө.

46.1.3.”барилга байгууламжийн үндсэн хийц, бүтээцийг арчлан хамгаалах, зориулалтыг өөрчлөхгүй байх үүрэгтэй.

46.1.11.”барилгын хийц, бүтээцэд ан цав, цууралт үүсэх зэрэг ноцтой эвдрэл, гарсан

тохиолдолд барилгын улсын хяналтын асуудал эрхэлсэн байгууллагад хандаж дүгнэлт гаргуулан, холбогдох арга хэмжээг авах үүрэг хүлээсэн байдаг тул цэцэрлэгийн удирдах эрх бүхий албан тушаалтан нар дээр дурьдсан үүргийг өөрийн хариуцсан барилгыг ашиглах явцдаа бүрэн хэрэгжүүлнэ.

Сургуулийн өмнөх боловсролын байгууллагын барилгын зураг төсөл боловсруулахад "Хот байгуулалтын тухай" хуулийн 12.5-д "Хэсэгчилсэн ерөнхий төлөвлөгөө нь тухайн хот, тосгоны хөгжлийн ерөнхий төлөвлөгөөнд үндэслэсэн дүүрэг, хороолол, бичил хороолол, талбайн өндөржилт, зай хэмжээ, инженерийн шугам сүлжээний шийдэл, ногоон байгууламж, орчны тохижилтын төлөвлөлтийн норм ба дүрмийн шаардлагыг хангасан, иргэдийн оролцоотой төлөвлөгдсөн байна. гэсэн заалтын дагуу архитектур төлөвлөлтийн даалгавар, зургийн даалгавар боловсруулахад цэцэрлэгийн удирдлага биечлэн оролцож, орчны тохижилт, ногоон байгууламж, хүүхдийн тоглоомын талбай, зэргийг хэрхэн төлөвлөх болон "Барилгын тухай" хуулийн 11.1.2-д заасан галын аюулаас хамгаалах, хор хөнөөллийг хязгаарлах нөхцөл, 11.1.6, 15.1-д заасан хөгжлийн бэрхшээлтэй иргэдийн эрхийг хангах заалтын талаар өөрийн саналыг хэлж зураг төсөлд тусгуулна." гэсэн эдгээр хуулийн заалтыг анхаарах зайлшгүй шаардлагатайг зөвлөж байна.

Цэцэрлэгийн эрхлэгч нь барилга байгууламжийн ашиглалтын хугацааны 15 жил тутамд барилга байгууламжийн төлөв байдалд Барилгын улсын хяналтын асуудал эрхэлсэн байгууллагаар дүгнэлт гаргуулж, холбогдох арга хэмжээг авч ажиллах үүрэгтэй.

Та бүхэн барилгыг өргөтгөх, өөрчлөн засварлахдаа БНбД II-66-88 "Сургалт хүмүүжлийн барилга байгууламжийн зураг төсөл боловсруулах норм ба дүрэм, БНбД31-03-03 "Олон нийт иргэний барилга" , "БНбД30.01.04-д Хот тосгоны төлөвлөлт, барилгажилтын норм ба дүрэмд заасан хэм хэмжээнд нийцүүлж үйл ажиллагааг явуулахыг зөвлөж байна.

Барилгын батлагдсан зураг төсөлд тусгагдсан өрөө тасалгааны тулгуур даацын ханыг нурааж буулгах, зориулалтыг өөрчлөх нь барилгын насжилтанд сөргөөр нөлөөлдөг. Иймд дараах санамжинд анхаарлаа хандуулах хэрэгтэй.

Барилга байгууламжийн өмчлөгч, эзэмшигч хуулиар хүлээсэн үүргээ биелүүлээгүй бол хууль тогтоомжид заасан хариуцлага хүлээдэг болохыг анхааараарай.

ЦЭЦЭРЛЭГИЙН ХАЯГ

MNS 6558:2015 **Шаардлага 5.2.1** Цэцэрлэгийн нэр (лого) эсхүл дугаарыг Монгол хэл дээр бичсэн, стандартын шаардлага хангасан байна.	**Холбогдох эрх зүйн баримт бичиг:** Гудамж зам талбай, үл хөдлөх эд хөрөнгийн хаягийн тэмдэглэгээнд тавих ерөнхий шаардлага MNS 5283: 2014

ЗӨВЛӨМЖ

Сургуулийн өмнөх боловсролын байгууллага нь Монгол улсын хэмжээнд албан ёсоор мөрдөгдөж байгаа хаяг тэмдэглэгээнд тавих шаардлагыг хангасан хаяг хийж байрлуулна. Байгууллагын гадна хаягийн бичвэрийг кирил, монгол бичгээр үг үсгийн алдаагүй бичнэ. Гадна хаяг нь олон нийтэд үзэгдэх орчин хязгаарлагдмал байдлын улмаас нийтийн эзэмшлийн гудамж, талбайд байрлуулж болно. Ийм тохиолдолд тухайн нутаг дэвсгэрийн харьяалагдах сум, дүүргийн Засаг даргын тамгын газраас зөвшөөрөл авна.

Зураг 40, 41

Цэцэрлэгийн хаяг

Гадна хаягийг цэцэрлэгийн барилгын байрлал, өндөр, орчны үзэгдэх орчин зэргээс шалтгаалан бичиж, барилгын хананд байрлуулна. Хаяг нь гэрэлтүүлэгтэй байна.
Байгууллагын гадна хаягийг шилэн хийцтэй, хүнд материал ашиглан хийх нь унах эрсдэлтэйг анхаарах, хөдөлгөөнгүй, бат бөх бэхлэхийг анхааруулж байна.

ОРОН СУУЦНЫ БАРИЛГАД БАЙРЛАХ ЦЭЦЭРЛЭГ

MNS 6558:2015 **Шаардлага *5.2.3*** Цэцэрлэг нь орон сууцны барилгын нэгдүгээр давхарт байрладаг бол оршин суугчдын орцноос тусдаа хаалгатай байна.	**Холбогдох эрх зүйн бичиг баримт** БНбД31-03-03 Олон нийт иргэний барилга

ЗӨВЛӨМЖ

“Сургалт-хүмүүжлийн байгууллагын барилга байгууламжийн зураг төсөл боловсруулах норм, дүрэм” /БНбД-II-66-88/-ийн 3.1-т “Төв суурин газрын хүн амын нутагшил, хот байгуулалтын онцлог, сургалт хүмүүжлийн байгууллага хоорондын уялдааны зарчмыг тооцсоны үндсэнд сургалт хүмүүжлийн барилга, цогцолборын байршлыг тогтооно., 3.2-т “Хот, хот маягийн суурин газрын хүн амд үйлчлэх сургалт, хүмүүжлийн байгууллага, цогцолборын бүрэлдэхүүн нэр төрөл, хэв шинжийг ..... төлөвлөхийг зөвшөөрнө. Үүнд: -орон сууцны цогцолбор болон орон сууцны бичил хороололд: сургуулийн өмнөх насны хүүхдийн ердийн байгууллага, түр цэцэрлэг, ... ерөнхий боловсролын сургууль”, 4.5-т “.....орон сууцны барилгын зөвхөн нэгдүгээр давхарт байрлуулан төлөвлөхийг зөвшөөрнө” гэсэн заалтуудыг барилга төлөвлөлтөдөө зайлшгүй баримтлаж ажиллахыг зөвлөж байна.

Хэрэв цэцэрлэг нь орон сууцны барилгын нэгдүгээр давхарт байрладаг бол оршин суугчдын орцноос тусдаа хаалгатай байх шаардлагатай. Энэ нь нэг талаас сургалтын байгууллагын үйл ажиллагаа, нөгөө талаас оршин суугчдын ая тухтай амьдрах нөхцөлийг хангахад чиглэгдэж байгаа юм. Өөрөөр хэлбэл хүүхдийн байгууллагын эрүүл ахуй, ариун цэвэр, халдваргүйтгэлийн дэглэмийг баримтлах, халдварт өвчин гарсан тохиолдолд тархалтаас урьдчилан сэргийлэх, орон сууцанд амьдарч байгаа оршин суугчдыг дуу чимээ, хөдөлгөөнөөс ангид байлгах зэрэг шаардлагыг хангахад оршино.

ЦЭЦЭРЛЭГИЙН ПЛАН ЗУРАГ

MNS 6558:2015 Шаардлага 5.2.9
Цэцэрлэгийн анги танхим, өрөөний байршлыг харуулсан план зургийг төв хаалганы ойролцоо байршуулсан байна.

ЗӨВЛӨМЖ

Цэцэрлэгийн анги танхим, өрөөний байршлыг харуулсан план зурганд 1:100 (1 см=1 м) эсвэл 1:200 (1 см=2м), 1:250 (1 см= 2.5 м) масштаб хэрэглэж болно.
Энэ нь барилгын зохион байгуулалт, өрөө тасалгааны байршлыг хүүхэд, эцэг эх, багш ажилтан, иргэдэд мэдээлэх тул орох хаалганы ойролцоо харагдахуйц газар байрлуулна.

Зураг 42

Барилгын дотор талын өрөө, тасалгааны байршлын план зураг

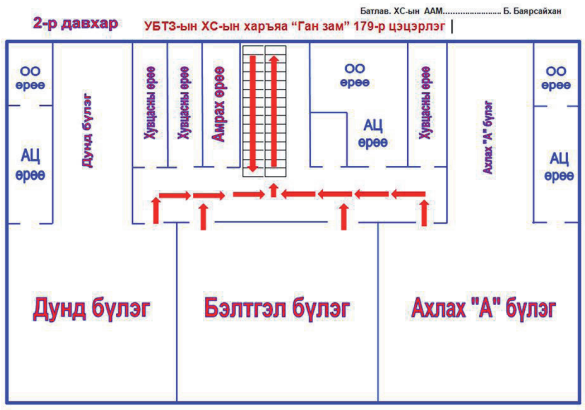

Эх сурвалж: БГД 189-р цэцэрлэг

Цэцэрлэгийн барилгын гэрэлтүүлэг, дуу чимээ

Цэцэрлэгийн барилга нь байгалийн болон зохиомол гэрэлтүүлэгтэй байна. Хүүхдийн эрүүл мэнд, суралцах нөхцөлд байгалийн гэрэл илүү ач холбогдолтой.

MNS 6558:2015 Шаардлага 5.2.5	Холбогдох эрх зүйн бичиг баримт
Цэцэрлэгийн барилгад байгалийн болон зохиомол гэрэлтүүлэгтэй байхаас гадна агааржуулалтын системтэй байна.	БНДБД-II-66-88 Сургалт хүмүүжлийн байгууллагын барилга байгууламжийн зураг төсөл боловсруулах норм, дүрэм

ЗӨВЛӨМЖ

Байгалийн гэрэлтүүлэг

Бүлгийн өрөөнүүдийг нарны гэрэл шууд тусахаар төлөвлөх нь нарны хэт ягаан туяаны үйлчлэлээр олон төрлийн өвчин үүсгэгч нянгуудыг устгах, хүүхдийн бие махбодын дархлаанд сайнаар нөлөөлнө.

Цэцэрлэгийн бүлгийн өрөөний барилгын цонхонд төмөр болон торон хамгаалалт хийж өгөх нь болзошгүй эрсдэлээс хамгаалагдаж чадна.

Анги, танхим, бүлгийн өрөөний байгалийн гэрэлтүүлгийн коэффициент нь 1.5-аас багагүй, гэрэлтүүлгийн коэффициент буюу цонхны талбайг шалны талбайд харьцуулсан харьцаа нь 1:4; 1:6 байна.

Зураг 43

Байгалийн ба зохиомол гэрэлтүүлэгийн тусгал

"Сургалт хүмүүжлийн байгууллагын барилга байгууламжийн зураг төсөл боловсруулах норм, дүрэм" /БНбД-II-66-88/-д байгалийн гэрэлтүүлэгт дараах шаардлагуудыг тавьсан байдаг.

- Цэцэрлэгийн үндсэн өрөө, тасалгаанд тусах нарны шууд тусгалын тасралтгүй үргэлжлэх хугацаа өдөрт 3 цагаас багагүй байхаар төлөвлөнө.
- Хонгилд тусах байгалийн гэрэлтүүлгийн тусгал нэг булангаасаа бол хонгилын гэрэлтэй хэсгийн урт 24м-ээс ихгүй, хоёр талын булангаасаа бол 48м-ээс ихгүй байна.
- Хөгжмийн танхим нь байгалийн гэрэлтүүлэг тусахаар саруулхан том цонхтой, агаар солилцох салхивчтай байна.
- Байгалийн гэрэлтүүлгийн тусгалтай өрөөнд агааржуулах салхивч, тотгон гэгээвч байрлуулна.
- Бүлгийн өрөөнд байгалийн гэрэлтүүлгийн тусгал зүүн гар талаас тусдаг байна.
- Бүлгийн өрөөнд байгалийн гэрэл хангалтгүй тохиолдолд нэмэлт цахилгаан гэрэлтүүлэг ашиглана.
- Багш ажилтны өрөө, тусгаарлах өрөө, угаалгын өрөө, хүнсний агуулах зэрэг нь байгалийн гэрэлтүүлэгтэй байна.
- Багш ажилтны ариун цэврийн өрөө, аж ахуйн агуулах, гал тогооны сав угаах өрөө нь байгалийн гэрэлтүүлэггүй байж болно.
- Цонхны шилний бохирдолт байгалийн гэрэлтүүлгийн хэмжээг 40 хувь хүртэл бууруулдаг тул байнга цэвэрлэж байх хэрэгтэй.

Зохиомол гэрэлтүүлэг

Барилгын зохиомол гэрэлтүүлгийн хэмжээ хүн байнга суудаг өрөө, тасалгаанд 150-300 люкс, хүн байнга суудаггүй өрөө тасалгаанд 50-15 люкс байна.

Өрөө, тасалгаанд байвал зохих зохиомол гэрэлтүүлгийн хэмжээг 4-р хүснэгтэд заасан үзүүлэлтийг баримтална.

Хүснэгт 4

Зохиомол гэрэлтүүлгийн хэмжээ

Өрөөний нэр	Хүчин чадал лк	Гадаргуунд гэрэлтүүлэг тусах хэмжээ
Бүлгийн өрөө	300	Шалнаас 0.5м-т байрлах хэвтээ гадаргуу
Унтлагын өрөө, хөгжим, биеийн тамирын танхим	75	
Хувцас солих өрөө	200	Шалан дээр
Ариун цэврийн өрөө	75	
Эмчийн өрөө	300	Шалнаас 0.8м-т байрлах хэвтээ гадаргуу
Тусгаарлах өрөө	200	Шалнаас 0.5м-т байрлах хэвтээ гадаргуу

Цэцэрлэг ердийн чийдэн хэрэглэх тохиолдолд гэрэлтүүлгийн хүчин чадлыг хоёр дахин нэмэгдүүлнэ. Бүлгийн болон унтлагын өрөө, эмчийн тусгаарлах өрөөнд 5м^2 талбайд 240 минут асахаар нэг чийдэн, эсвэл 10м^2 талбайд 480 минут асахаар тооцож гэрэл тавина. Гэрлийн унжуурга шалнаас дээш 2.5м өндөрт байна.

Хэрвээ нүүдлийн гэр цэцэрлэг сургалтын үйл ажиллагаа зохион байгуулах тохиолдолд бага оврын цахилгаан үүсгүүрээр ажиллах гэрэлтүүлгийг ашиглана.

Та нарт бага оврын цахилгаан үүсгүүр байхгүй тохиолдолд зай, механик аргаар цэнэглэдэг зохиомол гэрэлтүүлэг ашиглахыг зөвлөж байна.

Зохиомол гэрэлтүүлэгт ердийн болон өдрийн гэрэл хэрэглэх бөгөөд дараах шаардлагыг хангасан байна.

Хүснэгт 5

Анги, танхимын зохиомол гэрэлтүүлгийн хэмжээ

Өрөөний нэр	Хүчин чадал хамгийн бага хэмжээ /люкс/		Шалны 1м/кв талбайд Тусах	
	Өдрийн гэрэл	Ердийн гэрэл	Ердийн гэрлийн хүч /ваттаар/	Өдрийн гэрлийн хүч /ваттаар/
Бүлгийн өрөө	300	150	48	20
Эмч, багш, биеийн тамирын танхим	200	200	32	23
Хувцас тайлах өрөө	100	50	16	7
Ундлагын өрөө, ариун цэврийн өрөө	75	30	16	5
Хонгил	75	30	16	5

- **Эвдрэлтэй, шатсан, чимээ ихтэй, анивчсан өдрийн гэрэл хэрэглэхийг хориглоно.**
- **Бүлгийн өрөөний цонхонд байгалийн гэрлийн хэмжээг бууруулах хөшиг ашиглахыг хориглоно.**

Барилгын дуу чимээ

Хүүхэд нь хэт өндөр дуу шуугиантай орчинд удаан хугацаанд байснаас сонсголын эсүүд гэмтэхээс гадна тархины үйл ажиллагаанд сөргөөр нөлөөлдөг байна.

Удаан хугацааны турш хуримтлагдсан шуугианы гаралтай сонсгол бууралт нь хожуу мэдрэгддэг. Эхэн үед шуугианы нөлөөлөл нь сонсголын түр зуурын бууралтад хүргэж тодорхой хугацааны дараа ердийн хэлбэрт ордог. Харин олон дахин, давтамжтай аюултай

шуугианы нөлөөлөл бүхий орчинд байснаар сонсголын эрхтэнд сөрөгөөр нөлөөлдөг. Мөн мэдрэл, зүрх судас, тэнцвэрийн систем, анхаарал төвлөрөлт болон оюуны хөдөлмөрийн бүтээмжид муугаар нөлөөлдөг болохыг эмч нар судлан тогтоожээ.

Цэцэрлэгийн эзэмшил газрын дуу шуугианы хэмжээ дараах хүснэгт 6-д заасан үзүүлэлтийн дагуу байна.

Хүснэгт 6.

Дуу шуугианы хэмжээ

Цаг	Геометрийн дундаж давтамжтай активын бүсүүд дэх дууны даралтын түвшингүүд (ДЦ-ээр)	Авианы дээд түвшин (ДБА)
7.00 - 23.00 цаг хүртэл	125 250 500 1000 2000 4000 8000 67 57 49 44 40 37 35 33	60
23.00-7.00 цаг хүртэл	***59*** 48 40 34 30 27 25 23	60

Барилгын халаалт, агааржуулалт

Хүүхдийн байгууллагын агаарын физик, химийн ба биологийн шинж чанарын нийлбэрийг бичил цаг уур гэж нэрлэнэ. Эрүүл ахуйн хэвийн агаар нь бие махбодын байдлыг тэнцвэржүүлэх, ажлын чадварыг удаан хугацаагаар хадгалахад ихээхэн нөлөөтэй.

Хүүхэд удаан байрласан өрөө тасалгааны агаар хүний гаралтай амьсгалаар гарч буй агаар, арьсаар ялгарч буй бохирдол, ариутгагч бодисууд, будаг лак, хулдаасан эд зүйлс зэрэг ахуйн химийн бодисоор байнга бохирдож байдаг. Мөн агааржуулалт муутай өрөө, тасалгаанд нүүрсхүчлийн хийн хэмжээ тасралтгүй нэмэгдэж байдаг. Агаарын орчны физикийн үзүүлэлтүүдийн өөрчлөлт хүүхдийн бие махбодын болон хүрээлэн байгаа орчинтой явагдах дулаан солилцоонд нөлөөлдөг.

Цэцэрлэгийн барилгын халаалтын систем нь өдрийн турш өрөө тасалгааны агаарын дулааны хэлбэлзэлийг хамгийн бага байлгах, тасалгааны агаарыг бохирдуулахгүй байх шаардлагуудыг хангасан байна. Төвлөрсөн халаалтын системийн ус, уур гүйх радиаторын гадаргуу дахь дулаан нь 70^0С –ээс ихгүй байхаар төлөвлөж, хүүхэд түлэгдэх, осол гэмтэл учруулахгүйгээр тусгай сараалжаар сайтар хамгаалагдсан байвал зохино.

Энэ талаар сургуулийн өмнөх боловсролын байгууллагын сургалтын орчны стандартад тусгагдсан шаардлагыг дэлгэрүүлж авч үзвэл:

MNS 6558:2015 Шаардлага 5.3.5 Бүлгийн өрөө нь агаарын солилцоо хангалттай явагдах нөхцөлтэй, салхивч нь чөлөөтэй хаагдаж нээгддэг, шороо тоос орохоос хамгаалагдсан, ердийн болон механик агааржуулалтын төхөөрөмжөөр хангагдсан байх ба 20-25^{0}С температурын дулаантай, харьцангуй чийгшил 45% (+-7%) байна. **MNS 6558:2015 Шаардлага 5.3.6** Бүлгийн өрөөний хананд шалнаас 0.8м-1.0м-ийн өндөрт дулаан хэмжигч байрлуулж, температурыг хянана.	**Холбогдох эрх зүйн баримт бичиг:** - БНДБД-II-66-88 Сургалт хүмүүжлийн байгууллагын барилга байгууламжийн зураг төсөл боловсруулах норм, дүрэм - БНбД 31-03-03 /2014/ Олон нийт, иргэний барилга

зөвлөмж

Цэцэрлэгийн анги, өрөө тасалгааны агаар солилцооны давтамж, агаарын тооцоот хэмжээ (температур) нь БНбД-II-66-88, 21-р хавсралтын 2, 3-р хүснэгтэд заасан хэмжээнд байна. Мөн бүлгийн өрөөнд агаарын солилцоо хангалттай явагдах нөхцөлийг бүрдүүлэн чөлөөтэй хаагдаж, нээгддэг салхивч, ердийн болон механик агааржуулалтын төхөөрөмжийг суурилуулан агаар солилцоог тогтмол явуулна.

Та бүхэн анги, танхим, өрөөнүүдийг өглөө, өдөр, оройн цагаар хүүхэдгүй үед 15-25 минут нэвт салхилуулах ба зуны улиралд 20-30 минут, хүйтний улиралд 10-20 минут зөвхөн салхивчийг нээж 2 цаг тутамд цэвэр агаар оруулна. Агааржуулалтыг хийх явцад өрөөний агаарын хэм +12 –аас +14С –ээс буурахгүй болохыг анхаарвал зохино. Мөн агаарын харьцангуй чийгшил 30-60 хувь байхыг ямагт санаж байхыг зөвлөж байна. Хэрэв харьцангуй чийгшил 30-оос доош орвол анги, өрөө тасалгаа хуурайшилтай, 60-аас дээш гарвал чийгшил ихтэй болохыг 7-р хүснэгтээс харж болно.

Бүлгийн үндсэн өрөөний харьцангуй чийг 30-60%, өрөөний агаарт нүүрс хүчлийн хий 0.1% агаарын исэлдэмж 4мг/м^3, агаарын хөдөлгөөний хурд 0.25 м/сек-ээс ихгүй байна. Цэцэрлэгийн дотоод орчны агаарын физикийн үзүүлэлтийн зөвшөөрөгдөх түвшин дараах хүснэгтэд заасан хэмжээтэй нийцсэн байна.

Хүснэгт 7

Барилгын өрөөний Дотоод орчны агаарын физикийн үзүүлэлтийн зөвшөөрөгдөх түвшин

Үзүүлэлтийн нэр	Үнэлгээний нөхцөл	Хэмжих нэгж	Зөвшөөрөгдсөн түвшин
Температур	дундаж хэмжилтээр	цельсийн градус	18-22
Агаарын хөдөлгөөний хурд		м/с	0, 2-0, 4
Харьцангуй чийглэг		хувь	30-60

Ангийн агаарын дулааныг хэвийн хэмжээнд байлгах нь чухал ач холбогдолтой. Энэ нь хүүхдийн биеийн эсэргүүцэл сулрах, булчин үе холбоос, амьсгалын замын өвчин тусахаас сэргийлдэг байна. Иймд та бүхэн анги болон бусад өрөө тасалгааны агааржуулалт түүний зохион байгуулалтын хувьд анхаарах нийтлэг зүйлсийг дурдъя.

- Анги, хөгжмийн танхим, гал тогоо, агуулах, унтлага, ариун цэврийн болон тусгаарлах өрөө тус бүрд агааржуулалтын сорох хоолой байрлуулна.
- Ангийн өрөө тасалгааг нэвт буюу булангаас агааржуулах системтэй байхаар тооцож агааржуулагч байрлуулна.
- Бүлгийн өрөөний цонхны салхивчийг цонхны дээд талд байрлуулах бөгөөд унжиж

онгойдог хөшүүрэгтэй байна.

- Салхивчны талбайн хэмжээ нийт шалны талбайтай 1:50 харьцаатай байна. Анги, танхим бүрд байх салхивч нь эгц ба ташуу байх бөгөөд цонхны өндөр 2.5м, өргөн нь 1.8м-2м-ээс багагүй байна. Салхивчийг хийхдээ гадна тал нь дороосоо, дотор талын салхивч дээрээсээ онгойхоор хийгдсэн байна.

Угаалга, гал тогооны өрөөнд агааржуулалтын механик төхөөрөмж суулгаж, байнгын хэвийн ажиллагаатай байлгана.

“Олон нийт, иргэний барилга” БНбД 31-03-03-ийн 4.9-д цэцэрлэгийн барилгын унтлагын өрөөний агаарын солилцоог бүлгийн өрөөгөөр дамжихаар төлөвлөхийг зөвшөөрөх ба хоолны газрын салхивчийн хоолойг бүлгийн болон унтлагын өрөөгөөр дамжихаар төлөвлөхийг хориглосон байдаг.

Бүлгийн өрөөний дулаан хэмжигч

Бүлгийн өрөөний агаарын хэм нь хэт хүйтэн эсвэл халуун байх нь хүүхдийн эрүүл мэнд, суралцах байдалд шууд нөлөөлдөг байна. Иймд та бүхэн хүүхдийн бүлгийн ба унтлагын өрөөний агаарын хэмийг ханын термометрийн тусламжтайгаар ажиглан, тэмдэглэл хөтөлж, агаарын зохицуулалтад байнга хяналт тавьж ажиллана.

Дулаан хэмжигчийн үндсэн бүтээгдэхүүн нь мөнгөн усаар хийгддэг тул шалнаас дээш 0.8-1.25 метрийн өндөрт байрлуулна.

“Сургалт хүмүүжлийн байгууллагын барилга байгууламжийн зураг төсөл боловсруулах норм, дүрэм” БНбДII-66-88-д заасны дагуу өрөө тасалгааны агаарын хэм, агаар солилцооны давтамжийг 8-р хүснэгтэд заасны дагуу баримтлан ажиллахыг зөвлөж байна.

Хүснэгт 8

Агаарын хэм, агаар солилцооны давтамж

Өрөөний нэр	Агаарын хэм ^{0}C	1 цагийн агаар солилцооны давтамж	
		оруулах	гаргах
Унтлагын өрөө	21	-	1.5
Ариун цэврийн	20	-	1.5
Гал тогоо	15	тооцоогоор	
Хөгжим, биеийн тамирын танхим	19	-	1.0
Бүлгийн өрөө	20	-	1.5
Эмнэлгийн үйлчилгээний өрөө	22	-	1.0
Захиргаа, аж ахуйн өрөө	18	-	1.0
Угаалгын өрөө	18	5	5

Барилгын хаалга, шат довжоо

“Сургалт хүмүүжлийн байгууллагын барилга байгууламжийн зураг төсөл боловсруулах норм, дүрэм” БНДБД-II-66-88-д заасны дагуу цэцэрлэгийн орох гарах хаалганы шат довжоог халтирахаас сэргийлэн хамгаалалтын хашлагатай хийнэ. Хашлагын өндөр нь гурав ба түүнээс олон шаттай бол 0.8 метр хэмжээтэй байна. Өнгөт хавтан, сайжруулан өнгөлсөн чулуу зэрэг нь халтиргааг үүсгэдэг тул цэцэрлэгийн гадна хаалга, довжоонд ашиглахгүй байх хэрэгтэй.

MNS 6558:2015 Шаардлага 5.2.2
Цэцэрлэгийн орох, гарах хаалганы шат довжоог хальтиргаанаас хамгаалсан байх, мөн хаалганы гадна орчинд цардсан талбайтай байна.

MNS 6558:2015 Шаардлага 5.2.6
Цэцэрлэгийн барилгын шатны хашлагын өндөр 1, 2м-ээс багагүй, хөгжлийн бэрхшээлтэй хүүхдэд зориулсан шатны хашлагын өндөр 1, 5м-1, 8м байна.

MNS 6558:2015 Шаардлага 5.2.7
Хөгжлийн бэрхшээлтэй иргэд, хүүхдэд зориулан барилгын хаалганы хэсэгт MNS6055 стандартын шаардлагыг хангасан замтай байна.

Цэцэрлэгийн барилгын гадна ба доторх шат нь хамгаалалттай, гэрэлтүүлэгтэй, шатны гишгүүрийн өндөр 27-30см, өндөр 12-14см, өргөн 1.2метрээс багагүй байна. Барилгын шатны хашлага нь зөвхөн босоо элементүүдээс бүрдэх бөгөөд хоорондын зай нь 0.1м-ээс ихгүй, үүдний шатны хашлагын өндөр 0.8м байхаар төлөвлөнө. Барилгын гол хаалга нь хөгжлийн бэрхшээлтэй хүн ашиглах боломжтой 850мм-ээс багагүй өргөнтэй байвал зохино.

Зураг 44

Цэцэрлэгийн үүдний хэсгийн налуу шат, шатны гадна орчны цардмал талбайн

Эх сурвалж: СБД Улсын тэргүүний 1-р цэцэрлэг

Цэцэрлэг нь барилгын үүдний хэсэгт хөгжлийн бэрхшээлтэй хүүхэд, эцэг эх, асран хамгаалагч нарт зориулагдсан налуу замыг тавихдаа (MNS6055 стандарт) дараах шаардлагад нийцүүлсэн байна. Үүнд:

- Налуу замын хоёр хажуу талаар 90см-ээс багагүй өндөрт бариул бүхий хашлага хийнэ.
- Бариулыг хоёр эгнээгээр байрлуулж, тэдгээрийн өндөр нь насанд хүрэгчдэд 70-90см, сургуулийн өмнөх насны хүүхдэд 50см өндөртэй төлөвлөж хийж өгнө.
- Налуу замын бариулын хийц шатны бариулын хийцтэй адилхан байна. Шатны бариулын хэмжээ нь дугуй хэлбэртэй бол диаметр нь 3-5см, тэгш өнцөгт хэлбэртэй бол хөндлөн огтлолын зузаан 4см, хана, бариул хоёрын хоорондох зай 4, 5см байна.
- Барилгын дотор байрлах шатны бариул нь модон, никель, төмөр зэрэг материалаар хийгдсэн байхаас гадна хүүхдийн өндрийн хэмжээнд тохирсон байна.
- Мөн шатны гишгүүр дээр цэцэг болон бусад зүйлийг тавих, хэт зураг зурах зэрэг нь хүүхдийн анхаарлыг саринуулах, аюулгүй зорчиход саад болно.
- Хөгжлийн бэрхшээлтэй хүүхдийн орж, гарах өрөө тасалгаа нь барилгын нэгдүгээр давхарт байрлана.

Сайн туршлага: Та бүхэнд Төрийн бус өмчийн Глобал Монтессори, Том Жаал цэцэрлэгүүд барилгын дотор талын шат, шатны бариул, шатны дээд хэсгийн хамгаалалтын зургийг загвар болгон харуулж байна.

Зураг 45, 46

Барилгын дотор талын шат

Зураг 47

Шатны дээд хэсгийн хамгаалалт

Цэцэрлэгийн барилгын 2 давхрын шатны дээд хэсгээс хүүхэд унахаас сэргийлж хамгаалагдсан орчныг бүрдүүлнэ.

Хүүхэд шатны завсраар унаж гэмтэх эрсдэлтэй байдаг тулд анхаарал болгоомжтой байж, цэцэрлэгийн шатны хамгаалалт хоорондын зай 10 см-ээс ихгүй, босоо байрлалтай байхаар төлөвлөн нь зохимжтой. Мөн Чулуун материалаар хийгдсэн шат байвал халтирахаас сэргийлсэн резинэн хамгаалалттай байна.

2.2 БҮЛГИЙН ӨРӨӨ

MNS 6558:2015 **Шаардлага 5. 3.1** Бүлгийн өрөө нь хүүхэд тоглох, хичээлэх, унтах, хооллох зэрэг олон талын үйл ажиллагаа явуулах боломжтой, осол аюулгүй байх нөхцлийг бүрдүүлсэн байна.	**Холбогдох эрх зүйн баримт бичиг:** - БНбДII-66-88 Сургалт хүмүүжлийн байгууллагын барилга байгууламжийн зураг төсөл боловсруулах норм, дүрэм - БНбД31-03-03 “Олон нийт иргэний барилга”

БНбДII-66-88, "Олон нийт иргэний барилга "БНбД 31-03-03-ын 2.2-т Бүлгийн өрөөг төлөвлөхдөө хүүхдийн тоо, нэг хүүхдэд ногдох талбайн хэмжээг харьцуулан тооцдог. Үүнд: ам/м-ээр

Хүснэгт 9

Нэг хүүхдэд оногдох талбайн хэмжээ

Үзүүлэлт	Нийт талбай ам/м-ээр	Хувцас солих өрөө	Тоглоом, амралтын өрөө	Ариун цэврийн өрөө	Тусгай хичээл явуулах өрөө
Ердийн цэцэрлэг	5, 6	0, 8	4, 0	0, 65	-
Тусгай цэцэрлэг	9, 5	1, 2	5, 7	1, 0	1, 6

"Олон нийт иргэний барилга" БНбД31-03-03 баримт бичгийн 2.4 /А/ -д орон сууцны барилгад цэцэрлэг байрлах бол хүүхдийн бүлгийн өрөө нь нэг хүүхдэд 4ам/м-ээс багагүй талбай ногдохоор тооцох ба өлгүүр, амралтын өрөө, тоглоомын өрөө, ариун цэврийн өрөө, ажилчдын цайны газартай байхаар төлөвлөнө.

Бүлгийн өрөөний хана шал, дэвсгэрийн өнгө

MNS 6558:2015 **Шаардлага 5.3.3** Бүлгийн өрөөний хана, шалны дэвсгэр нь хэт эрээн бус, цайвар өнгөтэй, цэвэрлэгээ хийх боломжтой байна.	**Холбогдох эрх зүйн баримт бичиг:** Барилгын дотор талын засал чимэглэлд зориулсан цийдмэг будаг MNS 4582-98 стандарт

Багш нар анги танхимын ханын өнгийг зөв сонгох нь хүүхдийн хөгжилд чухал нөлөө үзүүлдэг тул хурц биш гэрэл гэгээтэй өнгөөр будах нь тав тухтай байдлыг бий болгоно. Иймд анги, танхимын ханыг цагаан, бүдэг цагаан, цайвар шар, цайвар ягаан, улбар шар, цайвар шаргал, цайвар ногоон өнгөөр будах нь зохимжтой.

ЗӨВЛӨМЖ

Хэрэв танай цэцэрлэгийн анги, өрөө тасалгаа модон шалтай бол шар, улаан шар, хаалга, цонхыг цагаан, цагаан цэнхэр өнгөөр будах нь илүү зохимжтой болохыг зөвлөж байна. Хана, тавилга, төхөөрөмж, цонхны хөшиг, хивсний хээ нь өнгө хосолсон саруул гэгээтэй, хүүхдийн эрүүл мэндэд сөрөг нөлөөгүй, хэт эрээн цоохор биш, цайвар өнгөтэй байвал тохиромжтой. Энэ нь хүүхдийн ядаргааг тайлж, сэтгэл тайван, таатай байдаг. Ханыг будахдаа доод тал нь хөвөө хүртэл, дээд тал нь таазнаас доош 10 см байхаар будах хэрэгтэй.

Цэцэрлэгийн бүлгийн өрөөний хананд хэт эрээн зураг зурах, ханын цаас наах нь багш, болон хүүхдийн нүдний хараанд муугаар нөлөөлж ядаргаанд оруулдаг болохыг анхаарна уу.

- **Ус даах чадвартай гэгддэг ханын цаас линкруст нь хорт бодис болох фталевийн исэл ялгаруулдаг тул хүүхдийн байгууллагад хэрэглэхийг хориглоно.**
- **Хиймэл хивсэн эдлэлүүдийг зөвхөн түр зуурын хэрэглээнд ашиглахыг зөвшөөрдөг, байнгын чийгтэй цэвэрлэгээ хийхийг шаарддаг тул аль болохоор сонгохгүй байхыг анхааруулж байна.**

Бүлгийн өрөөний зохион байгуулалт ба сургалтын төв

Бүлгийн өрөөний зохион байгуулалтыг хийхэд юу чухал вэ?

Цэцэрлэг бүр өөрийн гэсэн онцлогтой байдаг. Учир нь хүүхэд бүрийг хөгжүүлэх сурган

хүмүүжүүлэх үзэл баримтлал нь давтагдашгүй юм. Зарим цэцэрлэг хүүхдийн зан үйл, ёс заншилд түлхүү анхаарч байхад, нөгөө нэг нь хүүхэд байгалийн гоо сайхныг танин мэдэх, бахархах, хайрлан хамгаалах, байгальд хөдөлмөрлөх сонирхолтой болгоход чиглэсэн, оролцож байгаа үйлдээ сонирхолтой, дуртай, баяр баясгалантай, хөгжилтэй оролцохыг дэмжих зэргээр ялгаатай үзэл баримтлалтай байдаг. Үзэл баримтлалаа хэрэгжүүлэх арга зүй, сургалтын орчин, хэрэглэгдэхүүн, зохион байгуулах хэлбэр, үйл ажиллагаануд нь өөр байна. Мөн цэцэрлэгийн бүлэг бүрийн анги зохион байгуулалт, орчин нь бас ялгаатай байх болно. Энэ нь тухайн бүлэгт хэдэн настай, хэдэн хүүхэд, ямар хөгжлийн онцлогтой, юуг илүү сонирхдог, ямар чадвартай хүүхдүүд байгааг мэдэж байх хэрэгтэй болно.

Л.С. Выготскийн хүүхдийн хөгжлийн тухай онолд тулгуурлан, хүүхдийн хийж чаддаг үйл дээр нь тулгуурлан, бусдын тусламжтайгаар шинэ үйл хийж сургахад сургалтын орчин, хэрэглэгдэхүүн чухал болохыг багш та мэдэж байгаа. Иймд хүүхдийн хөгжлийн онцлогыг дагаж, бүлэг бүрийн сургалтын төвүүдийг ялгаатай байгуулахыг зөвлөж байна. Жишээ нь: 3 хүртэлх насны хүүхдийн сургалтын орчин нь тэдний хөдөлгөөнийг дэмжсэн, хэл яриаг хөгжүүлэх, үгийн нөөцийг нэмэгдүүлэх, өөрийн эд юмсыг таних, нэрлэх, тоглоом наадгайг байранд буцаан тавих гэх мэт чадварыг дэмжсэн сургалтын орчинтой байх нь тохиромжтой. Харин ахлах, бэлтгэл бүлгийн сургалтын төвүүд нь үйл бүтээх, турших танин мэдэх, төсөөлөн дүрсэлж тоглох замаар мэдлэг, чадвар, дадал эзэмших төвүүд байх нь илүү ач холбогдолтой юм.

Сургалтын ямар төв байгуулах, түүнд ямар сургалтын хэрэглэгдэхүүн, хэрэгслийг байрлуулах нь дараах зүйлсээс хамааралтай болно. Үүнд:

- Цэцэрлэгийн сургалтын үзэл баримтлал, түүнийг хэрэгжүүлэх сургалтын хөтөлбөр,
- Тухайн анги бүлгийн зохион байгуулалт буюу бүлэгт ямар насны хүүхэд ихэвчлэн байгаа
- Хүүхдийн сонирхол, хэрэгцээ, хүсэл тэмүүлэл
- Сургалтын хөтөлбөрийг хэрэ**гжүүлэх сэдэв, агуулга зэргийг харгалзах хэрэгтэй болно.**

Бүлгийн өрөөний зохион байгуулалтыг хэрхэн хийх вэ?

Бүлгийн өрөөний сургалтын төвийг байгуулахдаа бүлгийн эцэг эх, бусад багш ажилтнуудаас санал авч хамтран хэлэлцэж урьдчилан зураглал гарган өрөөний хаана, юуг хэрхэн байрлуулах, ямар тавиур, шүүгээ байх, тэр нь хүүхдийн хөдөлгөөн, аюулгүй байдалд хэрхэн нөлөөлөх, ямар тоглоом наадгай, хэдэн ширхэг байх, түүний хүртээмж, ашиглалт зэргийг тооцож хийх хэрэгтэй. Хамтаараа хэлэлцэн шийдвэрлэх нь тухайн хичээлийн жилийн бага бүлгийн сургалтын төвийн тоглоом, хэрэглэгдэхүүнийг дараагийн хичээлийн жилийн бага бүлэгт шилжүүлэх боломжтой болно.

Багш нар сургалтын төв түүнд байгаа хэрэглэгдэхүүн байнга хувьсан өөрчлөгдөж байх хэрэгтэйг санаж бага бүлгээс бэлтгэл бүлэг хүртэлх хугацаанд анх байгуулсан сургалтын төв, түүнд байгаа тоглоом, сургалтын хэрэглэгдэхүүн “амьгүй мэт” хэрэгцээнд үл нийцэн хадгалагддаг байдлыг өөрчлөх хэрэгтэй байна. Учир нь нэгэн хэвийн орчинд удаан хугацаагаар тоглож, ажиллахад хүүхдийн сонирхол буурдаг. Өөрөөр хэлбэл бүлэг бүрийн хүүхдийн нас, хөгжлийн онцлог, сонирхол нь өөр байдгийг бид нар мэддэг хэрнээ бүлгийн өрөөний зохион байгуулалт, сургалтын төвүүд нь бүгд нэг л загварын болоод байгааг өөрчлөх хэрэгтэй. Жишээ нь: бага бүлгийн хүүхдийн хөдөлгөөний эвслийг сайжруулах, хэл яриаг хөгжүүлэх, өөрийн тоглож нааддаг тоглоом, хувцас, ангид байгаа эд зүйлийг нэрлэдэг, зориулалтыг нь мэддэг, чөлөөтэй, гүйж, алхах, мөлхөх, авирах хөдөлгөөнийг дэмжсэн хэрэглэгдэхүүн байвал илүү тохиромжтой бол нас ахих тутам тухайн хүүхдэд суурь чадвар дээр нь тулгуурлан ямар чадваруудыг нэмж эзэмшүүлэх вэ? гэдэг нь чухал байх болно.

Зарим тохиолдолд сургалтын төвүүдийг сэдэвт тоглоомоор сольж болмоор байна. Жишээ нь: "Дэлгүүр" сэдэвт тоглоомын хэрэглэгдэхүүн нь математик, байгаль, нийгмийн орчин, зан чанар харилцаа, хэл яриаг хөгжүүлэх сургалтын орчин, хэрэглэгдэхүүн болж чадна. Иймд заавал тус бүрийн чиглэлээр сургалтын төвүүд байх хэрэгтэй юу? Тэгвэл зарим цэцэрлэгийн ахлах, бэлтгэл бүлэгт сургалтын төвүүд байхад зарим ангид нь сэдэвт тоглоомууд байж болно. Энэ бүгдэд хэн, ямар хариуг өгөх вэ гэвэл "Бүлгийн зохион байгуулалтын ЗУРАГЛАЛ" чухал болох нь харагдаж байна.

Та нарт бүлгийн зохион байгуулалтын зураглалыг харуулъя.

Зураг 48

Загвар зураг оруулах

Багш сургалтын төв байгуулахдаа хүүхдийн нас, хөгжлийн онцлог, сонирхол хэрэгцээнд нийцсэн, хүртээмжтэй, эрүүл, аюулгүй байдлыг хангасан, хүүхэд чөлөөтэй ашиглаж болох, нэг нэгэндээ саад болохгүй байхаар зохион байгуулбал таны ажилд тустай байх болно. Сургалтын төвийг байгуулахдаа дараах зүйлд анхаарлаа хандуулна уу. Үүнд:

- Сургалтын төвд хүүхэд ганцаараа бие даан ажиллахад зориулагдсан талбай гаргаж өгөх;
- Хэрэглэгдэхүүн тус бүр нь хүүхдийн сонирхол, хэрэгцээг хангахуйц, сонголттой, олон хувилбартай байх;
- Хэрэглэгдэхүүн, тоглоом нь системтэй, сонголт хийж авахад ойлгомжтой байрлуулагдсан байх;
- Нэг сургалтын төв дэх хүүхдийн үйл ажиллагаа нөгөө төвд ажиллаж байгаа хүүхдэд саад болохгүйгээр зохион байгуулагдсан байх. Тухайлбал: Номын төвийг хүүхдийн хөдөлгөөн, дуу чимээ бага хэсэгт байгуулах , урлан бүтээх, элс усаар тоглох төвийг устай ойролцоо байрлуулах гэх мэт;

Хэрэв танай ангид тусгай хэрэгцээ шаардлагатай хүүхэд суралцдаг бол тэдний сурах бэрхшээлийн онцлогт тохирсон хэрэглэгдэхүүн, тоглоом наадгайг сургалтын төвд заавал байрлуулах. Тухайлбал: Харааны хөгжлийн бэрхшээлтэй хүүхэд сурдаг бол товойлгосон гадаргуутай тэмтрэх, боломжтой сургалтын хэрэглэгдэхүүн, тоглоом наадгайг хүүхэд чөлөөтэй гар хүрэх газар байрлуулах зэрэг шаардлагуудыг хангах нь зүйтэй.

Сургалтын төвүүд дэх хэрэглэгдэхүүнийг хэрхэн сонгож авах, түүнд тавигдах стандарт шаардлагын талаар зөвлөмжийн 3-р бүлэгт Сургалтын хэрэглэгдэхүүн, хэрэгсэл хэсэгт дурдсан байгаатай танилцаарай.

Та бүхэнд сургалтын төвүүдийг янз бүрийн хувилбараар байгуулан сургалтыг явуулж буй цэцэрлэгүүдийн туршлагаас толилуулж байна.

Зураг 49- 52

Дүрслэн урлах болон тоглоомын төв

Эх сурвалж: Эко цэцэрлэг Баянхонгор аймаг 9-р цэцэрлэг

Сургалтын төвүүд нь хүүхэд өөрөө мэдлэг бүтээн хөгжих боломжийг бүрдүүлэн, тэдний бүтээлч үйлийг өрнүүлэхэд зориулсан сургалтын хэрэглэгдэхүүнийг өргөн сонголттой, хүртээмжтэй байрлуулсан байна.

Номын төв

MNS 6558: 2015 Шаардлага 6.4.1

Бүлэг бүрд хүүхдийн танин мэдэхүй, сэтгэхүй, хэл яриаг хөгжүүлэх зорилгоор холбогдох стандартын шаардлага хангасан номын төвтэй байна.

ЗӨВЛӨМЖ

Багш ангид номын төвийг байгуулахдаа дараах шаардлагыг мөрдөж ажиллаарай.

- Байгалийн болон зохиомол гэрэлтүүлэг сайтай;
- Чимээ шуугиан, хаалганаас хол;
- Номын тавиур нь хүүхдийн гарт ойр, авч хэрэглэхэд тохиромжтой;
- Номын төвд хүүхдэд зориулсан ширээ, сандал, буйдан байх;
- Ном хадгалах шүүгээтэй байна.

Номын тавиур дээр хэт олон номыг өрж байрлуулах нь хүүхэд сонголт хийхэд төвөгтэй.

Иймд хүүхдийн танилцаад өнгөрсөн хуучин номыг авч, шинэ номоор сэлгэх ажлыг тэдний оролцоотой хийхийг зөвлөе. Номыг сонгон авахдаа өөрийн бүлгийн хүүхдийн нас, хөгжлийн онцлог, хэрэгцээ, сонирхлыг харгалзахаас гадна, зааж байгаа сэдэв, агуулгатай уялдсан байх нь чухал болно.

Багш, хүүхэд ном бүтээх, номыг засах, сэлбэх үйлийг хамтдаа хийж байх нь номыг хайрлах, гамнах хүмүүжил төлөвших сайн талтай. Номын төв дэх номонд тавигдах шаардлагыг 3-р бүлгийн Ном, бичгийн хэрэгсэлд тавих шаардлага хэсгээс танилцаарай.

Зураг 53, 54

Номын төвийг байгуулсан байдал

Эх сурвалж: Глобал Монтессори цэцэрлэг Увс аймаг Хяргас сумын цэцэрлэг

Бүлгийн өрөөний тавилга хэрэгсэл

MNS 6558:2015 Шаардлага 5.3.7 Цэцэрлэгийн болон анги танхимын тавилга хэрэгслийг хөдөлгөөнгүй, тогтвортой байрлуулж, хүүхэд бэртэж, гэмтэхээс урьдчилан сэргийлсэн байна.	**Холбогдох эрх зүйн баримт бичиг:** Эрүүл ахуйн тухай хууль, 2017
Шаардлага 5.3.8 Хүүхдийн бие эрхтэнд гэмтэл учруулах хурц үзүүр, ирмэгтэй болон шил, төмрөөр хийсэн тавилга, тоног төхөөрөмж ашиглахгүй.	

ЗӨВЛӨМЖ

Бага насны хүүхэд осол аюулаас болгоомжлох ойлголтгүй, эрүүл ахуйн дадал бүрэн эзэмшээгүй, сониуч зандаа хөтлөгдөн гал асаах, цахилгаан хэрэгслээр оролдох, аливаа зүйлд хүрч гэмтэх, бэртэх тохиолдол байдаг. Иймд та бүхэн хүүхдийг тоглох болон бусад үйл ажиллагааны явцад осол аюулд өртөхөөс болгоомжилсон орчныг бүрдүүлж, байнга хяналт тавьж ажиллах үүрэгтэй байна.

Мөн газар хөдлөлт болон ердийн үед тохиолдож болзошгүй аюул эрсдэлээс урьдчилан сэргийлэх үүднээс дараах арга хэмжээг авах нь зохистой. Үүнд:

- Хүний толгой дээр, унаж гэмтэж болохуйц шилэн (цом, өргөмжлөл, гэрлийн бүрхүүл гэх мэт) хүнд даацын зүйлсийг тогтоож бэхлэх;
- Унаж хүнд гэмтэл, хохирол учруулж болохуйц ханын шүүгээ тавиур зэргийг хананд бэхлэх;
- Бүлгийн өрөө тасалгаанд шүүгээ, тавиурыг давхарлан тавихгүй байх;
- Ирмэгтэй ширээ, шүүгээнд булангийн хамгаалалт хийж өгнө.

Дараах зургийг харна уу.

Зураг 55

Ширээний өнцгийн хамгаалалт

Тавилгын онцлогоос хамааран хүүхэд мөргөхөөс сэргийлж булангийн хамгаалалт хийнэ.

Бүлгийн өрөөний ширээ сандал

Цэцэрлэгийн ширээ сандлыг хүүхдийн насны онцлог, эрүүл ахуйн шаардлага хангасан материал хийц, хэлбэрийг харгалзан сонголтыг хийнэ. Хүүхдийн ширээ сандлын хэмжээний харьцаа нь MNS 0204:1989 стандартын үзүүлэлтийг хангасан байна. Иймд та бүхэн дараах хүснэгтэд байгаа хэмжээг харна уу.

Хүснэгт 10

Хүүхдийн ширээ, сандлын хэмжээ (мм)

Хүүхдийн өндөр	Ширээний өндөр	Сандлын өндөр
850 хүртэл	340	180
850-1000	400	220
1000-1150	460	260
1150-1300	520	300
1300-1450	580	340

Зураг 56

Хүүхдийн сандлын хэмжээ

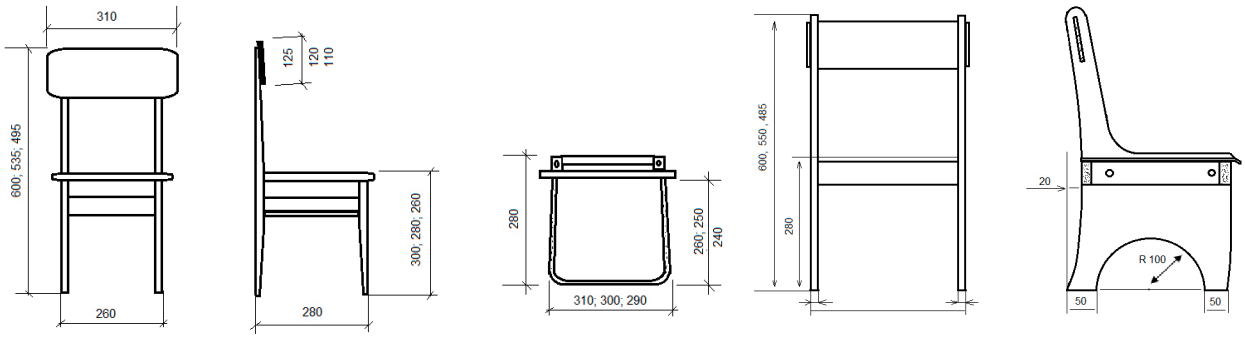

Сандлын суудлын өндөр нь хөлийн ул (гуталтай)-наас шилбэний урттай тохирох бөгөөд тавцан нь дунд чөмөгний уртын 2/3 тай тэнцүү байх ёстой. Сандлын ирмэг ширээний ирмэгийн доогуур 4см орсон байна. Хүүхэд сандлыг өргөж явахад тэдэнд тохиромжтой, хөнгөн хүндийн жин нь 1.5-2кг байна. Хүүхдийн ширээ, сандлын материал нь угаах ба ариутгах бодис хэрэглэхэд өнгө будаг нь хувирахгүй, ховхорч хуурахгүй байх ёстой.

Хөдөлгөөний бэрхшээлтэй хүүхдэд зориулагдсан ширээ хагас дугуй хэлбэртэй байх ба энэ нь хүүхэд тохойгоороо тэнцвэрээ олоход тусална. Мөн сандал нь хүүхдийн хөлний хооронд таарахаар товгор байвал гулсахаас хамгаалж өгдөг байна. Хэрэв тухайн хүүхэд тэргэнцэртэй бол хагас дугуй хэлбэртэй ширээ хэрэглэх нь тохиромжтой байна.

Зураг 57, 58

Хуванцар ширээ, сандал нь хүүхдийн эрүүл мэндэд сөрөг нөлөө үзүүлэх эрсдэлтэй тул аль болох сонгохоос зайлсхийж модон материалаар хийгдсэн ширээ сандлыг сонгохыг зөвлөж байна.

Хувцасны өрөө

Бүлгийн өрөөнд хүүхэд хувцас солих зориулалттай 20м^2-аас багагүй талбайтай хувцасны өрөө байна. Хувцасны шүүгээ нь тухайн насны хүүхдийн өндөрт тохирсон, шүүгээний дээд хэсэгт малгай, бээлий тавих, дунд хэсэгт гадуур хувцас өлгөх өлгүүр, доод хэсэгт гутлаа хийх тавиуртай байна. Хувцасны өрөөнд хүүхэд суух зориулалтын сандалтай байна. Сандлын өндөр нь 20 см, өргөн нь 25-30см-тэй байна. Хувцасны өрөөнд байрлуулсан тавилга хэрэгсэл, самбар нь өрөөний зориулалтад нийцсэн байна.

- **Тухайн бүлгийн хувцасны өрөөг өөр зориулалтаар ашиглахыг хориглоно.**

Зураг 59, 60

Сайн туршлага: Багш, эцэг эхийн оролцоотой хүүхдэд ээлтэй хувцасны өрөөг шинэчлэн тохижуулсан.

Шаардлагад нийцээгүй хувцасны шүүгээ

Шаардлагад нийцсэн хувцасны шүүгээ

Эх сурвалж: УБТЗ 180-р цэцэрлэг

УНТЛАГЫН ӨРӨӨ

Хүүхдийн цэцэрлэгийн өдрийн дэглэм дэх үйл ажиллагааны нэг хэсэг нь хүүхдийн нойрсолтыг зөв зохион байгуулах явдал юм. Нойрсолт нь хүүхдийн өдрийн ачааллыг тэнцвэржүүлж, бие организмын хэвийн үйл ажиллагааг хангах тул хүүхэд тайван унтаж амрах тав тухтай тохилог орчинг бүрдүүлнэ. Бүлгийн унтлагын өрөө нь 50 м^2-аас доошгүй талбайтай, нэг хүүхдэд 1.8-2 м^2 талбай ногдохоор хэмжээтэй байна.

Хүүхдийн ор дэрний хэрэглэл, гудас нь MNS 6353:2012, MNS 6354:2012 стандартын шаардлагыг хангасан байна. Энэхүү стандартын шаардлагын дагуу хүүхэд бүр ор дэрний хэрэглэл буюу хөнжил, хөнжлийн даавуу, гудас, дэвсгэр даавуу, дэр, дэрний ууттай байна. Мөн хүүхдийн хөнжил, ор дэрний хэрэглэлийг уутанд хийж, агааржуулалтын өрөөнд хананаас 0.5мм-ээс багагүй зайд, шалнаас 10-15см өндөрлөсөн тавиур дээр тавина. Хүүхдийн орыг гаднах хананаас 0.6м, халаагч хэрэгслээс 0.2м зайтай байрлуулна. Ор хоорондын зай 30см байх ба өрөөний зай талбайн багтаамжаас шалтгаалан энэхүү хэмжээг 20 см хүртэл багасгаж болно.

Хүснэгт 11

Хүүхдийн орны хэвтэх хэсгийн хэмжээ / мм-ээр/

Эдлэлийн нэр	Хүүхдийн нас	Хэмжээ		
		Урт	Өргөн	Өндөр
Хүүхдийн ор	2-4 хүртэл нас	1200	600	200
	4-6 хүртэл нас	1200	600	

Унтлагын зориулалтын өрөөгүй бүлэгт хураах зориулалттай орыг ашиглана. Хүүхдийн орыг давхарлаж тавих тохиолдолд нурахаас сэргийлсэн хамгаалалт хийнэ. Мөн орыг хэт өндөр давхарлан хураахыг хориглоно.

Зураг 61

Хүүхдийн орны хэвтэх хэсгийн хэмжээ

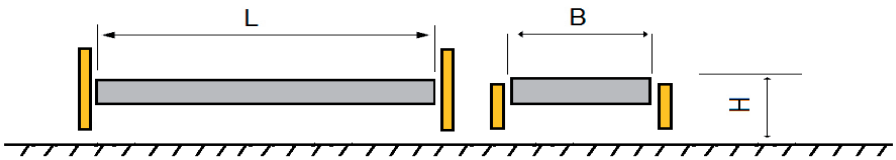

Хүснэгт 12

Хөнжил, ор дэрний хэрэглэлийн үндсэн хэмжээ

Бүтээгдэхүүний нэр	Хэмжих хэсгийн нэр	Хэмжээ /см/		Зөвшөөрөгдөх зөрүү, см
		3 хүртэл насны хүүхдийн	3-аас дээш насны хүүхдийн	
Хөнжил	Урт	96	114	+1.5
	Өргөн	96	114	+1.5
Хөнжлийн даавуу	Урт	100	120	+1.5
	Өргөн	100	120	+1.5
Орны даавуу	Урт	140	170	+1.5
	Өргөн	80	100	+1.5
Дэрний уут	Урт	25	30	+1.0
	Өргөн	20	25	+1.0

Хүүхдийн ор дэрний хэрэглэл нь хоёр ээлжийн байх ба зориулалтын газар ариутган угааж, индүүдэж, тавиур дээр хадгална.

Хүүхдийн ор дэрний хэрэглэл, гарын алчуурыг цэцэрлэгээс гадагш гаргах, өөр зориулалтаар ашиглахыг хориглоно.

2.3 АРИУН ЦЭВРИЙН ӨРӨӨ

Хүүхэд бүрийн эрүүл, аюулгүй орчинд амьдрах эрхийн нэг хэсэг нь ариун цэврийн өрөөг цэцэрлэгийн барилга дотор байгуулах явдал юм.

MNS 6558: 2015 Шаардлага 5.4.1 Цэцэрлэгийн хүүхдэд зориулсан ариун цэврийн өрөөг дотор байрлуулна.	**Холбогдох эрх зүйн баримт бичиг:** *БД 31-112-11-ийн 3.8 дахь заалт* Цэцэрлэг, ерөнхий боловсролын сургууль, дотуур байрны ус, ариун цэвэр эрүүл ахуйд тавигдах норм, шаардлага
MNS 6558:2015 Шаардлага 5.4.2 Ариун цэврийн өрөө нь агааржуулалтын системтэй, цонхны салхивч нь дээд талдаа байрласан байна.	**Холбогдох эрх зүйн баримт бичиг:** 1. БНбД41-01-02 Агаар сэлгэлт ба кондиционерийн системийн ерөнхий барилгын норм ба дүрэм 2. БНбД31-030-03 Олон нийтийн иргэний барилга 3. БНбДII-66-88 Бүлгийн ариун цэврийн өрөөнд агаар сорох тусгай системтэй төлөвлөнө.

Ариун цэврийн өрөөний тоноглол хэрэгслүүд нь хүүхэд бие даан хэрэглэхэд тохиромжтой, тэдний хөдөлгөөнд саад болохгүй, суултуур – угаалтуур - алчуур, гар хатаагч гэсэн зөв урсгалтай байна. Ариун цэврийн өрөөний шал, хана, угаалтуур, суултуурыг цэвэрлэхэд хялбар байна.

Ариун цэврийн өрөөний хананд холбогдолгүй зураг наах, тусгаарлагчид хөшиг тогтоох, элдэв чимэглэл хийх нь хүүхдийн тав тухтай бие засахад сөргөөр нөлөөлдөг болохыг анхаарах.

Ариун цэврийн өрөөний агааржуулалт

Агааржуулалтын систем нь илүүдэл дулаан, уур, чийг, усны дусал, тоос шороо хуримтлагдах, үнэр орчинд тархахаас урьдчилан сэргийлж, эрүүл ахуйн нөхцөлийг хангасан байна. Агааржуулалтын системийг өрөөний эзлэхүүн, хүчин чадал, үйл ажиллагаанд шаардлагатай агаар сэлгэлтийг тооцсоны үндсэн дээр зохих хүчин чадалтай агаар сэлгэлтийн төхөөрөмжийг байршуулна.

Агааржуулалтын систем нь агаарын урсгал цэвэр хэсгээс бохирдолттой хэсэг рүү байх чиглэлтэйгээр тоноглогдсон, хоолой нь зэвэрдэггүй материалаар хийгдсэн, авч цэвэрлэхэд хялбар, хамгаалалтын тортой байна.

Ариун цэврийн өрөө нь ердийн эсвэл механик агааржуулалтын системтэй байна. Засвар хийхдээ агааржуулалтын хоолойг цэвэрлэж, шинэчилнэ. Ариун цэврийн өрөө нь цонхтой, салхивч нь дээд талдаа байрласан, дээшээ хагас онгойдог байх нь тохиромжтой болно. Дараах зургийг харна уу.

Зураг 62

Агааржуулагч, цонхны салхивч

Ариун цэврийн өрөөний цахилгааны холболт

Ариун цэврийн өрөөнд цахилгааны холболт гэрлийн унтраалга, разетка хийхдээ далд монтажтай, хүүхэд, багшийн үйл ажиллагаанд аюулгүй байдлыг хангасан байна. Мөн сантехникийн шугам хоолойг ханан дотуур, шалан доогуур далд байрлуулна.

Ариун цэврийн өрөөний шал

MNS 6558:2015 Шаардлага 5.4.4 Ариун цэврийн өрөөний шал нь халтирдаггүй материалаар хийгдсэн, нэг түвшинд байна.	**Холбогдох эрх зүйн баримт бичиг:** *БНбДII-66-88 Сургалт хүмүүжлийн байгууллагын барилга байгууламжийн зураг төсөл боловсруулах норм, дүрэм*

Барилгын шал нь зориулалтаасаа үл хамаарч бат бэх, удаан эдэлгээтэй байх шаардлагатайгаас гадна ашиглалтын нөхцөлд тохиромжтой, эрүүл ахуйн шаардлагад нийцсэн байх ёстой. Хүүхдийн ариун цэврийн өрөөний шал нь нэг түвшинд, халтирдаггүй, угааж, цэвэрлэхэд хялбар зориулалтын материалаар хийгдсэн байх ёстой.

Ариун цэврийн өрөөний шал нь хэт товгор судалтай, гялгар байвал хүүхэд бүдрэх, халтирах эрсдэлтэй тул зориулалтын бус өнгөлөг плитагаар хийхийг хориглоно. Ариун цэврийн өрөөний хаалга нь хүүхдийн гар, хөл хавчихаас сэргийлсэн хамгаалалттай байна.

Ариун цэврийн өрөөний суултуур

MNS 6558:2015 Шаардлага 5.4.5 Ариун цэврийн өрөөний суултуурууд хоорондоо тусгаарлагчтай, тусгаарлагчийн хажууд хүүхэд унахаас сэргийлсэн бариултай байна.	**Холбогдох эрх зүйн баримт бичиг:** *БНбДII-66-88 Сургалт хүмүүжлийн байгууллагын барилга байгууламжийн зураг төсөл боловсруулах норм, дүрэм*
MNS 6558:2015 Шаардлага 5.4.10 Ариун цэврийн өрөөний суултуур нь охид, хөвгүүдээр нь ялгасан таних тэмдэгтэй байна.	
MNS 6558:2015 Шаардлага 5.4.11 Ариун цэврийн өрөөний суултуурын усны татуурга нь хүүхэд ашиглахад хялбар байна	
MNS 6558:2015 Шаардлага 5.4.12 Ариун цэврийн өрөөний суултуур нь 13-р хүснэгтэд заасны дагуу байна.	

ЗӨВЛӨМЖ

Бүлгийн ариун цэврийн өрөөний хүүхдийн суултуур хоорондын тусгаарлагч 0.8*0.75м хэмжээтэй, тусгаарлагч самбарын өндөр 1.2м, доод ирмэг шалны түвшнээс 0.15м хөндий байна. Ариун цэврийн өрөөнд 10-аас илүүгүй хүүхдэд нэг суултуур, угаагуур ногдохоор тооцож тоноглоно. Тусгаарлагчийн хажууд хүүхэд унахаас сэргийлсэн бариул, ариун цэврийн цаасны өлгүүр байрлуулсан байна.

Сайн туршлага: Японы Хүүхдийг Ивээх Сан, Улаанбаатар хотын 7 дүүргийн 6 цэцэрлэгийн 18 бүлгийн ариун цэврийн өрөөний суултуур, бариул, цаас тогтоогч хийж тохижуулсан нь хүүхдэд ээлтэй сайн үйл ажиллагаа болсон.

Зураг 63

Суултуур, угаагуурыг шал болон хананд хөдөлгөөнгүй бат бэх бэхэлсэн.

Эх сурвалж: Японы Хүүхдийг Ивээх Сан, Ариун цэврийн өрөөний суултуур

Ариун цэврийн өрөөний суултуурын охид, хөвгүүдийн таних тэмдэг тус бүрд стандартын тэмдэг тэмдэглэгээг ашигласан байна.

Тэмдэг тэмдэглээ

Зураг 64

Ариун цэврийн өрөөний суултуурын усны татуургыг нэг удаа татахад 6-10 литр ус зарцуулдаг байна. Иймд та бүхэн 2 янзын даралттай бочкийг суурилуулвал усыг нэг дахин бага зарцуулдаг юм байна.

Хүүхэд ариун цэврийн өрөөг ашиглахад усны татуургын систем нь эвдрээгүй хэвийн ажиллагаатай, тоноглол хэрэгсэл нь хэрэглэхэд хялбар байхыг бодолцож сонгохыг зөвлөж байна.

Зураг 65

Хүүхдийн суултуур

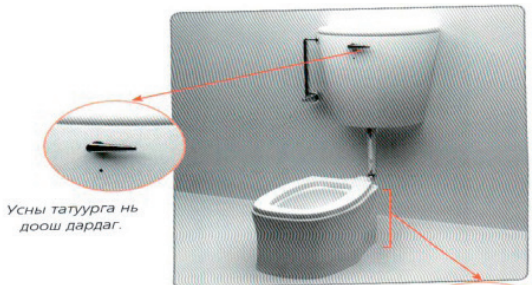

Эх сурвалж: Японы Хүүхдийг Ивээх Сан, Хүүхдэд ээлтэй суултуур

Цэцэрлэг ариун цэврийн өрөөний тоноглолд засвар үйлчилгээ хийхдээ хүүхдийн нас, биеийн онцлогт тохирсон хэмжээтэй, хэрэглэхэд хялбар угаагуур, суултуур сонгохыг анхааруулж байна. Угаагуур, суултуурыг солих тохиолдолд дараах хүснэгтэд заасан шаардлагыг баримтлах хэрэгтэй.

Хүснэгт 13

Суултуурт тавих шаардлага

№	Хэмжээ	2-3 нас	4-5 нас	Тайлбар
1	Суултуурын өндөр (ихгүй)	20 см	27-28 см	Ердийн суултуурыг шалыг доош ухаж суулгаж болно.
2	Суултуурын урт (ихгүй)	55 см	55 см	Хананаас суултуурын урд талын хэсэг хүртэлх зай.

Хөтөвч

Цэцэрлэгт хөтөвч ашиглахдаа хүүхдийн нас, хүйс, биеийн жинд тохируулна.

- Эмэгтэй хүүхдэд дугуй хэлбэртэй,
- Эрэгтэй хүүхдэд зуйван хэлбэртэй хөтөвчийг сонгох нь зохимжтой.

Бага насны хүүхдийн хөтөвчний суултуурын хэмжээ нь өргөн, хурц ирмэгтэй биш, ардаа түшлэгтэй байна. Мөн хүүхдийн хөтөвч тоглоомтой, хөгжмийн аятай, суултуур нь салдаг байх зэрэг нь эрүүл ахуйн хэрэгцээнд сөрөг нөлөөтэй. Учир нь хөгжмийн ая явахад хүүхэд шээх рефлекс үүсэх, суултуурыг тоглоом гэж ойлгож толгойдоо углах зэрэг үйлдлүүд хийдэг байна.

MNS 6558:2015 Шаардлага 5.4.9
Хөтөвч ашигладаг хүүхэд тус бүр тусдаа хөтөвчтэй байна.

Багш, туслах багш, эцэг эхчүүд 1, 5 -2 насны хүүхдүүдийг хөтөвчинд суулгаж сургана. Харин хөтөвчинд нэг удаа 5-10 минут суулгахыг сануулж байна. Удаан суулгах нь хүүхдийн нурууны хөгжилд сөргөөр нөлөөлөх, цагаан мах эргэх зэрэг сөрөг талтай болохыг анхаарах хэрэгтэй. Мөн хүүхэд шээсэн тохиолдол бүрд хөтөвчийг усаар цэвэрлэх, нойтон байгаа бол заавал хатаасны дараа таглана.

Цагаан хорхой болон өтгөнөөр дамжих өвчнийг хөтөвчөөр дамжуулан авдаг учир хүүхэд бүр тусдаа хөтөвчтэй байна. Хөтөвч цэвэрлэх ариутгалын угаагуурын өндөр 60 см, өргөн нь 45 см байна.

Угаагуур, шүршүүр

MNS 6558:2015 Шаардлага 5.4.8 Ариун цэврийн өрөөний угаагуур нь хүснэгтэд заасны дагуу байна.	**Холбогдох эрх зүйн баримт бичиг** *БНбД II-66-88 Сургалт хүмүүжлийн байгууллагын барилга байгууламжийн зураг төсөл боловсруулах норм, дүрэм*
MNS 6558:2015 Шаардлага 5.4.13 24 цагийн үйл ажиллагаатай цэцэрлэгийн бүлгийн ариун цэврийн өрөөнд усанд орох шүршүүр байрлуулна.	
MNS 6558:2015 Шаардлага 5.4.14 Шүршүүрийн хананд хүүхэд унахаас хамгаалсан бариултай байх бөгөөд хальтирахаас сэргийлсэн дэвсгэртэй байна.	

Угаагуур нь хүүхдийн хөдөлгөөнд саад болохоргүй хоорондоо зайтай, бат бэх суурилагдсан, цорго нь сөхөгддөг, угааж ариутган цэвэрлэхэд зориулагдсан материал хийцтэй байна. Угаагуур болон түүний байрлалын хэмжээг дараах хүснэгтэд заасан үзүүлэлтийг баримтлахыг зөвлөж байна.

Хүснэгт 14

Угаагуурт тавих шаардлага

Хэмжээ	2-3 нас	4-5 нас	Тайлбар
Угаагуурын өндөр (ихгүй)	50 см	60 см	Шалнаас дээш угаагуурын тавцан хүртэлх зай
Угаагуур хоорондын зай (багагүй)	50 см	50 см	Нэг угаагуурын цоргоноос нөгөө угаагуурын цорго хүртэлх зай
Угаагуурын өргөн (багагүй)	40 см	50 см	Угаагуур байрлуулсан тавцангийн өргөн
Толины өндөр (ихгүй)	40 см	40 см	Угаагуур дээр байрлуулсан толины өргөн

Тухайн бүлэгт хөдөлгөөний бэрхшээлтэй хүүхэд байгаа тохиолдолд угаагуурын хажуу хананд тусгай бариул хийнэ. Энэ нь гар, нүүр, шүдээ угаахад түүнээс нэг гараараа барихад тусалдаг байна. Шүршүүрийн хананд хүүхэд унахаас хамгаалсан бариул байрлуулна. Шүршүүрийн хананы урт 100см, өргөн 100см, шалнаас шүршүүрийн тавцан хүртэлх зай 40см, шүршүүрийн онгоцны гүн 15см байна.

MNS 6558:2015 Шаардлага 5.4.15
Хүүхдийн ариун цэврийн хэрэглэл нь тус бүрдээ таних тэмдэгтэй байна.

Хүүхдийн шүдний сойз, сам, саван, гарын алчуур гэсэн ариун цэврийн хэрэглэл бүр таних тэмдэгтэй байна. Энэ нь эрүүл ахуйн зөв дадалд суралцах, халдварт өвчнөөс сэргийлэх, хүүхэд өөрийн эд зүйлээ арчлах, хамгаалахад тустай юм. Ариун цэврийн хэрэглэлийг дамжуулан хэрэглэх нь халдвар тархах аюултай болно. Самыг сонгохдоо хүүхдийн хуйхыг урахгүй, үсэнд цахилгаанжилт үүсгэхгүй, хурц шүдгүй байхыг анхааараарай. Хүүхдийн самыг тогтмол ариутгаж цэвэрлэнэ.

УГААЛГЫН ӨРӨӨ

MNS 6558:2015 Шаардлага 5.4.6	Холбогдох эрх зүйн баримт бичиг:
Угаалгын өрөө нь цэвэр, бохир хэрэгслийг хадгалах тусгай тавиур буюу шүүгээтэй, бохир зөөлөн эдлэлийг хүлээн авах савтай байна.	*БНбДII-66-88 Сургалт хүмүүжлийн байгууллагын барилга байгууламжийн зураг төсөл боловсруулах норм, дүрэм*

Угаалгын газрын хүчин чадал, талбайн хэмжээг тухайн байгууллагын нэг ээлжинд угаах цагаан хэрэглэлийн хэмжээнээс хамаарлуулан тогтооно.

Барилгын хүчин чадлаас хамааран угаалгын өрөөний талбайг дараах хүснэгтэд заасны дагуу тооцоолно.

Хүснэгт 15

Угаалгын өрөөний хэмжээ

Хүчин чадал	50	75	100	150	280	330
Угаалгын өрөө	12	14	14	16	18	18
Индүүдлэгийн өрөө	-	10	10	12	12	12
Нийт талбай	12	24	24	28	30	30

Угаалгын өрөө нь угаалгын болон индүүдлэгийн өрөөтэй байна. Угаалгын болон индүүдлэгийн өрөө нь зэрэгцээ байх бөгөөд цэвэр, бохир даавуу хадгалах хэсэгтэй байна.

2.4 ХӨГЖИМ, БИЕИЙН ТАМИРЫН ТАНХИМ

Зураг 66

“Олон нийтийн барилга, барилгын норм дүрэм” БНбД 30-01-03, Хот тосгоны төлөвлөлт барилгажилтын норм ба дүрэмд зааснаар цэцэрлэг нь 100 хүртэлх хүүхдийн хүчин чадалтай бол биеийн тамир, хөгжмийн нэг танхимтай байж болно. 100-аас дээш хүүхдийн хүчин чадалтай бол 75 м^2-аас доошгүй талбайтай хөгжим, биеийн тамирын танхим тусдаа байна. Танхим нь 6 м^2-аас доошгүй хэмжээтэй, биеийн тамирын хэрэгсэл болон хөгжмийн зэмсэг хадгалах өрөөтэй байна.

Хөгжмийн танхимын цонх нь тоглолтын үед байгалийн гэрэлтүүлгийг хаах шаардлагатай тул хар, хүрэн, бор өнгийн хөшигтэй байна. Хөгжмийн танхимд олон төрлийн үйл ажиллагааг зохион байгуулдаг учир орон зайн шийдлийг оновчтой төлөвлөх зөөврийн тайз байрлуулж болно.

MNS 6558:2015 Шаардлага 5.5.1
Хөгжим, биеийн тамирын танхимын шал нь дулаан хадгалах материалаар хийгдсэн байна.

MNS 6558:2015 Шаардлага 5.5.2
Хөгжмийн танхимд хүүхдийн насны онцлогт тохирсон хөгжмийн зэмсэг техник хэрэгслийг ашиглана.

Цэцэрлэг нь хөгжмийн танхимын агаарын хэмийг тогтвортой байлгах, шалыг дулаан хадгалах материалаар хийх нь хүүхдийн эрүүл мэнд, тав тухтай байдлыг хангахад сайнаар нөлөөлнө. Дулаан хадгалах материалд шалны модон хийц, паркет, дулаалгатай шалны хулдаас байж болно. Шалыг дулаан хадгалах материалаар хийгдээгүй тохиолдолд шаардлагатай арга хэмжээг авч, тухайн цэцэрлэгийн жилийн төсөвт хөрөнгийг тусгаж шийдвэрлэхийг зөвлөж байна. (Т.Болд, Ж.Иванов, 2005)

Хөгжмийн танхимд хөгжмийн зэмсэг, тоног төхөөрөмжийг байрлуулахдаа хүүхдийн насны онцлог, сонирхол, хэрэгцээг харгалзахаас гадна тухайн хөгжмийн зэмсгийн зориулалт, хэмжээ, хадгалалтын эрүүл ахуй, аюулгүй байдлыг анхаарвал зохино. Цэцэрлэгт байвал зохих хөгжмийн зэмсгийн зургийг харуулъя.

Зураг 67, 68

Хөгжмийн зэмсэг

Эдгээр хөгжмийн зэмсэгийг хүүхэд бүрийн тоогоор байх хэдий ч үлээвэр хөгжимд таних тэмдэг тавьж эрүүл ахуйн шаардлагыг хангах нь зүйтэй. Хөгжмийн зэмсэгүүдийг байнга хөгтэй байлгана. Хөгжмийн танхимын энгийн хөгжмийн зэмсгийг төрөлжүүлэн хүүхдийн гар хүрэхүйц тавиур дээр байрлуулахыг зөвлөж байна.

Хүснэгт 16

Хөгжмийн зэмсгүүдийг хавсралтаар жишээ болгон үзүүлэв.

№	Хөгжмийн зэмсгийн нэрс	Зургаар		
1	Инцдүүр /castanets/			
2	Шигшүүр /maracas/			
3	Дуут мод /tone block, wood block/			
4	Хэмнэлийн савх мод /rythm sticks/			
5	Хүрий /triangle/			
6	Хонх /sonagly/			
7	Дэншиг хонх			
8	Хэц /шигшрэг/ /tambourine/			
9	Бөмбөр /drum/			
10	Цан /cymbuls/			
11	Модон царгил /xylophone/			

Биеийн тамирын хэрэгсэл

MNS 6558:2015 5.1.1 Шаардлага
Хүүхдийн насны онцлогт тохирсон биеийн тамирын хэрэгслийг ашиглана.

Биеийн тамирын тоног төхөөрөмж, техник хэрэгсэл нь хүүхдийн бие махбод эрүүл мэнд, хөдөлгөөний хөгжил, аюулгүй байдалд нийцсэн олон хувилбараар ашиглаж болохуйц байна.

Хүүхдийн хөдөлгөөн хийх дэвсгэр нь зузаан, нимгэн байх ба дотроо парлон, гадуураа ширэн, даавуун материлаар хийгдсэн, хэмжээ нь 1.5м урт, 80-100см өргөнтэй байна.

Бөмбөг нь резинэн, чихмэл, цаасан, чихтэй зэрэг олон төрлийн материалаар хийгдсэн байх ба зориулалтаас шалтгаалан хэмжээ нь өөр өөр байна**.** Тухайлбал сагсны бөмбөг нь

энгийн бөмбөгнөөс хүнд, хатуу байх ба резинэн гадаргуутай, хэмжээ нь хүүхдийн гарын алганаас хамаарч 9см диаметртэй, 150-200грамм жинтэй байна. Хөл бөмбөг нь 250 грамм хүндийн жинтэй, 9-13см диаметртэй байна.

Тууз нь өргөн, нарийн хэмжээтэй, олон өнгөтэй байна. Туузны иш нь модоор буюу хуванцар материалаар хийгдсэн 35-40см урттай, 0.5-1см диаметртэй байна. Тууз нь 1.5м урттай байна. Туузыг нэг үзүүрээс нь 25см нугалж, үзүүрийг гурвалжин болгож оёно.

Вандан сандал: Хүүхдийн насны онцлогоос хамаарч стандарт хэмжээтэй байна. Вандан сандлын өндөр нь бага, дунд бүлэгт 15-20см, ахлах, бэлтгэл бүлэгт 20-25см өндөртэй байх ба өргөн нь 30см урт нь 2.5-3м байна.

Саваа мод нь хүүхдийн хүч авхаалж самбааг хөгжүүлэх, үсрэх, тэнцвэр хадгалах чадварыг сайжруулж, хөдөлгөөний эвсэл, уян хатан чанарыг хөгжүүлнэ. Хүүхдийн мөрний хэмжээнээс хамаарч 50-60см урттай, диаметр нь хүүхдийн гарны сарвууны атгалтын хэмжээнээс хамаарч 2-2.5 см байна.

Мөлхөлтийн нум нь хүүхдийн гар, хөлийн том жижиг булчинг хөгжүүлж, хүч, авхаалж самбаа тэсвэр хатуужлыг хөгжүүлэхэд хэрэглэнэ. Мөлхөлтийн нумыг хуванцар, төмөр, модон материалаар хийдэг. Нумны хоорондох өргөн 50-60см, өндөр 40-60см байна. (Эрдэнэчимэг.Т, 2014)

Зураг 69

Гимнастикийн хана

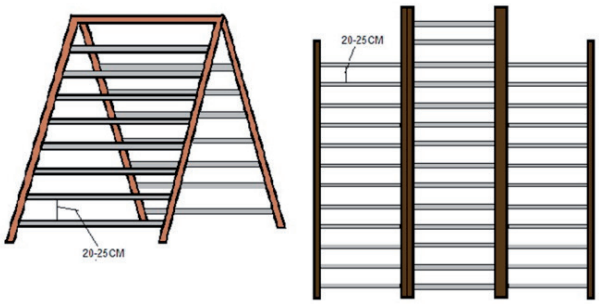

Зураг 70

Мөлхөлтийн нум

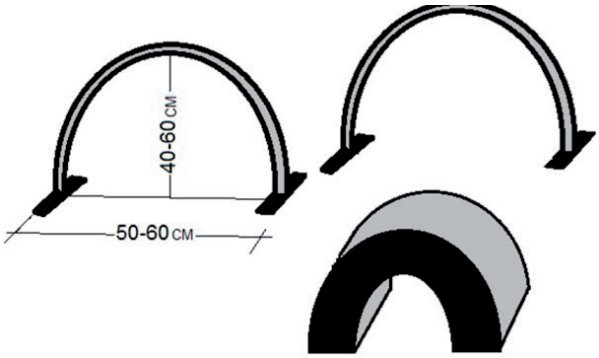

Хөдөлгөөнийг хөгжүүлэх том оврын тоглоом

Зураг 71

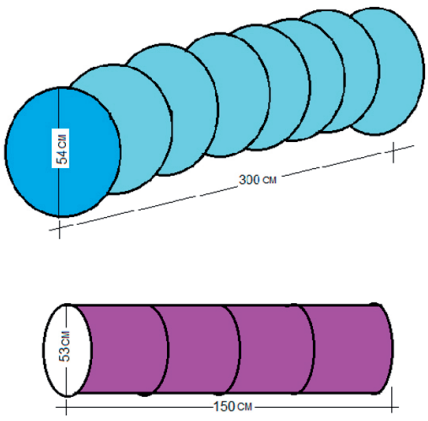

Зураг 72

ГАЛ ТОГООНЫ ӨРӨӨ

Цэцэрлэгийн гал тогоо нь тусдаа хаалгатай нэг давхарт байрлана. Бэлтгэлийн ба хоол түгээх хэсгийн ерөнхий талбай нь 64м^2 байх бөгөөд хуурай хүнсний бүтээгдэхүүний агуулах 7-12м^2, сав суулга угаалгын хэсэг 4-8м^2, хүнсний ногооны агуулах 4-10м^2, хүнсний бүтээгдэхүүн тээвэрлэх сав, шуудайны агуулах 4-7м^2 байна. Гал тогооны агуулах өрөө тасалгаа нь түүхийгээс болсон бүтээгдэхүүн рүү чиглэсэн нэг урсгал дамжлагатай байна. Гал тогооны өрөө нь ариун цэврийн журам, хэм хэмжээ, хүнсний түүхий эд болон хүнс бэлтгэх, боловсруулах, хөдөлмөр хамгааллын зааварт тохирсон байна.

Гал тогоонд дараах тоног төхөөрөмжийг байрлуулах ба хүчин чадал, тоо ширхэг нь хүүхдийн тооноос хамаарна.

Хүснэгт 17

Гал тогооны тоног төхөөрөмж, хэрэгсэлийн тоо, хэмжээ

Тоног төхөөрөмж, хэрэгслийн нэр	Тоо хэмжээ (ширхэг)	Хүчин чадал	Зориулалт
1-р хоолны тогоо	1	100 л	Үйлдвэрлэлийн хэсэгт
2-р хоолны тогоо	1	100 л	
4 ширэмтэй цахилгаан зуух	1		
Махны машин	1		Бэлтгэлийн хэсэгт
Жигнүүр	1	12 тавиуртай	Үйлдвэрлэлийн хэсэгт
Ус буцалгагч	1	25 л	
Хөргөгч	2		Үйлдвэрлэлийн хэсэг, агуулахад
Хөлдөөгч	1		Агуулахад
Дээжийн хөргөгч	1		Үйлдвэрлэлийн хэсэгт
Аяга таваг угаагч	1		Сав угаалгын хэсэгт
Аяга таваг ариутгагч	1		
Тольт жин	1		Агуулах, хүнсний бүтээгдэхүүн хүлээн авах хэсэгт
Доороо тавиуртай ажлын ширээ	7		Халуун хоол үйлдвэрлэх хэсэг, бэлтгэл, угаалгын хэсэгт
Шарах шүүгээ	1	Гурваас дээш тавиуртай	Үйлдвэрлэлийн хэсэгт
Будаа агшаагч	1	3кг дээш	
Төмс арилгагч	1	30 л багагүй	
Ногоо хэрчигч	1		
Шаталсан тавиур	3	Олон тавиуртай	Үйлдвэрлэлийн хэсэг, угаалга, агуулахад
Вандан тавиур	1-2		Ногоо хадгалахад
2 дамжлагатай угаалтуур	1	2 ваннтай	Үйлдвэрлэлийн хэсэгт
3 дамжлагатай угаалтуур	1	3 ваннтай	Сав угаалгын хэсэгт (сав угаалгын машингүй тохиолдолд)
Кострюль	4	5-40 л	Үйлдвэрлэлийн хэсэгт
Ажилчдын хувцасны шүүгээ	Ажилчдын тооноос хамаарна		Ажилчдын өрөөнд

*300 хүүхэдтэй цэцэрлэгийн хүчин чадлаар тооцов.
**Гал тогооны жижиг хэрэгсэл нь хүчин чадлаас хамааран бүрэн хангагдана.

MNS 6558:2015 Шаардлага: 5.6.1
Хүүхдийн хоолны үйлдвэрлэл, үйлчилгээг явуулахдаа MNS CAC RCP39:2011 "Нийтээр нь үйлчлэх хоол үйлдвэрлэл, үйлчилгээнд мөрдөх эрүүл ахуйн дадал", MNS 4946:2005 "Хоолны газрын ангилал, зэрэглэл, үндсэн шаардлага" стандарын үндсэн шаардлагыг хангасан байна.

Хоол үйлдвэрлэл

Та бүхэнд дараах стандартын холбогдох заалтуудаас танилцуулъя.

MNS CAC RCP39:2011 стандартын 4.3.7 дахь заалтаас

Шал – ус чийгэнд тэсвэртэй, ус нэвтэрч, шингэдэггүй, халтирдаггүй, ан цавгүй, ариутгаж, цэвэрлэхэд хялбар байна. Шаардлагатай үед муу ус зайлуулах зорилгоор шалны аль нэг талыг хэвгий хийж, ус урсаж гарах ховил, цооногоор тоноглоно.

Хана – ус чийгэнд тэсвэртэй, ус нэвтэрч, нордоггүй, угаах, цэвэрлэхэд хялбар цайвар өнгийн нягт материалаар хийгдсэн байна. Хананы гадарга жигд гөлгөр, ан цавгүй, арчиж цэвэрлэх, ариутгахад хялбар, өндөр нь эдгээр ажилбарыг хангахад тохирсон байна. Цэвэрлэгээг хангах зорилгоор хана хоорондох, хана, шал хоорондох, хана таазны хоорондох зай завсрыг бөглөсөн байна.

Тааз – бохирдол цугларах, хөгц мөөгөнцөр үүсэх, цан цохихоос сэргийлсэн, цэвэрлэхэд хялбар байна.

Цонх, салхивч – бохир цуглахааргүй, онгорхой үед шавж, хорхой орохоос сэргийлсэн хамгаалалтын тортой бөгөөд салгаж авч, цэвэрлэхэд хялбар байдлаар хийгдсэн байна.

Цонхны дотор талын тавцанг тавиурын зориулалтаар хэрэглэхээс сэргийлж, налуу байдлаар хийнэ.

Хаалга– гөлгөр, чийг татдаггүй гадаргуутай, зай завсаргүй, өөрөө хаагддаг байна.

MNS CAC RCP39 : 2011 стандартын 4.3.18 заалтаас

Гал тогооны бүх хэсэг хангалттай хэмжээний байгалийн болон зохиомол гэрэлтүүлэгтэй байна. Гэрэлтүүлгийн чадал нь ялгаатай байх ёсгүй бөгөөд дараах хэмжээнээс багагүй байна. Үүнд:

- 540 люкс -бүх хоол хүнс боловсруулах болон хянах цэгт
- 220 люкс -ажлын өрөөнд
- 110 люкс -бусад хэсгүүдэд тус тус хангагдана.

MNS CAC RCP39 : 2011 стандартын 4.3.19.1заалт

Чаналгын тогоо болон халаах хэрэгслийн чанх дээр уур, утааг сорж зайлуулах хэрэгсэл байрлуулна. Хоол үйлдвэрлэл явагдаж буй аль ч хэсэгт байрлуулсан чийдэн, гэрэлтүүлгийн хэрэгсэл хагарч, гэмтэх үедээ хүнсийг бохирдуулахаас сэргийлж тусгай тороор хашиж, бүрж тусгаарласан байна. Гал тогоо нь хүнсний бүтээгдэхүүнийг нэр төрлөөр тусгаарлан хадгалах агуулах ба байр, талбайг зохион байгуулсан байх ба MNS CAC RCP39 : 2011 стандартын 7.1.4 заалтын дагуу амьтны гаралтай түүхий эдийг 1-4^{0}C температур бүхий байранд хөргөж хадгална.

- Хөргөлт шаардлагатай бусад төрлийн хүнсний түүхий эд, тухайлбал зарим хүнсний ногоог стандартад заасан шаардлага, нөхцлийн дагуу чанарыг нь алдагдуулахгүй, бага температурт хадгална.

Хоол үйлдвэрлэл, үйлчилгээний хэсэг нь сайжруулсан усан хангамжтай, бохир ус зайлуулах цооногтой байх бөгөөд гадна жорлон, хог хаягдлын цэг, бохирын эх үүсвэрээс хол байгуулна.

Цэцэрлэгийн гал тогоонд хийн түлш ашигладаг зуух хэрэглэхийг хориглоно.

Улаанбаатар хотын төрийн бус өмчийн зарим цэцэрлэгийн гал тогооны өрөөний CAC RCP39 : 2011 стандартын дагуу хэрэглэгдэж байгаа тоног төхөөрөмжийг танилцуулж байна.

Гал тогооны тоног төхөөрөмж

Зураг 73

Зураг 74

Эх сурвалж: Глобал Монтессори цэцэрлэг

Бага насны хүүхдийг эрүүл, чанартай, аюулгүй хоол хүнсээр хангаж үйлчлэхэд цэцэрлэгт мэргэжлийн тогооч ажиллана. Тогооч нь хүүхдийн хоолны жор, технологи боловсруулж мөрдөх, технологийн карт боловсруулах, бүтээгдэхүүний амт чанар, аюулгүй байдлыг ханган ажиллана. Тогооч нар хоол үйлдвэрлэлийн болон хүнсний аюулгүй ажиллагаа, ариун цэврийн дүрмийг баримтлах шаардлагатай. Гал тогооны ажилтан арьсны идээт үрэвсэл, харшил, гар хурууны шалбархай, ил шархтай, халдварт өвчтэй болон гэр бүлийн хүмүүсээс нь халдварт өвчнөөр өвдсөн тохиолдолд халдварын эсрэг арга хэмжээ авч эрүүлжсэн тухай эмнэлгийн магадлагаа гартал ажиллуулахгүй байхыг анхаарвал зохино.

Гал тогоонд ажилладаг хүмүүсийн хувийн ариун цэвэр MNS CAC RCP39 : 2011 стандартын 6.6 заалтын дагуу хамгаалах ажлын хувцас, толгойн боолт, гутал байнга өмсөх ба гоёл чимэглэлийн зүйлсийг зохих ёсоор ариутгах боломжгүй байдаг тул хоол хүнс боловсруулах үед бөгж, зүүлт зэргийг зүүж хэрэглэхийг хориглоно.
Хормогч, халад болон түүнтэй ижил өмсгөл хувцсыг хоол хүнс бэлтгэж боловсруулах өрөө байранд угаах, хатаахыг хориглоно.

Хоолны хэрэглэл

MNS 6558:2015 **Шаардлага 5.6.2** Хүүхдийн хоолны хэрэглэлийг бүлэгт байрлуулахгүйгээр гал тогооны хэсэгт зааврын дагуу угааж халдваргүйжүүлэн, дахин бохирдохгүй нөхцөлд хадгална.	**Холбогдох эрх зүйн баримт бичиг:** *Хүүхдийн цэцэрлэгийн аюулгүй байдлын дүрэм 2008* *Хүүхдийн байгууллагад вируст гепатитай тэмцэх сэргийлэх ажил зохион байгуулах заавар*
MNS 6558:2015 **Шаардлага 5.6.6** Цэцэрлэгт хэрэглэж байгаа аяга, таваг, хоолны сав хэрэгсэл нь хүний биед хортой нөлөөгүй, эрүүл ахуйн шаардлагыг хангасан байна.	

ЗӨВЛӨМЖ

Хүүхдийн цэцэрлэгийн хоол хүнсний хэрэгсэл, сав суулгын хадгалалт, ариун цэврийн шаардлагыг хангаж ажиллана.

Хүүхдийн хоолны хэрэглэлийг гал тогоонд зааврын дагуу угааж ариутгана. Угаагуурын хажууд угаалгын болон ариутгалын бодисыг хэрэглэх тун, уусмал бэлдэх хэмжээ, ашиглах зааврыг байрлуулна. Дараах зургийг харна уу.

Зураг 75

Хүүхдийн хоол, цайны хэрэглэл, савыг угаах угаагуур

Хүүхдийн хоолны аяга, таваг нь цэвэрлэхэд хялбар, гөлгөр гадаргуутай, тод зураг хээгүй, эмтэрсэн болон хурц ирмэг амсаргүй, хөнгөн, хэт халалт өгөхгүй зэрэг шаардлагыг хангàсан байна. Багш, туслах багш, бусад ажилчид тусдаа хоолны хэрэглэлтэй байна.

Хүүхдэд хуванцар, пааландсан, төмөр, хөнгөн цагаан материалтай, меламин гэсэн бичиглэлтэй аяга таваг хэрэглэхийг хориглоно.
Урьд өмнө нь вируст гепатитаар өвчилсөн хүүхдийн судалгаа гаргаж эмчийн хяналтад байлган, аяга таваг, цагаан хэрэглэлийг таних тэмдгээр нь тусгаарлах хэрэгтэй.

Хүнсний бүтээгдэхүүн тээвэрлэх

MNS 6558:2015 Шаардлага 5.6.3
Хот, сурин газарт хоол хүнсний бүтээгдэхүүнийг зориулалтын тээврийн хэрэгслээр тээвэрлэнэ.

ЗӨВЛӨМЖ

Цэцэрлэг нь хүнсний бүтээгдэхүүн хадгалалт, тээвэрлэлт, боловсруулалт, савлалт, борлуулалт, ашиглалт, сав суулга тоног төхөөрөмжийн угаалга, ариутгалыг "Хүнсний тухай хууль", хүнсний боловсруулалтад тавих хяналтын ерөнхий зарчмыг баримтална.

Та бүхэн хүнсний түүхий эд, бүтээгдэхүүнийг орон нутгийн мэргэжлийн хяналтын байгууллагын зөвшөөрөл бүхий худалдаа, үйлчилгээний байгууллагатай гэрээ хийж, сав баглаа боодол дээрх үйлдвэрлэгчийн нэр хаяг, үйлдвэрлэсэн он, сар өдөр, цаг, хадгалах хугацаа, нөхцөл зэргийг шалган авахад анхаарах хэрэгтэй. Мөн танай цэцэрлэг өөрийн туслах аж ахуйгаас ногоо, жимс, мах авч хэрэглэх тохиолдолд заавал мэргэжлийн байгууллагаар шинжилгээ хийлгэж бүтээгдэхүүнийг ашиглах боломжтой болно.

Орон нутаг, цэцэрлэгийн онцлогоос шалтгаалан хүнсний бүтээгдэхүүнийг бохирдохоос сэргийлэн эрүүл ахуйн шаардлага хангасан, зориулалтын саванд хийж зөөвөрлөнө.

Хүнсний бүтээгдэхүүнийг тээвэрлэх, хадгалахдаа дараах шаардлагыг баримтална. Үүнд:

- Бохир гараар барихгүй байх;
- Сав, баглаа боодол нь цэвэр байгаа эсэхийг байнга шалгах;
- Мах, ногоо, бусад хуурай хүнсийг зориулалтын уут, саванд хийж тээвэрлэх, хадгалах;
- Хүнсний бус зүйлтэй хамт байгаа эсэхэд анхаарах;
- Түүхий болон хүнсний бүтээгдхүүнийг тусад нь тээвэрлэх, хадгалах;
- Тээвэрлэх явцад ус, тоос шороо, шавьж орохоос сэргийлэх;

Ундны ус

MNS 6558:2015 Шаардлага 5.6.5 Ундны болон ахуйн усанд жилд 2- оос доошгүй удаа эрүүл ахуйн шинжилгээ хийлгэж, дүгнэлт гаргуулсан байна.	**Холбогдох эрх зүйн баримт бичиг** Ундны ус нь MNS 0900:2005 үндэсний стандартын шаардлага хангасан байна. Цэцэрлэг, ерөнхий боловсролын сургууль, дотуур байрны ус, ариун цэвэр, эрүүл ахуйн норм, шаардлагыг хэрэгжүүлэх зөвлөмж 2015
MNS 6558:2015 Шаардлага 5.6.4 Ундны ус зөөх, хадгалах сав нь таглаатай, угааж цэвэрлэхэд хялбар, хүнсний зориулалтын материалаар хийгдсэн, хүүхдийн эрүүл мэндэд эрсдэлгүй байна.	

ЗӨВЛӨМЖ

Ундны ус нь MNS 0900:2005 үндэсний стандартын шаардлага хангасан байна. Ус ашиглагч, хэрэглэгч нь стандартад заасан тоо, давтамжийн дагуу усны чанар, аюулгүй байдлыг хянах, үнэлэхэд шаардагдах үзүүлэлтээр лаборторийн шинжилгээ хийлгэж баталгаажуулах, эрх бүхий байгууллагаар эрүүл ахуйн дүгнэлт гаргуулах үүрэг хүлээдэг байна.

Усны чанар, аюулгүй байдалд жилд 2-оос доошгүй удаа, харин унд, ахуйн усанд улирал бүр шинжилгээ хийлгэн мэргэжлийн байгууллагын дүгнэлт гаргуулна. Иймд цэцэрлэг нь ундны усны эрүүл ахуйн нөхцөлийг хангахад дараах шаардлагыг хангаж ажиллана.

- Ус зөөдөг сав, шанага зэргийг 3-4 хоногт нэг удаа халуун усаар угааж цэвэрлэн ариутгаж, усаар дамжин тархаж болзошгүй халдварт өвчнөөс сэргийлэх;
- Бетон, торхтой усыг хоол цайны шанагаар хутгасанаас хоол цайны үлдэгдэл савны ёроолд тунаж нян үрждэг учир ус хутгадаг шанагыг тусд нь байлгах;
- Ундны ус зөөх хадгалах, нөөцлөх савыг хэт хуучирч муудсан бол солих;

- Хүнсний зориулалтын материалаар хийгдсэн сав ашиглах;
- Ундны ус хадгалах сав нь PET/PETE, HDPE, PP тэмдэглэгээ, 1, 5 код бүхий байна.

PETE

PP

ЭМЧИЙН БОЛОН ТУСГААРЛАХ ӨРӨӨ

Цэцэрлэгт эмч ажиллах тохиолдолд эмчийн ба тусгаарлах өрөө байх шаардлагатай. Хэрэв орон тооны эмч ажилладаггүй бол тусгаарлах өрөө заавал байх хэрэгтэй. Энэ нь халдварт өвчний шинж тэмдэг илэрсэн тохиолдолд тухайн хүүхдийг бусад хүүхдээс тусгаарлахад зориулагдсан юм. Тусгаарлах өрөөнд хүүхдийн ор, эмнэлэгийн анхны тусламж үзүүлэх эм тариа, бусад зүйл, биеийн өсөлт хөгжилтийг дэмжих багаж, тоног төхөөрөмжөөр хангагдсан байна.

Хүснэгт 18

Эмчийн өрөөний тоног төхөөрөмж, багаж хэрэгслийн жагсаалт

Эд хогшил	Тоо, ширхэг
Бичгийн ширээ	1
Сандал	4-6
Үзлэгийн ор	1
Бичгийн шүүгээ	1-2
Эмнэлгийн шүүгээ	1
Хөргөгч /тарианы ба эмийн/	1
Угаагуур	1
Жин хэмжүүр	1
Өндөр хэмжигч	1
Ионжуулсан ариутгалын гэрэл, Кварц	1-2

Эмнэлэгийн анхны тусламжийн бүрдэл

MNS 6558:2015 Шаардлага 5.3.2
Бүлэгт эмнэлэгийн анхны тусламжийн иж бүрдэл байх бөгөөд шалнаас дээш 1.5м-1.8м өндөрт байрлуулсан байна.

Бүлэгт тохиолдож болзошгүй өвчлөл, осол гэмтлийн үед эмнэлэгийн анхны тусламж үзүүлэх хэрэгслийг бүрдүүлэн зориулалтын саванд хийж, хүүхдийн гар хүрэхгүй газар байрлуулна. Эмнэлэгийн анхан шатны тусламжийн нэг иж бүрдэлд дараах зүйлсийг хийнэ. Үүнд:

- Шархны төрөл бүрийн боолт
- Лент болон бусад наалт
- Гурвалжин алчуур /36”x60”x36”/
- Самбай, хөвөн
- Халууны шил
- Нэг удаагийн ариутгасан бээлий

2.5 ГЭР ЦЭЦЭРЛЭГ

MNS 6558:2015 Шаардлага 7.1	**Холбогдох эрх зүйн баримт бичиг:**
Цэцэрлэг нь гэрт сургалтын үйл ажиллагаа зохион байгуулж болно.	Сургуулийн өмнөх боловсролын тухай хууль 2008 MNS370:2003 Монгол гэрийн мод

Сургуулийн өмнөх боловсролын тухай хуульд зааснаар “Гэр цэцэрлэг” гэж алслагдсан сум, баг хорооны цэцэрлэгт хамрагдаагүй хоёр наснаас сургуульд элсэх хүртлэх насны хүүхдэд сургуулийн өмнөх боловсрол эзэмшүүлэх цэцэрлэгт түшиглэсэн асрах, хамгаалах, хөгжүүлэх үйл ажиллагааг” хэлнэ гэж тодорхойлсон байна. Үүний дагуу орон нутагт хувилбарт сургалтыг зохион байгуулахын тулд нүүдлийн гэр цэцэрлэг, төв суурин газарт цэцэрлэгийн байрны хүчин чадал хүрэлцээгүй нөхцөлд гэр бүлэг байгуулан үйл ажиллагаа явуулж байна. Гэр цэцэрлэг нь хүүхдийн тоо, үйл ажиллагааны зориулалтаас хамаарч хэд хэдэн гэртэй байж болох бөгөөд хүүхдийн хоол бэлдэх гэрийг заавал тусд нь барина. Гэр цэцэрлэгт нэг хүүхдэд 1-1, 5 ам/м талбай оногдохоор зохион байгуулна. (Хувилбарт сургалтыг зохион байгуулах журам)

ЗӨВЛӨМЖ

Та бүхэнд гэр цэцэрлэгийг байгуулахад хэрэг болох үүднээс гэрийн бүтээц, хийц түүнтэй хамааралтай холбогдох стандартуудын тухай, түүнд заасан зарим шаардлагуудаас зөвлөмжид тусгалаа. Үүнд:

- Төрийн болон төрийн бус байгууллагууд хөрөнгө оруулалт, хандив, тусламжаар цэцэрлэгт гэр нийлүүлэх тохиолдолд MNS370:2003, MNS 0414-2:2012, MNS0414-1:2012 стандартын шаардлагыг хангасан;
- Гэрийн модны бүтээцийн хэсэглэл нь MNS 370:2003 стандартын дагуу хийгдсэн;
- Гэрийн бүрээс нь цэвэр ноосон эсгийгээр хийгдсэн MNS296:2012, MNS3283:1991 стандартын шаардлагыг хангасан байна.

Гэрийн модны үндсэн хэмжээ болон иж бүрдүүлэх хэсгийн тоо нь 18-р хүснэгтэд заасантай тохирсон байна.

Хүснэгт 18

Гэрийн модны үндсэн хэмжээ

Гэрийн ялгаа	Тооно	Ханын тоо			Унины тоо			Баганын хэмжээ /см			Шал
	Голч см	Ханын толгойн тоонд		Тур модны урт, см/	Ханын толгойн тоонд		Урт /см/	Өндөр	Тархины урт	Хөндлөн огтлол	Голч /см/
		12	15		12	15					
Бага	1250+5.5	4	3 -4	1950	52	66	2000	2200	800 +-10	40х60	5300 +-20
Дунд	1400+6.5 1500+6, 5	6	5	2100	78	81	2300 2450	2350 2500	900 +-10 /450/	50х60	6200 6600 + -20
Их	/1600+8/	8	6	2200	102	96	2600	2550	1000-1200	40ч60	6800

Гэрийн модны хэсэглэл, тэдгээрийн зарим эд ангийн хэмжээ нь 19-р хүснэгтэд заасантай тохирсон байна.

Хүснэгт 19

Гэрийн хийц, хэсэглэлийн хэмжээ

Эдлэл эд ангийн нэр	Өндөр	Өргөн	Зузаан
Дөрвөн яс модтой хаалга	1450+10	1050+10	60-70
Хаалганы босго	1050+10	100+5	60-70
Тоонын мөр		80	70-80
Тооно, цамхраа их бага гол	240-300	60/их, бага/	45/их бага гол/
Хаяавч	/300-аас 360/+10	30-50 / нэг модны/	15+5

Тооно, хаалганд бэхлэх төмөр тоноглол 20-р хүснэгтэд заасан үзүүлэлттэй нийцсэн байна.
Хүснэгт 20

Төмөр тоноглолын тоо, үндсэн хэмжээ

Үзүүлэлт	Гархи	Цүү	Хаалганы нугас	Хаалганы бариул
Тоо, ширхэг	12	12	2	2
Үндсэн хэмжээ, урт /мм	30	50-60	70-100	100-120
Материалын төрөл	СТ-3	СТ-3	СТ-3	СТ-3

Оосор, бүслүүр, унины сагалдар, тоононы чагт, эргүүлэг зэргийг бүрэн байлгаж тогтоосон байна. Гэрийн гадуур, дотуур даавуун бүрээс нь гэмтэл согогүй, хөвөн болон бусад нэхмэлийн ширхэгтээр хийсэн цайвар өнгийн даавуугаар үйлдвэрлэгдсэн байна.
Гэрийн бүрээсийн үндсэн хэмжээ нь 21-р хүснэгтэд заасан үзүүлэлттэй тохирсон байна.

Хүснэгт 21

Гэрийн бүрээсийн үндсэн хэмжээ /см/

Хэмжээ, хэсгийн нэр хэмжих арга	Зургийн дугаар	4 ханатай гэр	5 ханатай гэр	Зөвшөөрөгдөх зөрүү
Өргөн /тоононы тойргийн ирмэгээс хормойн гадна ирмэг хүртэл/	1-1	205	235	-3, 0
Хормойн тойргийн урт	1-2	820	935	+3, 0
Хоолойн тойргийн урт	1-3	196	220	+3, 0
Өндөр	2-1	175	175	+2.0
Хоолойн урт	2-2	455	520	+2, 0
Хормойн урт	2-3	500	580	+2, 0
Хоолойн танаасны урт	2-4	30	30	+1, 0
Хоолойн танаасны өргөн	2-5	15	15	+1, 0
Урт ба өргөн	3-1	180	195	+3, 0
Дээврийн өргөн /тоононы тойргийн ирмэгээс хананы толгойн оёдол хүртэл/	4-1	210	240	+3.0
Дээврийн хормойн тойргийн урт/ хананы толгойн оёдлоор /	4-2	1625	1905	+3, 0
Хоолойн тойргийн урт	4-3	392	496	+2, 0
Туурганы хормойн урт	4.1-1	1605	1890	+3, 0
Туурганы өндөр	4.1-2	175	175	+2, 0

Хэмжээ, хэсгийн нэр хэмжих арга	Зургийн дугаар	4 ханатай гэр	5 ханатай гэр	Зөвшөөрөгдөх зөрүү
Хаалганы зайн өргөн	4.2-1	90	90	+1, 0
Хаалганы өргөн мөшгөөрийн өргөн	4.2-2	7, 0	7, 0	+0, 5
Хаалганы нарийн мөшгөөрийн өргөн	4.2-3	2, 5	2, 5	+0, 5
Өргөн /тоононы тойргийн ирмэгээс хормойн гадна ирмэг хүртэл/	5-1	208	240	+2, 0
Хоолойн тойргийн урт	5-2	308	448	+2, 0
Хормойн тойргийн урт	5-3	1625	1910	+3, 0
Бүчний өргөн	-	0, 7	0, 7	+0, 2
Бүчний урт	-	30	30	+1, 0
Бүчний хоорндох зай	-	140	140	+3, 0
Өргөн /тоононы тойргийн ирмэгээс хормойн гадна ирмэг хүртэл/	6-1	240	270	+3, 0
Хоолойн тойргийн урт	6-2	196	248	+3, 0
Хормойн тойргийн урт	6-3	860	1000	+3, 0

Гэрийн эд ангийг кодолж дугаарлан хадгална. Жишээлбэл, Г1- Ш1 буюу нэгдүгээр гэрийн шал 1 гэх мэт. Гэрийн бүх эд ангийг ус чийг, механик гэмтэл, тоос шорооноос хамгаалсан агуулахад зориулалтын тавиур дээр хадгална.

Гэр цэцэрлэг дэх үйл ажиллагааны осол аюулгүй байдал

MNS 6558:2015 Шаардлага 7.2 Сургалтын үйл ажиллагаанд гэр ашиглах тохиолдолд хүүхдийн осол аюулгүй байх нөхцөлийг бүрдүүлж ажиллана. **MNS 6558:2015 Шаардлага 7.3** Гэр цэцэрлэгийн гадуур үер уснаас хамгаалсан суваг шуудуу татаж, гэрийг салхи, шуурганаас хамгаалсан байна. **MNS 6558:2015 Шаардлага 7.4** Гэрийн зуух нь гадуураа хамгаалалтай байна.	**Холбогдох эрх зүйн баримт бичиг:** "Хүүхдийн цэцэрлэгийн аюулгүй байдлын дүрэм", 2008

ЗӨВЛӨМЖ

Гэр цэцэрлэгийн тавилга хэрэгсэл нь БСШУ-ны сайдын 68 дугаар тушаалаар 2008 онд батлагдсан "Хүүхдийн цэцэрлэгийн аюулгүй байдлын дүрэм"-ийн 2.2.1, 2.2.2 дугаар заалтад нийцсэн байна. Гэр цэцэрлэгт үйл ажиллагааг явуулахдаа дараах нөхцөлийг бүрдүүлж ажиллахыг зөвлөж байна. Үүнд:

- Гэр нь агаарын хэвийн солилцоог хангах салхивч, байгалийн болон ердийн гэрэлтүүлэгтэй байна.
- Дулааны улиралд ажиллаж байгаа гэр цэцэрлэгийг бага оврын цахилгаан үүсгүүр, түүнд тохирсон хоолны хөлдөөгч, хөргөгчөөр хангасан байна.
- Нүүдлийн гэр цэцэрлэгийг гол мөрөн уснаас зайдуу байрлуулна.
- Гэрийн унийг хооронд нь уяж бэхэлсэн байна.
- Гэр нь ус нэвтрэхээс хамгаалсан бүрээстэй байна.
- Гэрийн модны аль ч хэсэглэлд нэвт цууралт, унасан ярны нүх, өмх байхгүй байна.
- Төмөр тоноглолын хурц ирмэг, өө сэвийг дарж зүлгэн, зэврэлтээс хамгаалсан хучилт

хийсэн байна

- Гэрийн шалыг хөдөлгөөнгүй шахсан байна.
- Гэрийн хаалгыг савахаас болгоомжилж уяатай байлгана.
- Гэрийн хаалганы бариул нь хүүхдийн өндөрт тохирсон байна.
- Гэрийг салхи шуурганаас хамгаалан тэнгээр даруулж, даруулганы гадсыг гүн суулгана.
- Гэр цэцэрлэгийн гадуур үер уснаас хамгаалсан суваг шуудууг хаяаг тойруулан 15см-ийн өргөнтэй, 20см-ийн гүнтэй ухаж, байнга цэвэрлэнэ.
- Гэрийн зуухны гадуур хамгаалалт хийх зэрэг болно.

Цэцэрлэг нь гэр бүлгийн зуухны гадуур хамгаалалт хийхдээ хүүхдийн өндрийн түвшинд, зууханд гар хүрэх боломжгүй байхаар тооцож хийнэ. Хамгаалалтыг хийх материалыг сонгохдоо төмөр болон хуванцар материалыг сонгож болохгүй. Харин модон материал зохимжтой бөгөөд зуухнаас 30-50см зайд байрлуулна. Хамгаалалтын сараалж хоорондын зай нь хүүхэд багтахааргүй байна. Хүүхэд бүрд зуухнаас болгоомжлох санамжийг байнга сануулж байгаарай.

Зураг 76

Эх сурвалж: Хэнтий аймгийн Батширээт сумын нүүдлийн гэр цэцэрлэг

ГУРАВДУГААР БҮЛЭГ:

СУРГАЛТЫН ХЭРЭГЛЭГДЭХҮҮН, ХЭРЭГСЭЛ

3.1 СУРГАЛТЫН ХЭРЭГЛЭГДЭХҮҮН
3.2 ТОГЛООМ, НААДГАЙ
3.3 НОМ, ДҮРСЛЭН УРЛАХЫН ХЭРЭГСЭЛ
3.4 ТЕХНИК ХЭРЭГСЭЛ

3.1 СУРГАЛТЫН ХЭРЭГЛЭГДЭХҮҮН

Хүүхдийн цэцэрлэгийн сургалтын салшгүй нэгэн хэсэг бо сургалтын хэрэглэгдэхүүн бөгөөд тухайн хөгжүүлэх үйл ажиллагааг амжилттай болгох бүхий л нөхцөлийг хангадаг зүйл юм. Сургалтын хэрэглэгдэхүүн нь үүрэг, зориулалтаасаа шалтгаалан өөр, өөр зорилт тавьдаг учраас цаасан, даавуун, хуванцар, модон, арьс, ноосон гэх мэт материалыг сонгон авч хэрэглэдэг байна. Хэрэглэгдэхүүнийг хийх материалыг сонгохдоо:

- Тухайн материалын гарал үүслийн батламж, чанар;
- Эрүүл, аюулгүй байдлыг хангасан нотлох баримт бичиг;
- Сав баглаа, боодол, шошго, хаяг;
- Хүүхэд хэрэглэхэд хурц үнэр, өнцөг, ирмэггүй байхыг анхаарна.

Тоглоом, наадгай сургалтын хэрэглэгдэхүүнийг ашиглахаас өмнө эрүүл ахуй, ариун цэврийн шинжилгээнд оруулж, хүүхдийн эрүүл мэнд, бие махбодод хоргүй болох нь тогтоогдсон тохиолдолд ашиглана. (Хүүхдийн цэцэрлэгийн аюулгүй байдлын дүрэм, 2008) Сургалтын хэрэглэгдэхүүн нь хүүхдийн мэдрэхүйн эрхтэн болон сурах идэвх, санаачлагад шууд нөлөөлж, танин мэдэхүйн үйл ажиллагааг эрчимжүүлдэг ач холбогдолтой.

Энэ талаар сургуулийн өмнөх боловсролын байгууллагын сургалтын орчны стандартад тусгагдсан шаардлагыг дэлгэрүүлж авч үзвэл:

Сургалтын хэрэглэгдэхүүн

MNS 6558 : 2015 Шаардлага 6.1.1 Сургалтын хэрэглэгдэхүүн нь холбогдох стандартын шаардлага хангасан байна.	**Холбогдох эрх зүйн баримт бичиг:** MNS 5419:2004 Сургалтад ашиглагдах хэвлэмэл бүтээгдэхүүнд шаардлага Стандарт 4 үндсэн хэсгүүдтэй. Үүнд: MNS 5553-1:2006 Хэвлэмэл бүтээгдэхүүнд тавих ерөнхий шаардлага 1-р хэсэг Ном товхимол MNS 5553-2 2006 Хэвлэмэл бүтээгдэхүүнд тавих ерөнхий шаардлага 2-р хэсэг Хуудсан бүтээгдэхүүн MNS 5553-4: 2006 Хэвлэмэл бүтээгдэхүүнд тавих ерөнхий шаардлага 3-р хэсэг Зурагт хуудас MNS 5553-4: 2006 Хэвлэмэл бүтээгдэхүүнд тавих ерөнхий шаардлага 4-р хэсэг Хуудсан бүтээгдэхүүн *БСШУ-ны сайдын 2012 оны 266 тоот тушаал*
MNS 6558: 2015 Шаардлага 6.4.2 Өнгийн болон эсгийн харандаа, баримлын шавар, зургийн цаас бусад хэрэглэгдэхүүн нь стандартын шаардлага хангасан байна.	

ЗӨВЛӨМЖ

Сургалтын хэрэглэгдэхүүн нь хүүхдийн нас, хөгжлийн онцлогт тохирсон, бүлгээр ажиллахад хүртээмжтэй, хэрэглэхэд хялбар, хүүхдийн тоглонгоо суралцах, хөдөлгөөний хэрэгцээг дэмжих, хүүхэд өөрөө суралцах, сонголт хийх, бодит үйл явцад оролцох, олон талын туршлага хуримтлуулахад чиглэгдсэн байх хэрэгтэй. Мөн багш сургалтын хэрэглэгдэхүүнийг сонгохдоо тухайн сэдвийн зорилго, агуулга, хэрэгцээг хангах, хүрэлцээтэй, сонирхолтой, өдөөгч, хувиргаж болох, хэд хэдэн үйлийг давхар гүйцэтгэхэд нийцсэн байхыг бодолцон бэлтгэнэ. Өнөөдөр цэцэрлэгт ихэвчлэн импортын сургалтын хэрэглэгдэхүүн, тоглоом наадгайг хэрэглэж байна. Импортын сургалтын хэрэглэгдэхүүн, тоглоом наадгайг сонгохдоо эрүүл ахуйн шаардлагыг хангасан шинжилгээний албан ёсны нотлох бичиг баримт, түүний зориулалт, хэрэглэх заавар, хийсэн эд материалын танилцуулгын монгол хэл дээрх

орчуулгатай сайтар судалж хүүхдийн эрүүл мэндэд сөрөг нөлөө, аюул осолгүй эсэхийг нягтлан үзэхийг зөвлөж байна. Зарим тоглоом, сургалтын хэрэглэгдэхүүнд тавигдах энгийн шаардлагыг 22-р хүснэгтээс харна уу .

Тэмдэг, тэмдэглэгээ

Хүснэгт 22

0-3	36 сараас доош насны хүүхдэд тоглуулж болохгүй.
Conformité Européenne CE China Export CE CE CE	Европын стандартад эрүүл ахуйн шаардлага хангасан бүтээгдэхүүн гэдгийг илтгэнэ. Гэвч яг үүнтэй адил Хятадын тэмдэглэгээ байдаг бөгөөд хүмүүсийн ихэнх нь энэхүү хоёр тэмдэглэгээг андуурах тохиолдол байдаг. Иймээс дээрх хоёр тэмдэглэгээний ялгааг зургаар харуулав.
PVC	Полифенил хлорид гэх химийн бодис агуулаагүй тэмдэглэгээ
	“Lion mark” арслангийн тэмдэг нь таны хүүхдийн тоглоомын шошгон дээр байвал эрүүл ахуйн болон аюулгүйн шаардлага хангасан тэмдэглэгээ
NO PHTHALATES NO BISPHENOL-A NON-TOXIC PLASTIC BPA FREE	“Бесфенол-А” химийн бодис ороогүй тэмдэглэгээ.

Хуванцар сав

Цэцэрлэгт сургалтын хэрэглэгдэхүүнийг ихэвчлэн хуванцар саванд хийж тавьдаг. Шаардлага хангаагүй хуванцар савыг ашиглах нь хүүхдийн тархи болон эд эрхтэний тогтолцоонд өөрчлөлт үүсгэх, хордлогод орох, харшилтай болох зэрэг сөрөг нөлөө үзүүлдэг юм байна. Иймд багш та зөвлөмжийн хавсралт 1-д байгаа “Хуванцар савны тэмдэг, тэмдэглэгээ”-тэй танилцаж, шаардлага хангасан хуванцар сав сонгохыг зөвлөж байна.

Та бүхэнд сургалтын хэрэглэгдэхүүн, тоглоом наадгайг хийхдээ өмнө нь ашиглагдсан хоёрдогч түүхий эд материалаар хийхгүй байхыг сануулж байна. Дараах санамжийг уншиж танилцна уу.

“Хүүхдийн тоглоомын үйлдвэрлэлт ба худалдаанд тавигдах эрүүл ахуй, ариун цэврийн дүрэм”-ийн 2.2-ын “Хаягдал бүтээгдэхүүн болон ариутгаагүй, шинжлэгдээгүй хоёрдогч түүхий эд ашиглахыг хориглоно” гэсэн заалтыг зөрчиж байгаа тул ашиглахгүй байхыг анхааруулж байна.

3.2 ТОГЛООМ, НААДГАЙ

Цэцэрлэгийн сургалтын төвийн хэрэглэгдэхүүн, тоглоом наадгай нь хүүхдийн хөгжлийн онцлог, сонирхол, хэрэгцээнд нийцсэн, хүртээмжтэй, өргөн сонголттой байна.

Зураг 77

Иймд тоглоомыг сонгож авахдаа ISO 8124 цуврал стандарт, MNS 0884 стандартын шаардлагыг хангасан тоглоом авахыг сануулж байна. Үүнд:

- Хорт бодис агуулаагүй;
- Элдэв гаж үнэргүй;
- Хурц үзүүр, ирмэггүй;
- Хөлс, шүлс, ус чийгэнд тэсвэртэй байна.

Энэ талаар сургуулийн өмнөх боловсролын байгууллагын сургалтын орчны стандартад тусгагдсан шаардлагыг дэлгэрүүлж авч үзвэл:

MNS 6558: 2015 Шаардлага 6.3.1	Холбогдох эрх зүйн бичиг баримтаас
Тоглоом наадгай нь тухайн тоглоомын холбогдох стандарт болон ISO 8124 цуврал стандарт, MNS 0884 стандартын шаардлага хангасан байна.	MNS ISO 8124:2010 стандартын шаардлагыг хангасан байна. Стандарт 4 үндсэн хэсгүүдтэй. Үүнд: MNS ISO 8124-1:2011 Тоглоомын аюулгүй байдал. 1-р хэсэг (Физик болон механик шинж чанараар аюулгүй байдлыг тодорхойлох MNS ISO 8124-2:2011 Тоглоомын аюулгүй байдал 2-р хэсэг (Шатамхай байдал) MNS ISO 8124-3:2011 Тоглоомын аюулгүй байдал. 3-р хэсэг (Тодорхой элементүүдийн шилжилт MNS 0884 Модон тоглоом

ЗӨВЛӨМЖ

Тоглоом наадгай нь ISO 8124:2011 цуврал стандартын шаардлага хангасан байх бөгөөд та бүхэнд зайлшгүй шаардлагатай зарим мэдээллийг хүргэж байна.

Химийн найрлага агуулсан тоглоом

Дэлхийн эрүүл мэндийн байгууллагын судалгаагаар жилд 15 аас доош насны 35000 хүүхэд ямар нэг байдлаар химийн хорт бодисын нөлөөгөөр амь насаа алддаг. Түүнээс хэд дахин олон хүүхэд химийн бодисын хурц болон архаг хордлогод өртсөөр байгааг дурдсан байна. Хөгжингүй орнууд тоглоомын импортод онцгой анхаарч, лабораторийн шинжилгээнд хамруулдаг байна.

Харин манай улсын гаальд тоглоомод агуулагдах химийн бодисыг шалгах төхөөрөмж, хуульчилж тогтоосон зүйл байхгүй байна. 2008 онд Нийгмийн эрүүл мэндийн хүрээлэнгээс хуванцар тоглоомын судалгаа хийж, улмаар "Тоглоомын аюулгүй байдал" багц стандарт батлан мөрдөж байна.

Нийгмийн эрүүл мэндийн хүрээлэнгээс /2013 онд/ хийсэн судалгаагаар шинжилгээнд орсон 62 тоглоомын 26 хувьд хром, хар тугалга, кадьми, хөнгөн цагаан, цайр зэрэг химийн бодис зөвшөөрөгдөх хэмжээнээс өндөр гарсан байна. Мөн дараах тоглоомууд нь таних тэмдэг, кодгүй, химийн найрлага нь бичээгүй болохыг нотолсон байна. (маамуу.mn)

Зураг 78

Хүүхэлдэй, чихмэл тоглоом:
Хүүхэлдэйг ихэвчлэн хуванцраар хийдэг химийн бодис ихээр агуулсан байдаг. Хэрэглэхийн өмнө хүүхэлдэй болон түүний чимэглэлийг сайтар угааж, цэвэрлэх хэрэгтэй.

Зураг 79, 80

Олон төрлийн чихмэл тоглоом байдаг. Урт ширхэгтэй, нийлэг, үслэг даавуугаар хийсэн чихмэл тоглоом ихэвчлэн харшил үүсгэдэг, даавууны нарийн үс ширхэгийг хүүхэд залгих аюултай. Чихмэл тоглоом тоос шороо ихээр татдаг тул ойр ойрхон угааж, цэвэрлэхийг зөвлөж байна. Хүүхэлдэй болон чихмэл тоглоомыг худалдаж авахадаа шошгон дээр **"Эко"** гэсэн тэмдэглэгээ байгаа эсэхийг шалгаарай.

ЦАХИЛГААН ҮҮСГҮҮРТЭЙ ТОГЛООМ

Удирдлагатай машин, мотоциклоос эхлээд зайгаар болон цахилгаанаар ажилладаг тоглоомуудаас аль болох зайлсхийх хэрэгтэй. Тухайлбал DVD тоглоом, цахим тоглоом, гар утас, цахилгаан машин, галт тэрэг, компьютер зэрэг электрон бараа бүтээгдэхүүний зай гоожсоноос үүсэх бромт нэгдэл хордлогын эрсдэлтэй. Тиймээс бага насны хүүхдүүдэд цахим болон зайгаар ажилладаг тоглоомууд өгөхөөс зайлсхийгээрэй.

Мөн энэ төрлийн тоглоом авах шаардлага гарвал зай ордог хэсэг тусгай жижиг түлхүүрээр онгойдог эсэхийг шалгаарай. Хүүхдүүд энэ төрлийн тоглоомын зайг амандаа хийх, залгих зэргээр хоолойгоо түлсэн тохиолдол манай улсад гарсанг мэргэжилтнүүд онцолж анхааруулсан байна. (маамуу.mn вэбсайт)

ХУВАНЦАР ТОГЛООМ

Зураг 81

Зөөлөн хуванцар тоглоомд синтетик резин тоглоом, шаар, зөөлөн хуванцар гэх мэт багтана. Эдгээр нь дааврын тогтолцоонд нөлөөлөх фталат нэгдлийг агуулж байх магадлалтай. Хатуу хуванцар тоглоом нь фталат бага агуулдаг тул аюул багатай байдаг. Гэсэн хэдий ч ийм төрлийн тоглоомнууд заримдаа хүнд металл болон бусад аюултай бодисыг агуулсан байж болно. Тиймээс байгалийн резинэн тоглоом, шошгон дээр **PVC-free, Free phthalate** гэсэн бичигтэй бүтээгдэхүүнийг сонгох, химийн бодис хүчтэй үнэртэж буй бүтээгдэхүүнээс зайлсхийх хэрэгтэй. (маамуу.mn вэбсайт)

Цэцэрлэг нь жижиг хэмжээтэй, овор багатай хүүхэлдэй сонгохоос зайлсхийх хэрэгтэй. Учир нь жижиг хэмжээний хувцас, гоёл чимэглэлийн хэрэгсэлд химийн бодис ихээр агуулсан байдаг.

ДОТОР НЬ ОРЖ ТОГЛОДОГ ТОГЛООМ

Тоглоомон майхан, хиймэл багтай хувцаснууд зэрэг нь уян хатан нэхмэл эсвэл зөөлөн эдээр хийгдсэн, эрүүл ахуй, аюулгүй байдлыг хангасан байх шаардлагатай. Та бүхэн тоглоомыг угааж цэвэрлэхдээ шошгон дээрх зөвлөмжтэй танилцаж мөрдөж ажиллана.

МОДОН ТОГЛООМ

Зураг 82

Будаггүй, хатуу модон тоглоом ихэнхдээ аюулгүй байдаг. Харин цавуу ихээр агуулсан модон тоглоом нь хорт хавдар үүсгэгч химийн бодис формалдегид агуулж байх магадлалтай учир аюултайд тооцдог. Лак болон хүнд металл түүний дотор хар тугалга агуулж болох модон тоглоомоос болгоомжлох хэрэгтэй. Тиймээс наасан хэсгүүд нь аль болох цөөн, лакдаагүй, будаггүй эсвэл байгалийн будагтай, хатуу модон тоглоом худалдаж авахыг зөвлөж байна.

MNS 0884 Модон тоглоомын стандартад дараах

шаардлага тавигдсан байдаг. Үүнд:

- Модон тоглоомыг хуурай, салхивчтай, 10оС-аас багагүй температуртай, халаах багаж хэрэгслээс 1м-ээс багагүй зайд байрлуулах;
- Тоглоом хийхэд хэрэглэх модны хуурай чийглэг нь 10-12 %-с илүүгүй байх;
- Тоглоом будахад хэрэглэдэг будаг, лак бөх, бат хальс нь халцарч хуурахгүй, үнэргүй байх бөгөөд 60 градус савантай халуун ус, 0.2 хувийн хлорын шохойн уусмалаар 2-3 минут угаахад будаг нь хуурахгүй байх;
- Цавуу агуулсан модон тоглоом нь хорт хавдар үүсгэгч химийн бодис формалдегид агуулж байх магадлал өндөр учир илүү аюултайд тооцогдоно.

Иймд лак болон хүнд металл түүний дотор хар тугалга агуулж болох модон тоглоомоос болгоомжлох хэрэгтэй байна.

Тоглоомонд:

- Хромын агууламж өндөр байвал нөхөн үржихүй болон мэдрэлийн эдийн хөгжилд нөлөөлдөг,
- Хар тугалганы агууламж зөвшөөрөгдөх хэмжээнээс өндөр байх нь хүүхдийн мэдрэлийн тогтолцоог өөрчилдөг. Улаан шар, гялтганасан өнгөтэй болгохын тулд хар тугалга ашигладаг,
- Кадьми болон хар тугалга бөөр, уушги ба гэдэс дотор эрхтэнд мөн мэдрэлийн тогтолцоонд сөрөг нөлөө үзүүлэх шалтгаан болдог,

Энэ нь хүүхдийн өвчлөл нэмэгдэх нэг шалтгаан болсныг дурвсан байдаг. Иймээс хүүхдийн тоглоомын сонголтод анхаарах шаардлагатай.

Цэцэрлэгийн анги бүлэгт зайгаар ажилладаг тоглоом, хоёр жилээс дээш хугацаагаар хэрэглэсэн хуванцар хүүхэлдэй, эвдэрч цуурсан тоглоом хэрэглэхгүй болохыг анхааруулж байна.

Цэцэрлэг, багш нар эрүүл ахуй, ариун цэвэр, аюулгүй байдлын шаардлага хангасан тоглоомыг зөв сонгон авахдаа “Ашиглалтын заавар”-тай зайлшгүй танилцах хэрэгтэй. Иймд та бүхэнд дараах ашиглалтын зааврын тайлбарыг жишээ болгон үзүүлж байна.

Зураг 83

Дээд зэргийн чанартай бүтээгдэхүүн

Аюулгүй материал

Лабораторийн дүгнэлт

100% сэтгэл ханамжийн баталгаа

Цэвэрлэхэд хялбар

Усаар угааж болно

Хайрцаганд хадгалахад хялбар

Тоглоомоо цэвэр байлгах нь хүүхдэд нэн чухал

100% мөнгө буцаах баталгаа

Хөгжлийн бэрхшээлтэй хүүхдийн сургалтын хэрэглэгдэхүүн

MNS 6558 : 2015 Шаардлага 6.1.2
Хөгжлийн бэрхшээлтэй хүүхдийн сургалтын хэрэглэгдэхүүн, тоглоом наадгайн тэдний онцлогт тохирсон (товойлгосон гадаргуутай, тэмтрэх боломжтой гэх мэт) байна.

Боловсролын тухай (2008) хуульд, "Боловсролын сургалтын байгууллагын барилга байгууламж, техник хэрэгсэл, тоног төхөөрөмж нь багш ажилтан, суралцагчийн хөдөлмөрийн онцлогт тохирсон, хөгжлийн бэрхшээлтэй хүүхдийн тусгай хэрэгцээнд нийцсэн, эрүүл ахуй, аюулгүй байдлын шаардлагыг хангасан байна" гэж заажээ. Үүний дагуу хөгжлийн бэрхшээлтэй хүүхдийн сонирхол, суралцахуйн онцлогт суурилсан сургалтын хэрэглэгдэхүүн нь тэднийг аливаа үйлд дагуулан дуурайн хийлгэх, олон дахин давтан үйлдүүлсэн, бие даан хийж хэрэглээ болгоход чиглэсэн байдгаараа онцлогтой. Хүүхдийн хөгжлийн бэрхшээлийн онцлогийг харгалзсан тусгай тоног төхөөрөмж, хэрэглэгдэхүүнийг хэрэглэнэ. Харин хүнд хэлбэрийн хөгжлийн бэрхшээлтэй хүүхдэд эмчийн зааврааp шаардлагатай хэрэглэгдэхүүнийг тусгайлан бэлтгэж ашиглана.

Сургалтын хэрэглэгдэхүүнийг хүүхэд ердийн орчин нөхцөлд бусад хүүхдүүдийн нэгэн адил бие даан сурч, хөгжихөд нь эергээр нөлөөлж, дэмжихэд чиглэсэн байхаар нэмэлт тоноглолыг хийж болдог. /Зураг 84, 85 /

Зураг 84

Харааны бэрхшээлтэй хүүхдэд зориулсан тэмтэрч мэдрэх хэрэгсэл

Зураг 85

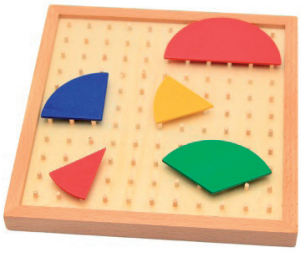

Хөдөлгөөний бэрхшээлтэй хүүхэд харандааг барихад дөхөм болох нэмэлт бариулыг хийсэн

Хэрэв танай цэцэрлэг, бүлэгт хараа, сонсгол, тулгуур эрхтний бэрхшээлтэй хүүхэд явдаг бол тэдэнд зориулсан тоног төхөөрөмж, бусад хэрэгслийг хэрхэн ашиглах зааврыг сайн мэдэж, түүний хэвийн ажиллагааг тогтмол хянаж, ариутгал цэвэрлэгээг тухай бүр хийж байх хэрэгтэй. Учир нь:

Хөгжлийн бэрхшээлтэй хүүхдийн тоглоом, сургалтын хэрэглэгдэхүүн нь хэвийн хөгжилтэй хүүхдийнхээс онцлог ялгаатай. Үүнд:

- Харааны бэрхшээлтэй хүүхдийн сургалтын хэрэглэгдэхүүн нь брайл төхөөрөмж, цоолтууртай үсэг буюу гарт тэмтрэгддэг материал, соронзтой линз, тусгай нүдний шил, том зурагтай ном;
- Хөдөлгөөний бэрхшээлтэй хүүхдийн сургалтын хэрэглэгдэхүүн нь зангуутай, хүүхдийн гарт баригдахуйц том хэмжээтэй, халтирч гулгахгүй материалаар хийгдсэн;
- Сонсголын бэрхшээлтэй хүүхдэд зориулагдсан гэрлэн дохионы төхөөрөмж байдаг;
- Оюун ухааны бэрхшээлтэй хүүхдийн сургалтын хэрэглэгдэхүүн тод өнгөтэй, хэт их дуу чимээтэй биш, зураг дүрслэл нь ойлгомжтой, өөрийн хэрэглэдэг, танил, эд зүйл, бодит үзүүлэн эсвэл модель хэрэгсэл байдаг байна. (Батцэнгэл, 2017 , х 96)

3.3 НОМ, ДҮРСЛЭН УРЛАХЫН ХЭРЭГСЭЛ

MNS 6558: 2015 Шаардлага 5.1.1 Бүлэг бүрд хүүхдийн танин мэдэхүй, сэтгэхүй, хэл яриаг хөгжүүлэх зорилгоор холбогдох стандартын шаардлага хангасан номын төвтэй байна.

ЗӨВЛӨМЖ

Хүүхдийн ном нь эдэлгээ даах, арчиж цэвэрлэхэд тохиромжтой байна. Хүүхдэд зориулсан ном, гарын авлагын цаасны өнгө цагаан, эсвэл, шаравтар байна. Цаасны гэрэл ойлгох коэффицент 0.75-аас багагүй, нэвт харагдах чанар сул, гөлгөр байна. Хүүхдийн номын үсгийг өнгөтэй цаасан дээр өнгөтөөр хэвлээгүй байна. Номын үсэг нь тод, даралтын будаг жигд, хар байвал зохино. Том ном нь сонины хэмжээтэй, 4-12 хуудастай байна. Хүүхдийн ном нь урагдсан, ноорсон, шарласан, элэгдсэн тохиолдолд шинэчилнэ.

Бага насны хүүхдэд зориулсан номын хэл найруулга нь дараах шаардлагыг хангасан байна. Үүнд:

- Хүүхдийн үгийн санд тулгуурласан ойлгомжтой, тэдний амьдралд ойр;
- Хүүхдийн хэл ярианы хөгжлийг дэмжсэн уран, яруу, тод хэллэгтэй;
- Урт өгүүлбэрийг үргэлжлүүлэн бичээгүй;
- Агуулгын хувьд давхар далд санаа агуулаагүй;
- Хүүхдэд сэтгэл зүйн хувьд таатай нөлөө үзүүлэхүйц, элдэв хараал, харгис үг хэллэг хэрэглээгүй;
- Насанд хүрэгчийн яриа, мэргэжлийн албан үг, хэллэг хэрэглээгүй байх.

Мөн энэ насны хүүхдэд зориулсан ном нь хүүхдийн нас, хөгжлийн онцлогоос шалтгаалан дараах шаардлагуудыг хангасан байна. Үүнд:

12 хүртэлх сартай хүүхдэд зориулсан ном

- Хялбар урагдахгүй зөөлөн даавуун материалтай, угааж ариутгаж болохуйц, гарт эвтэйхэн, эсвэл шидэх, норгох, тоглох, ноолох зэрэг хүүхдийн хөдөлгөөн гарын ая даах эдэлгээтэй, хулдаасан ном хамгийн тохиромжтой;
- Энгийн тод зурагтай, нэг хуудсанд 1-2 зүйлийн тод, том танил зурагтай, зураг нь фото;
- Хоорондоо утгын холбоогүй.
- Хүүхдийн өдөр тутмын харж хэрэглэдэг, эд зүйлс, эргэн тойрны орчин, тоглоом наадгайн зураг байна.

12-24 сартай хүүхдэд зориулсан ном

- Хүүхэд өөрөө эргүүлж болох, урагдахааргүй, зузаан, картонон хуудастай, дугуй ирмэгтэй, будаг гардаггүй;
- Танил эд зүйлс болон хооллох, гараа угаах, хувцсаа өмсөх гэх мэт энгийн үйлдлийг дүрсэлсэн;
- Тоглоомын хэлбэр оруулсан дуугардаг, хуруугаараа тэмтрэн мэдрэхэд зориулсан, сөхдөг, түлхдэг, дардаг дүрстэй байвал сонирхолтой;
- Номны зургууд нь хоорондоо уялдаа холбоогүй, зураг дээрх дүрсүүд нь том, хүүхэд танихад хялбар уран сайхны аргаар зурсан биш;
- Өгүүлбэр байхгүй, 1-2 үгтэй байж болно, 10 хүртэлх хуудастай байна.

24-36 сартай хүүхдэд зориулсан ном

- Номны зургууд нь уялдаа холбоотой, богино текстэй, зохиолын утгыг зургаар илэрхийлсэн;
- Агуулга нь хүүхдийн өдөр тутмын амьдралтай холбоотой, сонирхолтой;
- Хүүхэд ажиллахад зориулагдсан хялбар цөөн ажилбартай;
- Тод сонирхолтой зурагтай, хуудас бүрт бичмэл текстэй, текст нь үргэлжилсэн их биш байвал сайн байна.

36-72 сартай хүүхдэд зориулсан ном

- Юмсын учир шалтгааныг тайлбарласан сонирхолтой, үйл явдлаар дүүрэн өрнөлттэй, ярих, асуулт асуух завшаан олгосон үлгэр, домогтой
- Хуудас бүрт 1-2 богино өгүүлбэртэй;
- Хуудасны зураг нь бичмэл текст болон шинэ үгтэйгээ дүйцсэн;
- Зураг нь олон давталттай, нүдэлхэд амархан;
- Үлгэрийн үйл явдал, дэс дараалыг ойлгох боломжтой;
- Яагаад гэсэн асуултад хариулсан;
- Өнгө дүрс, харьцаа, тоо тоололын анхны мэдэгдэхүүн олгохуйц, ойлгомжтой богино текстэй;
- Зургаар үйл явдлыг илэрхийлсэн, хүүхэд өөрөө хараад учир шалтгааныг олохуйц;
- Нэмэлт даалгавар бүхий дээр нь ажилладаг, нугаламтай нээгдэж сөхөгддөг, илүү сонирхол татсан;
- Юу нь зөв, юу нь бүруу болохыг харуулсан агуулга бүхий ном байх нь ач холбогдолтой.

Ийм учир номын сонголтыг хийхдээ хүүхдийн хувийн онцлог, хэрэгцээ, үйл ажиллагааны зорилго, номын материал хийц зэргийг харгалзан сонголтыг хийнэ.

Дүрслэн урлах, урлан бүтээх үйлийн хэрэгсэл

Сургуулийн өмнөх насны хүүхдийн үндсэн үйл ажиллагааны нэг нь зурж, дүрслэх, урлан бүтээх үйл байдаг. Иймээс хүүхдийн урлан бүтээхэд зориулсан хэрэгслийг сонгохдоо:

- Хүүхдийн насны онцлогт тохирсон;
- Суралцахуйн шаардлагыг хангасан, олон төрөлтэй;
- Сонирхол хэрэгцээг хангахуйц өргөн сонголттой;
- Эрүүл ахуй, аюулгүй байдалд нийцсэн байх зэрэг шаардлагыг харгалзана.

Та бүхэнд сургуулийн өмнөх насны хүүхдийн зурах урлан бүтээх үйлийг хийхдээ хэрэглэдэг зарим хэрэгслийн тухай мэдээллийг танилцуулъя.

Балын харандаа

Харандаа нь тугалган ба бал чулуун, нүүрс ба нүүрсэн гэсэн төрлүүдтэй байдаг бөгөөд бага насны хүүхдийн хувьд хамгийн тохиромжтой түгээмэл хэрэглэгддэг нь тугалган ба бал чулуун харандаа юм. Ийм харандаагаар хурдан таталбараас аваад нарийвчилсан зураг хүртэл зурж болдог байна. Энэ харандаанд хүрч үзэхэд бал чулуу нь тослог мэт мэдрэгддэг, төмөрлөг гялбаатай, саарал өнгөтэй хатуу эрдэс юм. Энэхүү эрдсийг анх 1560 онд Англи улсад нээсэн ба хожим нь Францын инженер, химич Никола-Жар Конте харандааг зохион бүтээж патентийг нь авчээ. Ийм харандаа бал чулуун харандаанаас шавар болон бал чулууны хольцын агууламжаараа мөн модон цилиндрээр бүрсэн байдгаараа ялгаатай юм. Тугалган харандаа нь саарал өнгийн, зөөлөн мөр гаргадаг байна. Балын харандаа зураасны нарийвчлалтай

байдгийн зэрэгцээ хамгийн гол онцлог нь баллуурын тусламжтай зурсан зургаа өөрчилж болдог.

Балын харандаа нь Н их хатуулагтай, НВ дундын хатуулагтай, В илүү зөөлөн балтай гэсэн тэмдэглэгээтэй байх ба бага насны хүүхдэд В буюу зөөлөн балтай харандааг сонгож хэрэглэнэ. Учир нь хатуу харандааны дүрслэл нь зөөлөн балтай харандаанаас бүдэг байдаг нь хүүхдийн зурах сонирхлыг бууруулах, гарын хүч шаардах зэрэг сөрөгт талтайгаас гадна харандааны хөндлөн огтлолыг харахад зөөлөн харандаа илүү өргөн байдаг нь амархан хугарахаас сэргийлэх сайн талтай.

Өнгийн харандаа

Өнгийн харандаа хоёр төрөлтэй байх бөгөөд бал нь өнгийн пигментүүдийг лав тостой хольж лакаар бүрсэн тосон будаг, модоор бүрж хамгаалсан будаг гэх төрлүүдтэй байна. Лав тосон будгийг голцуу цилиндр хэлбэртэй шахмалаар үйлдвэрлэдэг ба үзүүрлэсэн байдаг. Уг будгийг тусгай уусмалын тусламжтайгаар шингэн хэлбэрээр хэрэглэж болно. Уусмалаар өнгүүдийг хооронд нь холих, овгор товгор зураг дүрслэл үүсгэхэд хэрэглэнэ.

Тосон болон энгийн өнгийн харандааг 6, 12, 24, 36, 40, 60, 72 хүртэл өнгө ялган савлаж үйлдвэрлэсэн байдгаас бага насны хүүхдэд 6-12 өнгийн харандаа тохиромжтой. Хүүхэд зургийг өнгө ялган зурахад өнгийн харандаа нь усан будаг, гуашь зэрэг хэрэгслээс хамгийн хялбар нарийн ажиллагаа, техник шаарддаггүй тул зураг зурах анхны хэрэгсэл болдог. Иймд өнгийн харандааны чанарт сайтар анхаарах хэрэгтэй.

Эсгий бал (Фломастер)

Эсгий бал XX зууны дунд үед Японд анх зохион бүтээжээ. Эсгий бал нь хоёр төрөлтэй бөгөөд будгийн найрлагын хувьд спирт агуулсан бол спиртэн суурьтай, будгийн уусмал устай бол усан суурьтай гэж ангилдаг. Спиртэн суурьтай эсгий бал нь хурц үнэртэй байдаг. Усан суурьтай эсгий балны хоргүй байдлыг нь харгалзан хүүхдэд, харин спиртэн суурьтайг нь мэргэжлийн зураачид болон насанд хүрэгчид ашигладаг байна. Эсгий балыг янз бүрийн өргөнтэй нарийн, дунд болон өргөн үзүүртэйгээр үйлдвэрлэсэн байдаг. Бага насны хүүхдэд зураг зурахад зориулж дунд зэргийн буюу бүдүүвтэр үзүүртэй эсгий балыг сонгох нь зүйтэй. Эсгий балаар зураг зуруулахдаа атласан цаас өөрөөр хэлбэл гөлгөр гадаргуутай, будгийг сайн шингээдэг, будаг урсдаггүй, нэвтэрддэггүй нягт цаасыг сонгож зуруулбал илүү тохиромжтой болно. Эсгий балыг хооронд нь хольж өнгө гаргахад хэцүү учир үйлдвэрлэгчид 300 хүртэл өнгөтэй цомгийг гаргасан байдаг байна. Үүнээс бага насны хүүхдэд 6-24 өнгийн эсгий балыг сонгон хэрэглэнэ. (Зураг зурах анхны алхмууд Болор.О, 2013)

БСШУ-ны сайдын 2012 оны 266 тушаалын дагуу цэцэрлэгийн хүүхдийн эцэг эхээс бэлтгүүлэн авч сургалтын үйл ажиллагаандаа хэрэглэж байгаа хичээлийн хэрэгслийн жагсаалтад харандааны чанарын шаардлагыг дараах байдлаар тодорхойлсныг хүснэгтэд харууллаа.

Хүснэгт 22

№	Хэрэглэгдэхүүний нэр	Чанарын шаардлага
1	Балын харандаа	Хагас хатуу болон НВ3, М2, үзүүрлэдэг байх
2	Өнгийн харандаа	Тод зөөлөн будагддаг, бал нь бүдүүн 6, 12 хүртэл өнгөтэй, 8 буюу 15см-ын урттай
3	Эсгий бал/фламастор/	Элдэв хурц, үнэргүй, сөрөг нөлөөгүй
4	Тосон харандаа	Гадуураа хамгаалалт буюу гэртэй, урт нь 8-15см, үзүүрлэдэггүй, эргэддэг байх

Хүүхдийн цэцэрлэгийн урлан бүтээх сургалтын төвд үйл ажиллагаа явуулахдаа осол аюулгүйн ажиллагааны дараах зааварчилгааг баримталж ажиллаарай. Үүнд:

- Харандааны үзүүрийг дээш нь харуулж, босоогоор нь тавиурт байрлуулж хадгалан хугарч, гэмтэхээс сэргийлэх;
- Харандааны үзүүрийг тогтмол шалгаж үзүүрлэн, хүүхэд зурж дүрслэхэд бэлэн байлгаж хүүхэд өөрөө амандаа хийж шүдээрээ хазаж үзүүрлэх оролдлого хийхээс сэргийлэх;
- Харандаа нь богинохон болсон тохиолдолд бариул бэлтгэж, харандааг уртасгаж өгнө. Ингэх нь хүүхдийн гарын хөдөлгөөн, атгах булчингийн хөгжил сул байдгийг харгалзан барихад тохиромжтой болгож өгөхөд хэрэгтэйг санаарай.

Бүх төрлийн харандаа, фломастерийн материал нь химийн бодис агуулсан байдаг тул зураг зурах явцдаа хүүхэд амандаа хийхгүй байх санамжийг тогтмол сануулах.

Та бүхэн дараах зургаас харандаа, бийрний төгсгөл хэсгийг хүүхдэд аюулгүй байлгахын тулд хэрхэн хамгаалалт хийж, байрлуулсанг харна уу.

Зураг 86, 87

Зурах хэрэгслэл

Усан будаг, гуаш

Усан будгийг ургамлын цавуунд суурилан гаргаж авсан пигментийг усаар шингэрүүлэн өнгө үүсгэн будах хэрэгсэл юм. Энэ нь эртний Грек, Ромоос гаралтай зургийн хэрэгсэл бөгөөд түүнийг гуашь, өнгийн цэрдтэй хослуулан зурахаас гадна хольцгүй усан будгийн хамгийн түгээмэл хэрэглэж байна.

Гуашийг улаан буудайн крахмал, декстрин зэрэг усан цавуун холигч, цагаан зос бүхий нарийн нухсан пигментээс бүтсэн будаг юм. Гуаш нь усан будгийн төрөл бөгөөд 19-р зууны дунд үеэс үйлдвэрлэн зургийн хэрэгсэл болгон ашиглаж иржээ. Гуашь нь нилээд тослог суурьтай усаар түргэн угаагддаг.

Усан будаг, гуашаар зураг зуруулахдаа атласан цаас өөрөөр хэлбэл гөлгөр гадаргуутай, будгийг сайн шингээдэг, будаг урсдаггүй, нимгэн биш, ус нэвтэрдэггүй цаасыг сонгож зуруулвал илүү тохиромжтой болно. Усан будаг гуаш нь бага насны хүүхэд төрөл бүрийн арга, аргачлалаар, зурахад хамгийн тохиромжтой, тэдний сонирхол хэрэгцээнд нийцсэн, баяр баясгалан төрүүлэхүйц үйл хийх хэрэгсэл болдог. Учир нь гуашаар хүүхдүүд гар хуруугаараа

зурж дүрслэх боломжтой бөгөөд усанд амархан уусдаг, угаагддаг учир цэвэрлэхэд хүндрэл тэр бүр гарддаггүй.

БСШУ-ны сайдын 2012 оны 266 тушаалд цэцэрлэгийн хүүхдийн эцэг эхээс бэлтгүүлэн авч сургалтын үйл ажиллагаандаа хэрэглэж байгаа хичээлийн хэрэгслийн жагсаалтад усан будаг, гуаш, бийрний чанарын шаардлагыг дараах байдлаар тодорхойлсон байна. Үүнд:

- 6, 12 өнгөтэй байх;
- Өнгө тус бүр нь савлагаатай;
- Усан будгийн бийрийн үс бөөрөнхий хэлбэртэй, №3-4-ийг сонгох;
- Гуашны бийр дөрвөлжин үстэй, №8-10-ийг сонгох;
- Бийрний үс нь зөөлөн, нарийн байх;
- Бийрний ишний урт нь 10-15см-тэй байхаар шаардлагад заасан байна.

Баримлын шавар

Сүүлийн үед баримлын шавар нь жимсний үнэртэй, зөөлөн, тасалгааны нөхцөлд өөрөө хатаж хатуурах ба хэлбэр дүрс, өнгө чанараа алддаггүй, хэд, хэдэн өнгө хольж шинэ өнгө үүсгэж болдог, барьцамтгай зэрэг төрөл бүрийг импортоор оруулж ирдэг болжээ.
Харин цэцэрлэгт сонгож хэрэглэхдээ элдэв хурц үнэргүй, гарт наалдахгүй, эрүүл мэндэд хоргүй, тусгай савлагаатай баримлын шаврыг сонгоно.

Зургийн цаас, өнгийн цаас

Өнгийн болон зургийн дэвтрийн цаас нь нимгэн, зузаан, үдээс нь салдаг зэрэг олон төрөлтэй байна. Цэцэрлэгт сонгож хэрэглэхдээ ус сайн шингээдэг, хатахдаа үрчийдэггүй, цааснаас үдээсийг салгаж болохуйц 12-24 хуудастай байх нь тохиромжтой. Өнгийн цаас нь төрөл бүрийн хэмжээтэй байдаг бөгөөд хүүхдийн насны онцлог, хийх бүтээлийн агуулгаас шалтгаалан сонгоно. Жишээ нь: Дүрс нугалж бүтээх зориулалтын цаас нь нимгэн байна.

Хайч

Хүүхдэд мохоо үзүүртэй хайчийг хэрэглүүлнэ. Хайч нь заавал тагтай, хайчлах хэсгийн урт нь 7-13см байна. Хайч хэрэглэх үед аюулгүй ажиллагааны дүрмийг хүүхдэд заавал тайлбарлаж ойлгуулах ба хэрэглэх бүрд нь багш, туслах багш аюулгүй ажиллагааг сануулж байхыг зөвлөж байна.

3.4 СУРГАЛТЫН ТЕХНИК ХЭРЭГСЭЛ

Сургалтын техник хэрэгсэл, тоног төхөөрөмжид аудео, видео хэрэгсэл, кино, компьютр, дүрс өсгөгч зэргийг багтаан авч үздэг ба эдгээрийг сургалтад оновчтой ашиглах нь чухал юм.

Та бүхэнд сургалтын техник хэрэгслийг ашиглах талаар "Хүүхэд, өсвөр үеийн эрүүл мэнд, эрүүл ахуй" бүтээлд тусгагдсан шаардлагуудаас товчлон танилцуулж байна. (Ч.Цолмон, 2013)

Хүүхдийн суралцах чадварыг өндөр төвшинд тогтмол байлгахын тулд:

- Сургалтын техник хэрэгслийг хэрэглэх нөхцөл;
- Үргэлжлэх хугацаа ба давтамжийн тоо;
- Үйл ажиллагааны бүтэц, хэм дараалыг зөв зохион байгуулах нь чухал юм.

Сургалтын техник хэрэгсэл ашиглах

MNS 6558: 2015 Шаардлага 6.2.1 Сургалтын техник хэрэгслийг бүлгийн өрөөнд хөдөлгөөнгүй байрлуулах болон зөөврийн техник хэрэгсэл ашиглах тохиолдолд тухайн хэрэгслийг аюулгүй ажиллах байдлыг хангасан байна.	**Холбогдох эрх зүйн бичиг баримтаас** *Хүүхдийн цэцэрлэгийн аюулгүй байдлын дүрэм, 2008*
Шаардлага 6.2.2 Хувилах, хэвлэх гэх мэт техник хэрэгслийг бүлгийн өрөөнд байрлуулахгүй.	

ЗӨВЛӨМЖ

Энэ талаар сургуулийн өмнөх боловсролын байгуулагын сургалтын орчны стандартад тусгагдсан шаардлагыг дэлгэрүүлж авч үзвэл цэцэрлэгийн анги танхимд байрлуулсан техник хэрэгслийг хөдөлгөөнгүй, тогтвортой байрлуулах нь хүүхэд бэртэж гэмтэхээс урьдчилан сэргийлэх болно. Цэцэрлэгийн анги, танхимд элбэг таардаг техник хэрэгсэлийн нэг нь зурагт, зарим тохиолдолд проектор ашиглаж байна.

Багш проектор ашиглахдаа дэлгэцнээс 8м-ээс илүү зайд, дууны хэмжээ 40-50Д/б–ээс хэтрэхгүй, дэлгэц дээр гарах дүрсийн хэмжээ тод томруун, гэрэлтүүлэг хангалттай байх нь хүүхдийн нүдийг ядраахгүй байхад гол анхаарлаа хандуулна. Бүлгийн өрөөнд сургалтын зориулалтаар ашиглах зурагтыг 10-15 градуст бөхийлгөж байрлуулах ба бүлэгт нэг зэрэг зурагт үзэх хүүхдийн тоо 25-аас илүүгүй байна. Техник хэрэгслийг ашиглахын өмнө анги танхимыг агааржуулна.

Та бүхэн зохион байгуулалттай сургалтын үйл ажиллагаанд зурагт, проекторыг ашигласан тохиолдол бүрд дараах шаардлагад баримтлахыг

- Хүүхдийн нүдийг хамгаалах, тэднийг залхаахаас урьдчилан сэргийлэхийн тулд ангийн гэрэлтүүлэг, агааржуулалт, эрүүл ахуйн дэглэмд онцгой анхаарах;
- Сургалтыг эхэлснээс хойш 5 минутын дараа ашиглах;
- Хүүхдийн танин мэдэхүйд чиглэсэн нэвтрүүлэг, хүүхэлдэйн кино, бичлэгийг сонгохдоо хүүхдийн насны онцлог, үзүүлэх зүйлийн агуулга, үргэлжлэх хугацааг (4 минут) заавал харгалзахыг зөвлөж байна.

Мөн дэлгэц бүхий техник, хэрэгслийг ашиглах тохиолдолд эхний эгнээний хүүхэд дэлгэцнээс 1, 8м-2, 0м-ийн зайнд, сүүлийн эгнээний хүүхэд 4м-6м зайтай, хоёр хажуу талын хүүхдийн харах өнцөг 20-25 градусаас хэтрэхгүй байхыг анхаарч хүүхдийг суулгана. Сургалтын техник хэрэгслийг долоо хоногт гурав хүртэл насанд 1, дөрвөөс тав хүртэл насанд 2, зургаа хүртэл насанд 3 удаа тус тус ашиглана. Техник хэрэгсэл ашиглах хугацаа дараах хүснэгтэд заасны дагуу байна.

Техник хэрэгсэл ашиглах хугацаа

23-р хүснэгт

Насны ангилал	Үргэлжлэх дээд хугацаа (минутаар)	
	Слайд	Сургалтын зориулалттай нэвтрүүлэг
3 хүртэл нас	2мин	3 мин
4 хүртэл нас	3 мин	4 мин
5 хүртэл нас	5мин	6мин
6 хүртэл нас	6мин	8 мин

Дэлгэцэт техник хэрэгсэл ашиглан сургалт явуулсны дараа хүүхдийн нүдний хараа ихээр

шаардсан үйл ажиллагаа зохион байгуулахгүй байх хэрэгтэй.

Зураг 88

Цахилгааны залгуурыг (разетка) шалнаас дээш 1.8м өндөрт байрлуулах.

Дэлгэцийн гэрэлтүүлгийн хэмжээг байнга өөрчлөх, тасалгааны гэрлийг олон дахин асааж унтраахыг хориглоно.
Бүлгийн болон хөгжмийн багш бүлэгт, танхимд цахилгааны уртасгагч залгуурыг хэрэглэж дуусаад заавал хурааж байх үүрэгтэй. Энэ нь хүүхдийг цахилгааны осолд өртөхөөс сэргийлж байгааг анхааруулж байна.

Анги, бүлэгт лазер принтер болон хувилагч машин гэх мэт хор ихээр ялгаруулдаг техник хэрэгслийг байрлуулахгүй болохыг СӨББ-ын сургалтын орчны стандартад зааж өгсөн байгаа. Учир нь

- Лазер принтер болон хувилагч машины хэт ягаан туяа нь бүлгийн өрөөний агаарыг бохирдуулж, амьсгалын замын өвчлөл үүсгэхэд нөлөөлдөг;
- Хэвлэх төхөөрөмж болон компьютерийн процессороос гарах дуу чимээ нь хүүхдийн тархи, мэдрэлийг хэт ачаалалд оруулдаг;
- Хэвлэх, хувилах төхөөрөмжийн хор, хорны сав нь аюултай хог хаягдалд хамаарагддаг зэрэг сөрөг тал их болохыг онцолж хориглосон байгаа юм. Энэ бүхнийг багш анхаарч ангид байлгахгүй байх хэрэгтэй байна.

ДӨРӨВДҮГЭЭР БҮЛЭГ:

АЮУЛГҮЙ БАЙДАЛ

4.1. ГАЛЫН АЮУЛГҮЙ БАЙДАЛ
4.2. ХОГ ХАЯГДАЛ
4.3. ТЭЭВРИЙН ХЭРЭГСЭЛ
4.4. АЯНГА ЗАЙЛУУЛАГЧ

4.1 ГАЛЫН АЮУЛГҮЙ БАЙДАЛ

Цэцэрлэгийн барилгын хүчин чадал, давхрын хязгаар, барилгын гал тэсвэртэйн зэрэг хоорондын хамаарлыг 24-р хүснэгтэд заасны дагуу төлөвлөнө.

Хүснэгт 24

Барилгын хүчин чадал	Гал тэсвэршилтийн зэрэг	Давхарын тоо
50 хүртэл	IV	1
160 хүртэл	III	2
320 хүртэл	II, I	2-3

Тайлбар:

- Цэцэрлэгийн барилга гал тэсвэршилтийн II-оос доошгүй зэрэгтэй байна.
- Хэрэв цэцэрлэгийн барилга гурван давхар бол барилгын 3 дугаар давхарт бэлтгэл бүлэг, хөгжмийн, биеийн тамирын танхим болон бусад үйлчилгээ аж ахуйн өрөөг байрлуулна.
- Барилгын 2-3 давхарт бүлэг тус бүр хаалгатай, 2-оос доошгүй шатны тавцантай холбогдсон байна. Шатны тавцанг холбосон хонгил гал тэсвэршилтийн III зэргийн хаалга байна.
- Газар хөдлөлгүй бүсэд цэцэрлэгийн барилгыг 3 давхар төлөвлөж болно.

Цэцэрлэгийн барилгад 45С^0-аас ихгүй налуутай хүн аврахад зориулсан гадна талын нэмэгдэл (аваарын) шаттай байна. Энэ нь нүүлгэн шилжүүлэх хүмүүсийн тооцоог үндэслэн 2 ба 3 дугаар давхраас шууд гадагшаа гарахаар төлөвлөн хийгдсэн байдаг.

Зураг 89, 90

Иймд цэцэрлэгийн удирдлага, багш нар гадна талын нэмэгдэл (аварын) шатыг гадна, дотор талаас нь хаах, юм хураах, өөр зориулалтаар ашиглахыг хориглоно.

Цэцэрлэгийн объект, барилга байгууламжийг зураг төсөлд заасны дагуу галын автомат дохиолол, галын утаа, дөл, дулаан мэдрэх дохиоллын систем суурилуулж, гал унтраах тоног төхөөрөмжөөр тоноглосон байна. Дохиолол нь тухайн өрөө тасалгааны нөхцөлөөс шалтгаалан дохиоллын хэрэгсэлийн хонх, чийдэн зэрэг хэлбэрээр тавигдсан байгааг бүх багш, ажилтан нар мэдэж байх хэрэгтэй.

Цэцэрлэг удирдлага галын аюулгүй байдлыг хангах, галын аюулаас урьдчилан сэргийлэх, гал гарсан үед унтраах багаж хэрэгслийг хэрхэн ашиглах талаар улирал бүр мэргэжлийн байгууллагатай хамтран багш ажилчдад сургалт зохион байгуулна.

MNS 6558:2015 Шаардлага 5.2.4 Цэцэрлэгийн барилга нь галын болон аюулгүй байдлын дохиоллын системтэй байна.	**Холбогдох эрх зүйн бичиг баримт** MNS 5566:2005 Галын аюулаас хамгаалах. MNS 6575:2016 Гал түймрээс хамгаалах. Барилгын гадна талын суурин шат. Дээврийн хязгаарлагч. Техникийн шаардлага MNS ISO 8421:2000 Галын аюулаас хамгаалах. Тайлбар толь Галын аюулгүй байдлын тухай хууль, 2015
MNS 6558: 2015 Шаардлага 8.1 Цэцэрлэгт MNS 5566:2005 стандарт "Галын аюулаас хамгаалах, Аж ахуйн нэгж, байгууллага, барилга байгууламжид гал унтраах анхан шатны багаж хэрэгслийн зайлшгүй байх шаардлага, норм" стандартыг ханган ажиллана.	
MNS 6558: 2015 Шаардлага:8.3 Цэцэрлэг нь барилгын хүчин чадал, давхарын хязгаар, барилгын гал тэсвэршилтийн зэрэг холбогдох стандарт, нормын дагуу төлөвлөсөн байна.	
MNS 6558: 2015 Шаардлага:8.7 Гал унтраагчийг цэнэглэж байнгын бэлэн байдалд байлгах бөгөөд гал унтраах хэрэгслийг ажиллуулах зааврыг бичиж тавьсан байна.	

зөвлөмж

Аж ахуйн нэгж, байгууллага, барилга байгууламжид гар унтраах анхан шатны багаж хэрэгслийн зайлшгүй байх шаардлага, норм баримтлан галын автомат дохиоллыг сургуулийн өмнөх насны хүүхдийн байгууллагын барилгын ариун цэвэр, угаалга, усанд

орох өрөө, ногооны агуулах, хөргөх, хорго, бойлер, насос, салхивчийн өрөөнөөс бусад бүх өрөөнд байрлуулахаар тооцно. Галын автомат дохиолол, гал унтраах автомат тоноглол болон галын аюулын тухай зарлан мэдээлэх системийг "Барилга, байгууламжийн гал унтраах автомат төхөөрөмж, дохиоллын хэрэгсэл" БНбД 21-04-05 дагуу төлөвлөсөн байна.

Гал унтраах анхан шатны багаж хэрэгсэл нь гал үүсвэрлэн гарсан эхлэлийн үед шаталтыг зогсоох зориулалтаар хэрэглэх дараах төрлийн багаж хэрэгслээс бүрдүүлж байрлуулна. Үүнд:

1. Хүрз
2. Галын дэгээ
3. Хөрөө
4. Сүх
5. Царил
6. Хувин
7. Жоотуу
8. Элстэй сав(Хайрцаг)
9. Устай сав (Торх)
10. Эсгий болон галд тэсвэртэй бүтээлэг
11. Төрөл бүрийн гал унтраагуур
12. Агаар дахь тэсрэх болон галын аюултай хольцыг саармагжуулах бодис бүхий хэрэгсэл
13. Бусад (саармагжуулагч бодис, усан сан, ус сорох, шахах хөрөг, галын хоолой, хошуу г.м)

Дараах зургаас харахыг зөвлөж байна.

Зураг 91

Зураг 92

Гал унтраагуур болон бусад багаж хэрэгслийг шалны түвшингээс 1.5м-ээс дээшгүй зайд хүмүүсийн хөдөлгөөнд саад болохгүй авах, хэрэглэхэд хялбар дөхөм газарт, гал гарч болзошгүй газраас холгүй байрлуулна. Цэцэрлэгт дунд оврын гал унтраагуур 3ш, бага оврын гал унтраагуур 6ш байна.

Гал унтраах анхан шатны багаж хэрэгслийг гал унтраах зориулалтаас бусад ажилд хэрэглэхийг хориглоно.

Цэцэрлэг нь галын анхан шатны багаж хэрэгслийн хадгалалт, хамгаалалт, бэлэн байдал хариуцсан албан тушаалтныг томилж анхан шатны багаж хэрэгсэл нэг бүрийг хяналтын карттай болгож, сар бүр үзлэг хийж, чанар байдлын талаар тэмдэглэл хийнэ. Мөн галын аюулаас урьдчилан сэргийлэх мэдээллийн самбарыг цэцэрлэгийн эцэг эх, багш, ажилтан, хүүхдэд харагдахуйц газар байрлуулсан байна.

Сайн туршлага: Нийслэлийн онцгой байдлын газартай хамтран бага насны хүүхдийн аюулгүй байдлын дүрмээр таван багц зурагт хуудсыг 4500 хувь хэвлэн орон нутгийн болон нийслэлийн цэцэрлэгүүдэд түгээсэн.

Зураг 93

Зураг 94

Эх үүсвэр БЗД-ийн Улсын тэргүүний 61-р цэцэрлэг

Цэцэрлэгт хөтлөх гал унтраах анхан шатны багаж хэрэгсэл нэг бүрийн хяналтын картын загвартай танилцаж үйл ажиллагаандаа ашиглаарай.

Байгууллагын нэр.....		
Багаж хэрэгслийн нэр төрөл дугаар		
Сар	Чанарын байдлын тэмдэглэл	Шалгасан албан тушаалтны гарын үсэг

Гал унтраах төхөөрөмжийн сав, баллонуудыг халаах болон дулааны хэрэгслийн (хаалт, хамгаалалтгүй) шууд үйлчлэл нөлөөлөхөөргүй, нарны гэрэл тусахааргүй газарт байрлуулдаг болохыг анхааралдаа авах хэрэгтэй.

Хялбар гал авалцах шатах материал

MNS 6558: 2015 Шаардлага:8.6
Цэцэрлэгийн барилгад хялбар гал авалцан шатах, тэсэрч дэлбэрэх бодис материал хадгалахгүй.

ЗӨВЛӨМЖ

Шаталт нь гэрэл (дөл), ялгаруулан явагдаж байгаа химийн урвал юм. Исэлдэх процессийн явцад заавал дулаан ялгарч байдаг. Гэхдээ бүх төрлийн исэлдэлт шаталтанд хүргэдэг гэж үзэж болохгүй. Бодисын шатах процесс нь исэлдэлт, дөл гаргах, шатах гэсэн 3 үе шаттай явагдана. Шатах бодисын аюулын зэрэг нь дөл гаргах, оч авалцах температураар тодорхойлогдоно. Галд өртөмхий материал, химийн бодисыг зарим байгууллагууд өргөнөөр хэрэглэх болжээ. Шатдаг бодис гэдэг нь исэлдэлд явахын зэрэгцээ гэрэл, дулаан ялгаруулах чадвар бүхий хий, шингэн, хатуу байдалтай бодис юм. Гал гарч болох эх үүсвэрийг унтраах аргаас нь хамааруулж 4 ангилдаг болохыг та нарт танилцуулж байна. Үүнд:

1. **Энгийн түлш**: Мод, цаас, картон цаас, пластик материал орох ба эдгээрийг усаар унтраана.
2. **Шатамхай шингэн:** Бензин, керосин ба бүх төрлийн тос, тосолгооны материал орох

ба эдгээрийг хөөсөөр унтраана.

3. **Цахилгаанаас үүдэлтэй гал**: Цахилгаан хэлхээ, цахилгаан утас болон бүх төрлийн цахилгаанаас үүдэлтэй гал орох ба нүүрсхүчлийн ба хийн гал унтраагуураар унтраана.
4. **Шатамхай метал**: Магни, кали, натри гэх мэт химийн бодисоос үүсэлтэй гал орох ба эдгээрийг элс ба химийн нунтагаар унтраана.

Барилгын аюулгүйн гарц, схем зураг

MNS 6558:2015 Шаардлага: 8.2 Цэцэрлэгт болзошгүй, гэнэтийн аюулын үед авах арга хэмжээний бүдүүвч зургийг гаргаж, нийтэд харагдахаар газар байрлуулна.	**Холбогдох эрх зүйн бичиг баримт** БНбД 21-01-02
MNS 6558:2015 **Шаардлага *5.3.4*** Хүүхдэд ойлгомжтой зурагт байдлаар дүрсэлсэн аюулгүйн гарцын зургийг бүлэг бүрт хүүхдийн харааны түвшинд байрлуулсан байна.	
MNS 6558: 2015 Шаардлага:8.5 Аврах хаалга, шатны хонгилд элдэв зүйл хурааж хадгалахыг хориглож, зам гарцыг байнга чөлөөтэй байлгана.	

ЗӨВЛӨМЖ

Цэцэрлэгийн барилга нь БНбД 21-01-02-ын шаардлагыг хангаж, авралтын зам гарцын зураглалыг холбогдох дүрмийн дагуу хонгил буюу шатны талбайд хүний нүдэнд тусах газарт нийтэд ил тод байрлуулсан байна. Гал түймэр гарахаас урьдчилан сэргийлэх, бэлэн байдлыг хангах арга хэмжээний нэг нь барилгын аюулгүйн гарц, схем зураглалыг цэцэрлэгийн давхар бүрд байрлуулж, ажилчид болон хүүхдэд танилцуулна. Хүүхдэд танилцуулахдаа тэдэнд ойлгомжтой зураг, дүрс тэмдэглэгээг ашиглаж таниулах үйл ажиллагааг зохион байгуулна.
Цэцэрлэгийн барилгын хонгил /коридор/-ын зай талбай, гарцыг саадгүй чөлөөтэй байлгаж, авралтын хаалга, зам гарцын чиглэлийг заасан сум таних тэмдэгийг хананд байрлуулна. Цэцэрлэгийн коридорын үндсэн зориулалтыг өөрчлөн сургалтын зориулалтаар тохижуулж, тоглоом тавиур байрлуулах, зам гарцыг хаах нь эрсдэлтэй болохыг анхаарна уу.

Давхрын хонгил, үүдний өрөө, шатны хонгил, тавцангаас аврах зам, гарц руу гал тархах хүчин зүйлээс хамгаалах зорилгоор хийсэн галд тэсвэртэй хаалгыг өөрчлөх, авах, хаахыг хориглоно.

Зураг 95, 96

Цэцэрлэгийн хонгил нь (коридор) хүүхэд зорчиход чөлөөтэй байх

Эх сурвалж: БГД 93-р цэцэрлэг СБД Улсын тэргүүний 1-р цэцэрлэг

Аврах гарцын үлгэрчилсэн план зураглалтай танилцаж цэцэрлэгийнхээ аюулгүй гарц, схем зургийг сайжруулан хийж, хүн бүрд танилцуулахыг зөвлөж байна.

Зураг 97

Цэцэрлэгийн анги танхим, өрөө тасалгааны байршил

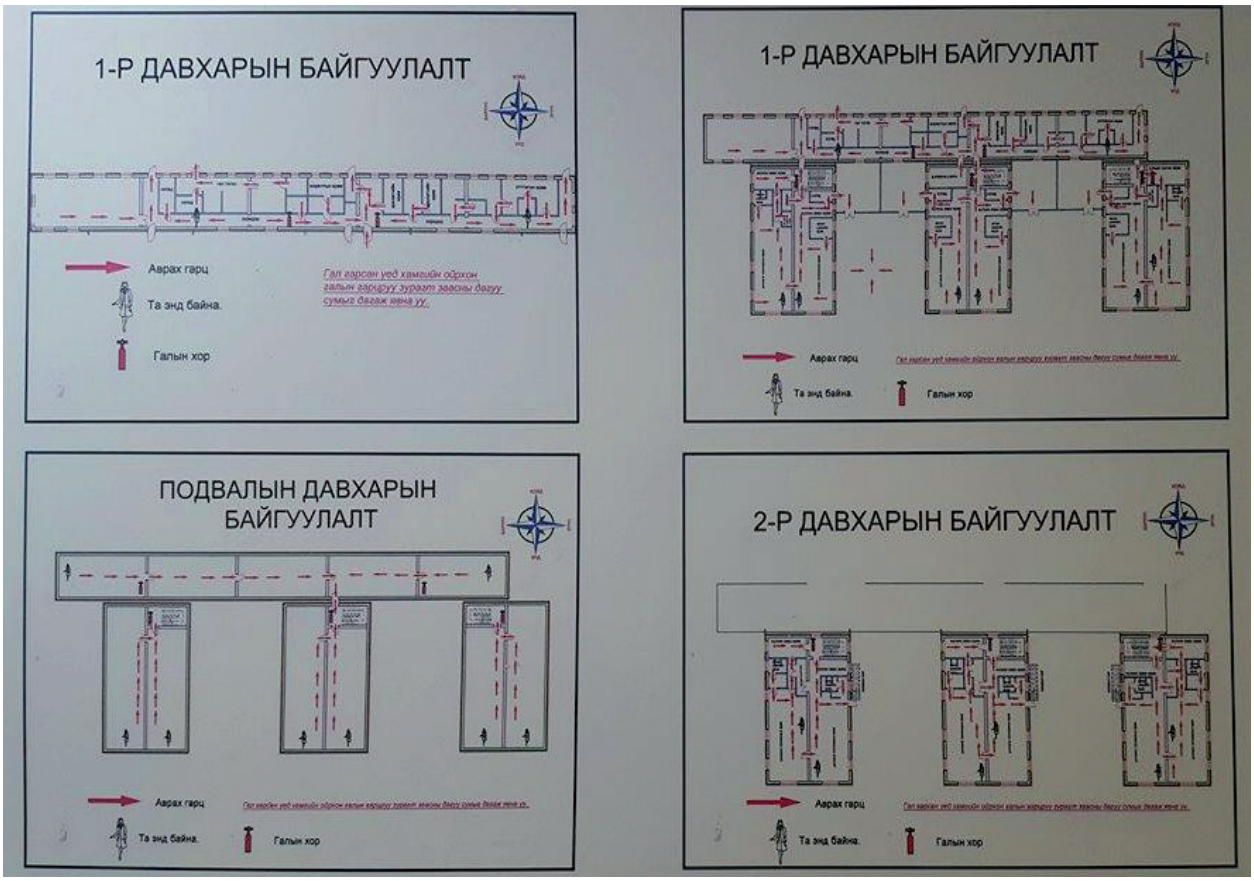

Эх сурвалж: БГД 180-р цэцэрлэг

Цэцэрлэг нь гал түймэр, гэнэтийн ослын үед авралтын зам гарцаар багш, ажилтан, хүүхдийг хэрхэн аврах үйл ажиллагааг схем зургийн дагуу хэд хэдэн удаа зохион байгуулах ба шинээр ажилд орсон багш ажилтан, нэмэлт элсэлтээр цэцэрлэгт хамрагдсан хүүхэд, тэдний эцэг эхэд заавал танилцуулж байхыг анхааруулж байна.

Гэр цэцэрлэгийн аюулгүй байдал

Танай цэцэрлэг гэрт сургалтын үйл ажиллагааг явуулахдаа дараах нөхцөлийг бүрдүүлж ажиллана. Үүнд:

- Нүүдлийн гэр цэцэрлэгийг гол мөрөн уснаас зайдуу байрлуулах;
- Гэрийн унийг хооронд нь уяж бэхлэх;
- Гэр нь ус нэвтрэхээс хамгаалсан бүрээстэй;
- Гэрийн модны аль ч хэсэглэлд нэвт цууралт, ярны нүх, өмхгүй байх;
- Төмөр тоноглолын хурц ирмэг, өө сэвийг дарж зүлгэн, зэврэлтээс хамгаалсан хучилт хийсэн;
- Гэрийн шалыг хөдөлгөөнгүй шахсан;
- Гэрийн хаалгыг савахаас болгоомжилж уяатай хийх;

- Гэрийн хаалганы бариул нь хүүхдийн өндөрт тохирсон;
- Гэр нь агаарын хэвийн солилцоог хангах салхивч, байгалийн болон ердийн гэрэлтүүлэгтэй;

Дулааны улиралд ажиллахад

- Гэр цэцэрлэгийг бага оврын цахилгаан үүсгүүртэй;
- Гэрт тохирсон хоолны хөлдөөгч, хөргөгчөөр хангасан байна.

Зураг 98

Нүүдлийн гэр цэцэрлэг

Эх сурвалж: Увс аймаг Зүүн баян улаан сумын зуны нүүдлийн цэцэрлэг

Сургалтад гэр ашиглах

MNS 6558:2015 Шаардлага 7.2 Сургалтын үйл ажиллагаанд гэр ашиглах тохиолдолд хүүхдийн осол аюулгүй байх нөхцлийг бүрдүүлж ажиллана.	**Холбогдох эрх зүйн баримт бичиг:** *Хүүхдийн цэцэрлэгийн аюулгүй байдлын дүрэм 2008*
MNS 6558:2015 Шаардлага 7.3 Гэр цэцэрлэгийн гадуур үер уснаас хамгаалсан суваг шуудуу татаж, гэрийг салхи, шуурганаас хамгаалсан байна.	
MNS 6558: 2015 Шаардлага: 8.4 *Гэр цэцэрлэгийн хашаан дотор галын сарааг шаардлагатай багаж хэрэгслийн хамт зуны улиралд нөөц* усан сантай хамгаалалтын хаалга, цоожтой байрлуулна.	
MNS 6558:2015 Шаардлага 7.4 Гэрийн зуух нь гадуураа хамгаалалтай байна.	

ЗӨВЛӨМЖ

Гэрийг салхи, шуурганаас хамгаалан тэнгээр даруулж, даруулганы гадсыг гүн суулгана. Гэр цэцэрлэгийн гадуур үер уснаас хамгаалсан суваг шуудууг хаяаг тойруулан 15см өргөнтэй, 20см-ийн гүнтэй ухаж, байнга цэвэрлэнэ.

Гэр цэцэрлэгийн хашаанд галын аюулын байдал, талбайн хэмжээнээс шалтгаалан галын дараах багаж хэрэгслүүд байрлуулсан байна. Үүнд:

1. Агаар хөөсний гал унтраагуур
2. Нунтаг гал унтраагуур
3. Царил
4. Багор
5. Модон бариултай дэгээ
6. Хувин
7. Цахилгаан утас огтлох хайч, резин гутал, дэвсгэр
8. Хувин
9. Цахилгаан утас огтлох хайч, резин гутал, дэвсгэр
10. Шатдаггүй тусгаарлагч хучлага
11. Хүрз(хумбан)
12. Өвсний сэрээ
13. Жижиг тэргэнцэр
14. Усны сав

Эдгээр багаж, хэрэгслийг галын сарайд самбарт байрлуулна. Галын сарай самбарт байх багаж зэвсгийг авахад тохиромжтой байдлаар тавьсан байна. Энэхүү багаж, хэрэгслийг өөр зориулалтаар ашиглахыг хориглоно.

4.2 ХОГ ХАЯГДАЛ

Хог хаягдлыг ялгах, цуглуулах, зайлуулах, цэвэрлэх, халдваргүйжүүлэх цогц арга хэмжээ нь хүрээлэн буй орчин, хүн амын эрүүл мэндийг хамгаалах ач холбогдолтой. Түүнчлэн дунджаар нэг хүн хоногт 0.5 кг, жилд 200 кг хуурай хог хаягдал хаядаг байна.

Хүснэгт 25

Хог хаягдалын задрах хугацаа

Холбогдох хаягдал материал	Газар байх хугацаа
Салфетка	3 – 8 сар
Органик хаягдал	3 - 6 сар
Сонин	3 - 12 сар
Шүдэнз	6 сар
Тамхины иш	1-2 жил
Бохь	5 жил
Хөнгөн цагаан лааз	10-100 жил
Гялгар уут	100-1000 жил
Ус ундааны хуванцар сав	100-1000 жил
Шилэн лонх	4000 жил

Дээрх хог хаягдлаас үүдэн хүрээлэн буй орчинд агаар ус булаг, шанд бохирдох, хүний эрүүл мэндэд гэдэсний халдварт өвчнүүд, сүрьеэ, боом, татран зэрэг өвчин тархах эх үүсвэр болно. Дахин ашиглагдах боломжтой хог хаягдалд

- **Цаас** сонин, сэтгүүл, дэвтэр, бичгийн цаас, төрөл бүрийн боодлын цаас, хатуу цаас, сүү, жүүсний тетрапак савалгаа;

- **Хуванцар** төрөл бүрийн ус, ундааны хуванцар сав, кетчуп, ургамлын тос, бие угаагч шингэн, шампунь, угаалгын шингэний хуванцар сав, техникийн тос тосолгооны материалын хуванцар сав;
- **Хөнгөн цагаан**, метал, зэс, гууль, тэдгээрээр хийсэн зүйлс;
- **Шил** хүнсний болон ундааны төрөл бүрийн шилэн сав;
- **Модон эдлэлийн** хаягдал;
- **Гялгар уут** зэрэг багтдаг байна.

Хог хаягдлын уут

MNS 6558: 2015 Шаардлага 9.1
Цэцэрлэгийн ердийн хог хаягдлыг хар өнгийн уут эсвэл хар өнгийн ялгах тэмдэг бүхий хогийн саванд цуглуулна.

ЗӨВЛӨМЖ

Хог хаягдлын зориулалтын цэг, ариун цэврийн байгууламжийг эрүүл ахуйн нөхцөл дараах шаардлагын дагуу байгуулж ашиглана. Үүнд:

- Хогийн цооног, хог цуглуулах цэг цэцэрлэгээс болон усны эх үүсвэрээс 100м
- Барилга байгууламжаас 30м –ээс доошгүй зайд байрлуулах
- Хана хашаагаар тусгаарлагдсан, битүүмжилсэн байна.
- Хог хаягдлыг шинж чанараар нь зориулалтын таглаатай саванд ангилан цуглуулж, хогийн цооног, хогийн цэгт хаяна.

Сайн туршлага: Цэцэрлэгийн гадна орчинд эцэг эх, багш ажилчдын дэмжлэг оролцоотой хог хаягдлын савыг байршуулан “Эко” орчин бүрдүүлсэн.

Зураг 99

Эх үүсвэр: БЗД-ийн Улсын тэргүүний 61-р цэцэрлэг

4.3 АРИУТГАЛ ХАЛДВАРГҮЙТГЭЛ

Цэцэрлэгт халдварт өвчин гарсан тохиолдолд анги танхимд халдваргүйтгэл, ариутгалыг мэргэжлийн байгууллагаар хийлгэж, тархалтыг хязгаарлах, зогсоох зорилгоор өгсөн заавар зөвлөмжийг тусгайлан мөрдөж ажиллана. Ариутгал халдваргүйжилтийг мэргэжлийн байгууллагаар улиралд нэг удаа хийлгэж, бүртгэл хөтлөн үр дүнг тооцож ажиллах нь халдварт өвчин гарахаас сэргийлнэ.

Цэцэрлэгийн багш, ажилтан нар өдөр тутам ариутгал халдваргүйжилтийг хийхдээ мэргэжлийн байгууллагаас өгсөн зааврын дагуу хүүхэдгүй үед хийх ба тухайн ариутгалын бодисоос шалтгаалан үйл ажиллагааг эхлүүлэх хугацаа өөр өөр байна.

Ариутгалын бодисыг тодорхой хугацааны дараа сайтар цэвэрлэн аюулгүй болгосны дараа хүүхдийг бүлэгт оруулна.

Ариутгал, цэвэрлэгээний бодисыг хадгалах шүүгээ, тавиуртай, шүүгээ нь 1.5-1.8 м өндөрт хүүхдийн гар хүрэхгүй газар байрласан байна.

Ариутгал халдваргүйжилт

MNS 6558:2015 Шаардлага 5.2.11 Цэцэрлэгт ариутгал халдваргүйжилтийг улиралд нэг удаа хийж, бүртгэл хөтөлнө.	**Холбогдох эрх зүйн баримт бичиг:** *Эрүүл мэндийн сайдын 2012 оны 216 тоот тушаал "Сургууль, хүүхдийн байгууллагад цочмог халдварт өвчнөөс арга хэмжээний удирдамж*
MNS 6558: 2015 Шаардлага 5.4.7 Цэвэрлэгээ үйлчилгээнд ашиглах химийн бодис, ариун цэврийн хэрэгслийг хүүхдийн гар хүрэхгүй газар байрлуулна.	

ЗӨВЛӨМЖ

Та бүхэн цэцэрлэгийнхээ цэвэрлэгээ үйлчилгээнд ихэвчлэн хлорами, жавелион зэрэг ариутгалын бодисыг зааврын дагуу хадгалан ашиглаж байгаа. Хлорамин нь гадаад орчинд тэсвэртэй, удаан хугацаагаар хадгалахад идэвхитэй хлороо бага алдана. Хлорамин Б нь усанд сайн уусдаг, зөөлөн ба төмөр эдлэлийг гэмтээхдээ бага, 26%-ийн идэвхитэй хлор агуулдаг, 50 хэмийн халуунд усанд найруулна. Хлораминыг хуурай, нарны гэрэл, чийгнээс хамгаалж чадах таглаатай модон ба шилэн саванд хадгална. Хлорамины бэлтгэсэн уусмалыг таглаатай хар бараан өнгийн шилэнд 5-7 өдөр хадгалж ариутгалд хэрэглэнэ.

Жавелион нь хүний бие махбодод хоол боловсруулах замаар орсон үед 3-р зэргийн хоруу чанартай буюу бага хордлого үүсгэнэ. Халдваргүйжүүлэх ажил дуусаны дараа 15 минут агаар оруулна. Савтай уусмалыг заавал таглаж хадгална.

Ариутгалын бодисыг хэрэглэхдээ дараах эрх зүйн баримт бичгийг мөрдлөг болгон ашиглахыг та нарт зөвлөе.

Байгаль орчин, аялал жуулчлалын сайд, Хүнс, хөдөө аж ахуй, хөнгөн үйлдвэрийн сайд, Эрүүл мэндийн сайдын 2011 оны 03 дугаар сарын 23-ны өдрийн А-81/36/94 дугаар хамтарсан тушаалын дөрөвдүгээр хавсралтаар Монгол улсад 2011 онд ашиглаж болох ахуйн хортон шавьж, мэрэгч устгалын болон ариутгал, халдваргүйтгэлийн бодисын жагсаалт, хэрэглэх хэмжээг заасан байна.

Цэцэрлэгт доорх ариутгал, халдваргүйтлын бодис түгээмэл хэрэглэгдэж байна.

Хүснэгт 26

Ариутгалд хэрэглэгдэж буй бодисууд

Бодисын нэр	Хэрэглэх арга товч заавар	Үйлдвэрлэгч	Хэмжээ
Хлорын шохой	Цайвар өнгөтэй хлорлог үнэртэй, идэвхитэй хлор 28-32% төрөл бүрийн хаягдал, жорлон, муу усны нүх зэргийг халдваргүйжүүлнэ.	ОХУ	Цаасан буюу цагаан уутанд 25 кг-аар савлагдсан.

Бодисын нэр	Хэрэглэх арга товч заавар	Үйлдвэрлэгч	Хэмжээ
Жавелион	Байнгын, эцсийн, урьдчилан сэргийлэх халдваргүйжилтэд хэрэглэнэ. Нэг шахмал нь 3, 4 гр. 1 кг нь 30-35 кг хлораминтай тэнцэнэ.	Франц	Хуванцар саванд 1 кг-аар буюу 300 шахмал
Клорсепт	Өндөр идэвхитэй бүх төрлийн нянд үйлчилнэ. Хуванцар эдлэл, цагаан хэрэглэл, багаж хэрэгсэл, агаар, угаалга, цэвэрлэгээний материалыг ариутгана. 0, 02-0, 05% хэрэглэнэ.	ОХУ	1 кг-аар савлагдсан.
Хлорамин	Идэвхитэй хлор 28-32% шахмал цайвар шаргал өнгөтэй үнэртэй. Вирус, бактер, мөөгөнцөрт үйлчилнэ. Эмнэлэг, үйлдвэр, үйлчилгээний байгуллагад хана, шал, цэвэрлэгээний материалыг 2-3%-иар хэрэглэнэ.	Хятад	Хуванцар саванд 0, 5 гр-аар савлагдсан.
Дезэфект	Усанд сайн уусдаг, тунгалаг ногоовтор өнгөтэй, төрөл бүрийн объект гадаргуу, мебель эдлэл, ариун цэврийн хэрэгсэл, тоног төхөөрөмжүүд цэвэрлэгээний материал, эмнэлэгийн зориулалттай багажыг 4, 5% агуулсан байна.	ОХУ	Хуванцар саванд 20л, 10л, 5л, 3л, 1л-ээр өтгөрүүлсэн %-иар бэлтгэгдсэн.

Ариутгалын бодис ходоод нарийн гэдсийг түлэх аюултай учир тоног төхөөрөмжийг угааж цэвэрлэсний дараа маш сайн зайлж цэвэрлэх хэрэгтэй. Ариутгал халдваргүйжилт хийхдээ дүрэх, шүршиx, арчих, дэвтээх аргуудаар хийнэ.
Ердийн болон өвчлөлийн үед халдваргүйжилт хийхдээ дараах зарчмыг баримтална.

Хүснэгт 27

Халдваргүйжүүлэх объектын нэр	Халдваргүйжүүлэх арга	Халдваргүйжүүлэх бодисын орц, норм	Байлгах хугацаа минут	Тайлбар
Хоолны үлдэгдэлгүй сав	Уусмал дотор хийж тавих	Хлорамин Б 1л-6 шахмал	30	Дотор нь хийж байлгаад хугацаа дууссаны дараа цэвэр усаар угааж цэвэрлэнэ.
		Жавеилон 0, 06% 10л-4 шахмал	30	
Цагаан хэрэглэл	Уусмалд норгоно	Хлорамины 2%-ийн уусмал	60	Нэг кг цагаан хэрэглэлд 4 кг
		Жавеилон 0, 03% уусмал	30	
Тоглоом /резин, мод, метал/	Буцалгах, шатаах, халдваргүйжүүлэх бодист хийх	1% содын уусмалд	15	Цэвэр усаар угааж хатааж ариутгана.
		Хлорамины 2%-ийн уусмал	60	
		1%-ийн дихлорын уусмал	30	

4.3 ТЭЭВРИЙН ХЭРЭГСЭЛ

Тээврийн хэрэгслийн зогсоол

Цэцэрлэгийн хашааны гадна бүсэд тээврийн хэрэгслийн зогсоол байгуулсан тохиолдолд авто машины хөдөлгөөн зохицуулсан тэмдэг тэмдэглэгээг байрлуулах нь хүүхдийн аюулгүй байдлыг хангах нөхцөл болно. "Хүүхэд" тэмдгийг замын зэргэлдээх сургууль, цэцэрлэг, асрамжийн газар, зуслан, соёл амралтын хүрээлэн, тоглоомын төв гэх мэт хүүхдийн байгууллагын орчны дэргэдүүр явж өнгөрөх замын хэсгийн өмнө болон бага насны хүүхдүүд байнга зам хөндлөн гардаг хэсгийн өмнө явган хүний гарц байгаа эсэхээс үл хамааруулан байрлуулна. Мөн хэрэглэгдэх тэмдэг тэмдэглэгээ нь шаардлагад нийцсэн байна.

MNS 6558:2015 **Шаардлага: 5.1.5** Тээврийн хэрэгслийн зогсоолын талбайтай тохиолдолд стандартын шаардлага хангасан тэмдэг, тэмдэглэгээтэй байна.	**Холбогдох эрх зүйн баримт бичиг:** *MNS 4596:2014 Авто замын тэмдэг, тэмдэглэл, гэрлэн дохио, хашилт чиглүүлэх хэрэгслүүдийг хэрэглэх*

ЗӨВЛӨМЖ

Цэцэрлэг нь тээврийн хэрэгслийн зогсоолын талбайг байгуулахдаа тухайн орон нутгийн замын цагдаагийн газраас зөвшөөрөл авна. Тээврийн хэрэгслийн зогсоолын талбайд хөдөлгөөнийг хориглосон тэмдэг, тэмдэглэгээ, хөдөлгөөн сааруулагч байрлуулахдаа замын хөдөлгөөний дүрэмд заасан тэмдэг тэмдэглэгээний шаардлагыг хангасан байна.

Дараах тэмдэг тэмдэглэгээг нийтлэг ашиглана.

Зураг 100

Тэмдэг, тэмдэглэгээ

Тайлбар: Зогсоол Дуут дохио гаргахыг хориглох Хүүхэд

Хүүхэд тээвэрлэх автобус

MNS 655852015 Шаардлага 10.1
MNS 5231:20038 Монгол улсын Замын хөдөлгөөний аюулгүй байдлын шаардлагыг бүрэн хангасан тээюрийн хэрэгслээр MNS 6440:2014 стандартын шаардлагад нийцүүлэн үйлчилнэ.

ЗӨВЛӨМЖ

Цэцэрлэг, багш нар хүүхдийг зохион байгуулалттайгаар тээвэрлэх үед дараах шаардлагыг мөрдөж ажиллана.

- Автобус бүр заавал багштай явах;
- Хүүхэд тээвэрлэсэн тээврийн хэрэгсэл доторх хүүхдийг эмх журамтай, зохион байгуулалттай авч явахыг тухайн үед томилогдсон багш, туслах багш, эцэг эхийн төлөөлөл хариуцах;
- Хүүхэд бүр суудал дээр сууж, хамгаалах бүс зүүх;
- Хүүхдийг автобусанд суулгах болон түүнээс буулгах үед ухрах хөдөлгөөн хийхийг хориглох;

- Автобусны техникийн хурд 50км/цаг-аас хэтрээгүй байна.

Хүүхдийн зориулалтын автобус

Зураг 101

Сайн туршлага: Төв аймгийн Боловсрол соёлын газар аймгийн замын цагдаагийн газартай хамтран Жил бүрийн 9 болон 6 сарын сарын 1-нд

"Машингүй өдөр", цэцэрлэг бүрийн хашааны гадна талд " Анхаар- Хүүхэд " гэсэн тэмдэг, хурд сааруулагч байрлуулсан ба цэцэрлэгийн хашааны гадна талд авто машины зогсоолтой болгосон.

Зураг 102-104

Эх сурвалж: Төв аймаг Зуунмод сумын Хүмүүн цогцолбор цэцэрлэг, Лүн сумын цэцэрлэг

4.3 АЯНГА ЗАЙЛУУЛАГЧ

Барилга байгууламжийн аянга хамгаалалт дээр буусан аянга нь аянга хүлээн авагч, аянгын буулт, газардуулгын электрод гэсэн замаар газарт тархдаг. Гэвч гүйдэл нь эсэргүүцэл багатай замаар тархдаг учраас газарт буугаад барилга байгууламж руу орох боломжтой байдаг. Ийм замаар гадна аянга хамгаалалтыг даван өнгөрч барилга доторх янз бүрийн металл хийцүүд дээр потенциалын ялгавар бий болно. Энэ нь цахилгаан тоног төхөөрөмжинд нэн аюултай. Ийм нөхцөл байдлаас сэргийлж барилга байгууламж дотор потенциалыг тэгшитгэх арга хэмжээг авдаг. Зарим хүмүүс потенциал тэгшитгэнэ гэдэг нь потенциалын утгыг тэгтэй тэнцүүлнэ гэсэн ташаа ойлголттой байдаг. Яг үнэндээ бол потенциал ихсэх боловч бүх металл элемент дээр адилхан хэмжээтэй байх учраас аюултай гүйдэл үүсэхгүй гэсэн үг.

Зураг 105

Дуу цахилгаантай бороо орж байхад хашаа зэрэг урт овор хэмжээтэй төмөр эд зүйлст ойрхон байх нь аюултай болно. Тухайлбал: хашааны нэг талд аянга буухад хашаагаар дамжиж өртөх магадлалтай.

Газардуулга гэдэг нь хүмүүс ба цахилгаан тоног төхөөрөмжийн аюулгүй байдал ашиглалтын хэвийн горимыг хангах үүднээс мөн цахилгаан тоноглолын ажиллагаа хэвийн үед хүчдэлгүй байдаг хэсгүүдийг газардуулсаныг хэлнэ. Энэ нь цахилгаан тусгаарлагч гэмтэхэд үүсч болох хүчдэлээс хүн ба тоног төхөөрөмжийг хамгаалах үүрэгтэй юм. Газардуулах төхөөрөмж нь газартай шууд харьцаж газардуулгын гүйдлийг газарт шингээх үүрэгтэй ба цахилгаан тоног төхөөрөмжийн ашиглалт, үйлчилгээ явуулж байгаа хүмүүсийн аюулгүй ажиллах нөхцөл бололцоог бүрдүүлэх, техник тоноглолын хэвийн ажиллагааг хангах, хэт хүчдэлээс хамгаалах, аянгын хор уршгийг дээд хэмжээгээр багасгах зориулалттай байгууламж юм.

Аянга хүлээн авагч, гүйдэл зайлуулагч буюу сарниулагч, гүйдэл газардуулагч гэсэн 3 үндсэн хэсгээс бүрдэнэ.

Аянга газардуулагч

MNS 6558:2015 **Шаардлага 5.2.8** Стандартын шаардлага хангасан аянга зайлуулагчтай байна**.**	**Холбогдох эрх зүйн баримт бичиг:** *БНбД 31-03-03 Олон нийт иргэний барилга*

ЗӨВЛӨМЖ

Цэцэрлэг нь Олон нийт иргэний барилгад аянга хамгаалалт, телевизийн антенн, телефон сүлжээний болон дамжуулах сүлжээний оролтын босоо яндангуудыг холбогдох норм дүрмийн дагуу төлөвлөх стандартын дагуу ажиллана. Иймд цэцэрлэгийн эрхлэгч өөрийн байгуулагын барилгын зураг түүний байрлал, хүчин чадал, ашиглалтын хугацаа, хэвийн ажиллагаатай эсэхэд хяналт тавьж ажиллана.

Аянга зайлуулагч гэмтсэн тохиолдолд холбогдох мэргэжлийн байгуулагад хандаж засвар үйлчилгээг тогтмол хийлгэнэ. Та бүхэнд газардуулгын материалуудыг дор үзүүлэв.

Зураг 106

Газардуулгын зэс утас

Танай цэцэрлэгт газардуулга, аянгын хамгаалалт зайлшгүй шаардлагатай тохиолдолд мэргэжлийн тусгайлан бэлтгэгдсэн, тусгай зөвшөөрөлтэй эрх бүхий байгууллагаар хийлгэх нь танай байгууллагыг болзошгүй эрсдэлээс хамгаалж чадна. Ер нь тухайн цэцэрлэгийн барилгыг барихад газардуулгыг зураг, төслийн дагуу гүйцэтгэгч байгууллага хийсэн байх ёстой тул цэцэрлэгийн эрхлэгч, дотоод хяналтын ажилтан нар зайлшгүй мэдэж байх хэрэгтэй болно.

Орон нутагт “Нүүдлийн гэр цэцэрлэг” ажиллуулж байгаа цэцэрлэгийн удирдлага нь дараах зүйлд анхаарлаа хандуулна уу.

- Цахилгаан дамжуулах өндөр хүчдэлийн ойролцоо болон дор гэрийг барьж болохгүй;
- Тодорхой байршилд аянга зайлуулагч суурилуулан тухайн газарт гэрийг барьж аюулгүй байдлыг хангах;
- Гэр цэцэрлэгт ажиллах багш, багшийн туслах, тогооч нарт дуу хүүхдийн цэцэрлэгийн аюулгүй байдлын дүрмийн дагуу сургалт явуулах;
- Цахилгаантай бороо орж байхад цахилгаан хэрэгслийг унтраах зэрэг холбогдох гэнэтийн болзошгүй осолын талаар дотоод хяналтыг хийх зэргээр ажиллах үүрэгтэй болно.

Ном зүй:

Холбогдох хуулиуд

1. Монгол улсын хууль. Барилгын тухай, 2016
2. Монгол улсын хууль. Сургуулийн өмнөх боловсролын хууль, 2008
3. Монгол улсын хууль. Эрүүл мэндийн тухай, 2011
4. Эрүүл ахуйн тухай хууль, 2017
5. Галын аюулгүй байдлын тухай хууль, 2015

Стандартууд

1. MNS1-1 Монгол улсын стандартчиллын тогтолцоо. 2-р хэсэг Стандарт боловсруулах арга зүй;
2. MNS CAC RCP39:2011 Нийтээр үйлчлэх хоол үйлдвэрлэл, үйлчилгээнд мөрдөх эрүүл ахуй
3. MNS CAC/RCP 1:2003, Хүнсний эрүүл ахуйн ерөнхий зарчим Олон улсын зөвлөмж
4. MNS 0900:2015 Ундны ус. Эрүүл ахуйн шаардлага, түүнд тавих хяналт
5. MNS 3742 Цэцэрлэгийн мебель. Техникийн шаардлага. Зориулалтын хэмжээ
6. MNS 2749 Цэцэрлэгийн мебель.Хүүхдийн ор. Зориулалтын хэмжээ
7. MNS 6353 Цэцэрлэгийн хүүхдийн хөнжил цагаан хэрэглэл. Техникийн шаардлага;
8. MNS 6354 Цэцэрлэгийн хүүхдийн гудас. Техникийн шаардлага
9. MNS ISO 8124-4:2010, 2011 Тоглоомын аюулгүй байдал
10. MNS 370:2003 Монгол гэрийн мод. Ерөнхий техникийн шаардлага
11. MNS 4244:1994, Галын аюулгүй байдал. Ерөнхий шаардлага;
12. MNS 6440:2014, Хүүхэд тээвэрлэх автобус.Автобус ба үйлчилгээнд тавих шаардлага;
13. MNS 6558: 2015, Сургуулийн өмнөх боловсролын байгууллагын сургалтын орчин. Ерөнхий шаардлага
14. MNS 4582 Барилгын дотор талын засал, чимэглэл будаг
15. MNS 5419: 2004 Сургалтад ашиглагдах хэвлэмэл бүтээгдэхүүнд шаардлага
16. MNS 5553-1:2006 Хэвлэмэл бүтээгдэхүүнд тавих ерөнхий шаардлага 1-р хэсэг Ном товхимол
17. MNS 5566:2005 Галын аюулаас хамгаалах.
18. MNS 6575:2016 Гал түймрээс хамгаалах. Барилгын гадна талын суурин шат. Дээврийн хязгаарлагч. Техникийн шаардлага
19. MNS ISO 8421: 2000 Галын аюулаас хамгаалах. Тайлбар толь
20. MNS 4596:2014 Авто замын тэмдэг, тэмдэглэл, гэрлэн дохио, хашилт чиглүүлэх хэрэгслүүдийг хэрэглэх
21. MNS 5231:20038 Монгол улсын Замын хөдөлгөөний аюулгүй байдлын шаардлагыг бүрэн хангасан тээюрийн хэрэгсэл

Барилгын норм ба дүрэм

1. БНбД II-66-88 Сургалт хүмүүжлийн байгууллагын барилга байгууламжийн зураг төсөл боловсруулах норм, дүрэм;
2. БД 31-112-11 Хөгжлийн бэрхшээлтэй иргэдийн амьдрах орчны шаардлагад нийцсэн

зураг төсөл зохиох дүрэм
3. БНбД 40-05-98 Барилга доторх усан хангамж, ариутгах татуурга
4. БНбД 23-02-08 Байгалийн гэрэлтүүлэг ба зохиомол гэрэлтүүлэг.
5. БНбД 31-03-03 Олон нийт иргэний барилга

Ном ба холбогдох эрх зүйн баримт бичиг

1. Дулмаа.П (2013). Бага насны хүүхдийг хүрээлэн буй байгаль, орчинтой танилцуулах арга зүй.УБ
2. Отгончимэг.А, Такако Шибата (2014). Цэцэрлэгт хүүхдэд ээлтэй ариун цэврийн өрөө байгуулах зөвлөмж. УБ
3. БСШУ, ЭМС, Сангийн сайдын А/253, 251, 173 (2015) хамтарсан тушаал.Цэцэрлэг ерөнхий боловсролын сургуулийн дотуур байр, ариун цэвэр, эрүүл ахуйд тавих норм, шаардлага.
4. Нонна.Д Хүүхдийн цэцэрлэгийн биеийн тамирын талбай, (1984)
5. Т.Болд, Ж. Иванов Боловсролын салбарын барилга, угсралт засварын ажлыг гүйцэтгэх зөвлөмж, (2005)
6. Цолмон.Ч Хүүхэд, өсвөр үе эрүүл мэнд, эрүүл ахуй, (2013)
7. БСШУ сайдын 266 тушаал, (2012)
8. Эрүүл мэндийн сайдын 2012 оны 216 тоот тушаал “Сургууль, хүүхдийн байгууллагад цочмог халдварт өвчнөөс арга хэмжээний удирдамж
9. Хүүхдийн цэцэрлэгийн аюулгүй байдлын дүрэм 2008
10. “Хүүхэд өсвөр үеийнхийн сургалт хүмүүжлийн байгууллагын үйл ажиллагаанд мөрдөх эрүүл ахуйн үлгэрчилсэн дүрэм”
11. Т.Эрдэнэчимэг Багачуудын бие бялдрыг хөгжүүлэх сургалтын арга зүй(2014)

ХАВСРАЛТ

ХАВСРАЛТ 1

ТА БҮХЭН ДАРААХ ТЭМДЭГЛЭГЭЭГ АНХААРАЛДАА АВНА УУ

Хуванцар савыг агуулагдах найрлагаас нь хамаарч 1-7 хүртэлх тэмдэглэгээгээр ангилдаг бөгөөд дээрх тоонуудыг тухайн савны ёроолоос харах боломжтой.

Хуванцар савны тэмдэг , тэмдэглэгээ

Зураг	Юникод	Бусад зураг	Нэр	Дахин боловсруулах
1	U+2673	1 PETE 01 PET	Терефталатийн полиэтилен	Дахин ашиглаж болох бөгөөд хүний эрүүл мэндэд хор хөнөөл маш бага юм.
2	U+2674	2 02 PE-HD	Маш өндөр нягтралтай полиэтилен	Дахин ашиглаж болох бөгөөд хүний эрүүл мэндэд хор хөнөөл нь бага юм.
3	U+2675	3 V 03 PVC	Винил эсвэл поливинил агуулсан хуванцар	Уг төрлийн хуванцар савыг халаах болон шатаахад агаарт диоксин хэмээх хорт бодис ялгардаг
4	U+2676	4 LDPE 04 PE-LD	Бага нягтралтай полиэтилен	Энэ төрлийн хуванцар савыг дахин ашигладаггүй
5	U+2677	5 PP 05 PP	Полипропилен	Энэ нь хамгийн аюулгүй хуванцарын төрөлд багтах бөгөөд дахин ашиглаж болно.
6	U+2678	06 PS	Полистирол	Энэ төрлийн савыг дахин ашиглахгүй.
7	U+2679	07 O	Бусад хуванцар	Энэ төрлийн хуванцар эдлэлийн зарим нь аюулгүй байдаг бол хатуу, нягт поликарбонатыг агуулсан зарим хуванцар нь аюултайд тооцогддог байна.

ХАВСРАЛТ 2

ТОВЧИЛСОН ҮГИЙН ТАЙЛБАР

1. ISO- Олон Улсын Стандартын Байгууллага гэсэн үгийн товчлол бөгөөд чанарын удирдлагын 9000 цуврал стандарт энд мөн багтдаг. Үүнийг олон улсад хүлээн зөвшөөрдөг
2. MNS- Монголын Үндэсний стандарт гэсэн үгийн товчлол бөгөөд Монгол Улсад одоогоор үндэсний 6200 гаруй стандарт хүчин төгөлдөр мөрдөгдөж байна. Монгол улсын стандарт нь Зөвлөмжийн шинжтэй, Заавал мөрдөх гэсэн хоёр статустай байна
3. БНбД- Барилгын норм ба дүрэм
4. СӨББ- сургуулийн өмнөх боловсролын байгууллага

НЭР ТОМЪЁОНЫ ТАЙЛБАР

Стандарт - бүтээгдэхүүний үзүүлэлт, шаардлагын хэм хэмжээг зохих журмын дагуу сонирхогч талууд зөвшилцөн боловсруулж, эрх бүхий байгууллагаас баталсан баримт бичиг юм

ХАВСРАЛТ 3

ЦЭЦЭРЛЭГИЙН СУРГАЛТЫН ОРЧНЫГ ҮНЭЛЭХ ШАЛГУУР ҮЗҮҮЛЭЛТ

..... аймаг /хот/ ..... сум/ дүүрэг/ ..... –р цэцэрлэг

Үнэлгээ хийсэн он, сар, өдөр .....

АБ- Аюулгүй байдлын шаардлага
ЭАБ-Эрүүл ахуйн шаардлага
ХНБ- Хэрэглээнд нийцтэй байдал

1- Шалгуурыг бүрэн хангаж байгаа
2- Хэрэгжих шатанд байгаа
3- Шалгуурыг бүхэлд нь хангаагүй

НЭГ: СУРГУУЛИЙН ӨМНӨХ БОЛОВСРОЛЫН БАЙГУУЛЛАГЫН ГАДНА ОРЧНЫ НӨХЦӨЛ

№	Шаардлага	Чанарын шалгуур	№	Үзүүлэлт	Үнэлгээний оноо		
					1	2	3
1	5.1.1 Цэцэрлэгийн эзэмшил газрыг хамгаалж тусгаарласан хашаатай байх бөгөөд хашааны өндөр 1.6 м-ээс багагүй байна.	АБ	1	Хашаанд түргэн тусламж, галын машин саадгүй нэвтрэх, явган зорчигчорох, гарах хаалга тус тусдаа байна			
		АБ	2	Хашааны оройн хэсэг нь хурц, шовх үзүүртэй, явган зорчигчийн хаалгыг эргэдэг, дээрээ хөндлөвчтэй, нугасыг пүрштэй байхаас сэргийлсэн байна.			
		АБ	3	Хашааны босоо хэрээсний хоорондох зай 10 см байхаар тооцож хийнэ.			
		АБ	4	Хашааны суурийн өргөн нь 30см-ээс багагүй байна.			
2	5.1.2Эзэмшил газарт цахилгаан гэрэлтүүлэг, камертай байна.	ХНБ	5	Камерын харагдах талбайн өнцөг, урт өргөн, ханын байрлал, өдөр, шөнө талбай нь бүрэн харагдаж, бичлэг хадгалагдсан байна.			

3	5.1.3 Тоглоомын болон биеийн тамирын талбайд хүүхдийн хөгжлийн онцлог, хэрэгцээ сонирхолд нийцсэн, хөдөлгөөнийг дэмжсэн тоглоомыг байрлуулах ба тоглоом нь ISO 8124 цуврал стандартыншаардлагыгхангасанбайна.	ХБ	6	Тоглоом, биеийн тамирын талбайн тоног төхөөрөмж нь хүртээмжтэй байна.			
		АБ	7	Гулсуурын эд анги хаалт, шат, тавцан зэрэгнь тээгэлдэх, гогцоодох аюулаас хамгаалагдсан байна.			
		АБ	8	Савлуурын өлгөхболонхолбожөлгөххэсэг, савлуурынүндсэн элемент, хөндлөвч зэрэг нь бат бөх байна.			
		АБ	9	Зөөврийн тоглоом, биеийн тамирын тоног төхөөрөмжийг хүүхдийн бие махбодид гэмтэл учруулахааргүй тогтвортой байршуулсан байна.			
4	**5.1.6** Тоглоомын талбайд хүүхдийн тооноос хамааран сүүдрэвчтэй байна.	ХНБ	10	Сүүдрэвч нь стандартын шаардлагад заасан хэмжээг хангасан байна. Шалыг газраас 15см-ээс багагүй өндөрт байгуулна.			
			11	Сүүдрэвчийн талуудыг 1.5м-ээс доошгүй өндөртэй хашлагаар тусгаарласанбайна			
		АБ	12	Сүүдрэвчийг хийсэн материалдхортбодисялгаруулаххуванцар,шилэн хийцээр хийгээгүй байна.			
5	**5.1.4** Тоглоомын талбайд элсээр тоглох хэсэг байгуулан, элсийг гадны бохирдлоос хамгаалан бүтээж, ашиглалтын шаардлага хангахгүй тохиолдолд тухай бүр солино	АБ	13	Элсний талбайн хайрцаг, сүүдрэвч нь стандартад заагдсан хэмжээг хангасан байна. Үүнд: Хайрцагны хашлага 20-30см өндөртэй байна.			
		ЭАБ	14	Элснийталбайнэлсньцэвэрлэсэнариутгасан, бүтээлэгтэйбайна.			
ХОЁР: СУРГУУЛИЙН ӨМНӨХ БОЛОВСРОЛЫН БАЙГУУЛЛАГЫН БАРИЛГА БАЙГУУЛАМЖ							
6	5.2.2Цэцэрлэгийн орох, гарах хаалганы шат довжоог хальтиргаанаас хамгаалсан байх, мөн хаалганы гадна орчинд цардсан талбайтай байна.	АБ	15	Өнгөт хавтан, сайжруулан өнгөлсөн чулуу зэрэг нь халтиргааг үүсгэдэг тул цэцэрлэгийн гадна хаалга, довжоонд ашиглаагүй байна.			
7	5.2.3Цэцэрлэг нь орон сууцны барилгын нэгдүгээр давхарт байрладаг бол оршин суугчдын орцноос тусдаа хаалгатай байна.	ЭАБ	16	Орон сууцны барилгын нэгдүгээр давхарт байрласан цэцэрлэг нь оршин суугчдын орцноос тусдаа хаалгатай байна.			
8	5.2.4Цэцэрлэгийн барилга нь галын болон аюулгүй байдлын дохиоллын системтэй байна.	АБ	17	Объект, барилгабайгууламжийгзурагтөсөлдзаасныдагуугалынавтоматдо хиолол, галын утаа, дөл, дулаан мэдрэх дохиоллын систем суурилуулж, галунтраахтоногтөхөөрөмжөөртоноглосонбайна			

9	5.2.5Цэцэрлэгийн барилгад байгалийн болон зохиомол гэрэлтүүлэгтэй байхаас гадна агааржуулалтын системтэй байна.	ЭАБ	18	Зохиомол гэрэлтүүлгийн хэмжээ нь стандартын түвшинд байна			
				Байгалийн гэрэлтүүлгийн хэмжээ стандартын түвшинд байна.			
				Агааржуулалтын системтэй байна.			
10	5.2.7 Хөгжлийн бэрхшээлтэй иргэд, хүүхдэд зориулан барилгын хаалганы хэсэгт MNS6055 стандартын шаардлагыг хангасан замтай байна.	ХНБ	19	Хөгжлийн бэрхшээлтэй иргэд, хүүхдэд зориулсан замтай байна			
				Хөгжлийн бэрхшээлтэй иргэд, хүүхдэд зориулсан шат, бариултай байна.			
11	**5.3.3** Бүлгийн өрөөний хана, шалны дэвсгэр нь хэт эрээн бус, цайвар өнгөтэй, цэвэрлэгээ хийх боломжтой байна.	ЭАБ	20	Бүлгийн өрөөний хана, шалны дэвсгэр нь хэт эрээн бус, цайвар өнгөтэй, цэвэрлэгээ хийх боломжтой байна			
12	5.3.7 Цэцэрлэгийн болон анги танхимын тавилга хэрэгслийг хөдөлгөөнгүй, тогтвортой байрлуулж, хүүхэд бэртэж, гэмтэхээс урьдчилан сэргийлсэн байна.	АБ	21	Цэцэрлэгийн болон анги танхимын тавилга хэрэгслийг хөдөлгөөнгүй, тогтвортой байрлуулж, хүүхэд бэртэж, гэмтэхээс хамгаалагдсан байна.			
13	5.3.8 Хүүхдийн бие эрхтэнд гэмтэл учруулах хурц үзүүр, ирмэгтэй болон шил, төмрөөр хийсэн тавилга, тоног төхөөрөмж ашиглахгүй	АБ	22	Хүүхдийн бие эрхтэнд гэмтэл учруулах хурц үзүүр, ирмэгтэй болон шил, төмрөөр хийсэн тавилга, тоног төхөөрөмжгүй.			
14	5.4.3 Ариунцэврийнөрөөнийцахилгааныхолболтньдалдбайна.	АБ	23	Ариунцэврийнөрөөнийцахилгааныхолболтньдалдбайна.			
15	5.4.4 Ариун цэврийн өрөөний шал нь хальтирдаггүй материалаар хийгдсэн, нэг түвшинд байна.	АБ	24	Ариун цэврийн өрөөний шал нь хальтардаггүй, зориулалтын материалаар хийгдсэн.			
		АБ	25	Шал нь товгор судалтай биш, нэг түвшинд хийгдсэн байна.			
16	5.4.8 Ариун цэврийн өрөөний суултуурнь 13- р хүснэгтэд заасны дагуу байна.	ЭАБ	26	Ариун цэврийн өрөөний суултуурнь стандартад заасан хэмжээг хангасан .			
17	5.4.12 Ариун цэврийн өрөөний угаагуурнь . 14 -р хүснэгтэд заасны дагуу байна.	ЭАБ	27	Ариун цэврийн өрөөний угаагуурнь стандартад заасан хэмжээг хангасан.			

18	5.5.1 Хөгжим, биеийн тамирын танхимын шал нь дулаан хадгалах материалаар хийгдсэн байна	ЭАБ	28	Хөгжим, биеийн тамирын танхимын шал нь дулаан хадгалах материалаар хийгдсэн.			
19	5.6.1Хүүхдийн хоолны үйлдвэрлэл, үйлчилгээг явуулахдаа MNS CAC RCP39:2011 “Нийтээр нь үйлчлэх хоол үйлдвэрлэл, үйлчилгээнд мөрдөх эрүүл ахуйн дадал”, MNS 4946:2005 “Хоолны газрын ангилал, зэрэглэл, үндсэн шаардлага” стандарын үндсэн шаардлагыг хангасан байна.	ЭАБ	29	Гал тогоо нь зориулалтын нэг чиглэлийн урсгалтай.			
		ЭАБ	30	Ганднаас хүнсний бүтээгдхүүн хүлээн авах өрөө хэсэгтэй.			
		ЭАБ	31	Гал тогооны өрөө, тасалгааг зориулалтын дагуу ашигладаг			
		ЭАБ	32	Хоол үйлдвэрлэлийн өрөөний шал нь ус нэвтэрдэггүй, угааж цэвэрлэхэд тохиромжтой, гулгадаггүй материалаар зай завсаргүй хийгдсэн байна.			
		ЭАБ	33	Гал тогоо нь агааржуулалтын системтэй, хэвийн ажиллагаатай байна.			
		ЭАБ	34	Дээжийн хөргөгчний температурыг өдөр бүр хэмжиж тэмдэглэл хийдэг байна.			
20	5.6.2 Хүүхдийнхоолны хэрэглэлийг бүлэгт байрлуулахгүйгээр гал тогооны хэсэгт зааврын дагуу угааж халдваргүйжүүлэн, дахин бохирдохгүй нөхцөлд хадгална.	ЭАБ	35	Хүүхдийн цэцэрлэгийн хоол хүнсний хэрэгсэл, сав суулгын хадгалалт нь ариун цэврийн шаардлагыг хангасан байна.			
21	5.6.6Цэцэрлэгтхэрэглэжбайгаааяга, таваг, хоолнысавхэрэгсэлньхүнийбиедхортойнө лөөгүй, эрүүлахуйншаардлагыгхангасанба йна	ЭАБ	36	Хүүхдэд хуванцар, пааландсан, төмөр, хөнгөн цагаан материалтай, меламин гэсэн бичиглэлтэй аяга таваг хэрэглээгүй байна.			
22	5.6.4Ундны ус зөөх, хадгалах сав нь таглаатай, угааж цэвэрлэхэд хялбар, хүнсний зориулалтын материалаар хийгдсэн, хүүхдийн эрүүл мэндэд эрсдэлгүй байна.	ЭАБ	37	Ундны ус зөөх, хадгалах сав нь таглаатай, угааж цэвэрлэхэд хялбар, хүнсний зориулалтын материалаар хийгдсэн байна.			
23	5.6.5 Ундны болон ахуйн усанд жилд 2-оос доошгүй удаа эрүүл ахуйн шинжилгээ хийлгэж, дүгнэлт гаргуулсан байна.	ЭАБ	38	Ундны болон ахуйн усанд жилд 2- оос доошгүй удаа эрүүл ахуйн шинжилгээ хийлгэж, дүгнэлт гаргуулсан байна.			

ГУРАВ. СУРГАЛТЫН ХЭРЭГЛЭГДЭХҮҮН							
24	6.1.2Хөгжлийн бэрхшээлтэй хүүхдийн сургалтын хэрэглэгдэхүүн, тоглоом наадгайн тэдний онцлогт тохирсон (товойлгосон гадаргуутай, тэмтрэх боломжтой гэх мэт) байна.	ХНБ	39	Хөгжлийн бэрхшээлтэй хүүхдийн сургалтын хэрэглэгдэхүүн нь хүүхдийн хөгжлийн бэрхшээлийн онцлогт тохирсон, хэрэглэхэд хялбар байна.			
25	6.2.1 Сургалтын техник хэрэгслийг бүлгийн өрөөнд хөдөлгөөнгүй байрлуулах болон зөөврийн техник хэрэгсэл ашиглах тохиолдолд тухайн хэрэгслийг аюулгүй ажиллах байдлыг хангасан байна.	АБ	40	Цэцэрлэгийн сургалтын техник хэрэгслийг хөдөлгөөнгүй, тогтвортой байрлуулж, хүүхэд бэртэж гэмтэхээс хамгаалагдсан байна.			
26	6.2.2 Хувилах, хэвлэх гэх мэт техник хэрэгслийг бүлгийн өрөөнд байрлуулахгүй	АБ	41	Хувилах, хэвлэх гэх мэт техник хэрэгслийг бүлгийн өрөөнд байрлуулаагүй байна.			
27	6.3.1 Тоглоомнаадгайньтухайн тоглоомын холбогдох стандарт болон ISO 8124 цуврал стандарт, MNS 0884 стандартыншаардлаг ыгхангасанбайна.	АБ	42	Цэцэрлэгт зайгааражилладагтоглоомыг хэрэглэдэггүй байна.			
		АБ	43	Тоглоом наадгайг өмнө нь ашиглагдсан хоёрдогч түүхий эд материалаар хийгээгүй байна.			
		АБ	44	Шинжилгээнд хамруулсан тоглоом наадгайг худалдан авсан байна.			
ДӨРӨВ. АЮУЛГҮЙ БАЙДАЛ							
28	**8.2** Цэцэрлэгт болзошгүй, гэнэтийн аюулын үед авах арга хэмжээний бүдүүвч зургийг гаргаж, нийтэд харагдахаар газар байрлуулна.	АБ	45	Цэцэрлэгт болзошгүй, гэнэтийн аюулын үед авах арга хэмжээний бүдүүвч зургийг гаргаж, нийтэд харагдахаар газар байрлуулсан байна.			
29	**8.4** Гэр цэцэрлэгийн хашаан дотор галын сарааг шаардлагатай багаж хэрэгслийн хамт зуны улиралд нөөц усан сантай хамгаалалтын хаалга, цоожтой байрлуулна.	АБ	46	Гэр цэцэрлэгийн хашаан дотор галын сараанд шаардлагатай багаж хэрэгслийг байрлуулсан байна			
		АБ	47	Цэцэрлэгийн ажиллагчид нь галын аюулаас урьдчилан сэргийлэх, гал гарсан үед гал унтраах багаж хэрэгслийг хэрхэн ашиглах талаар мэдлэг чадварыг эзэмшсэн байна.			

30	8.5Аврах хаалга, шатны хонгилд элдэв зүйл хурааж хадгалахыг хориглож, зам гарцыг байнга чөлөөтэй байлгана.	АБ	48	Аврахаалга, зам, гарц,давхрынхонгил, үүднийөрөө, шатныхонгилдэлдэв зүйл хураагаагүй, зам гарц чөлөөтэй байна.			
31	9.2 Цэцэрлэгийн хашаан дотор худаг, хогийн сав, муу усны нүх, байрлуулсан тохиолдолд таглаж битүүмжилсэн байна.	АБ	49	Цэцэрлэгийн хашаан дотор худаг, хогийн сав, муу усны нүх, байрлуулсан тохиолдолд таглаж битүүмжилсэн байх ба тэмдэг тэмдэглэгээтэй байна.			
32	10.1 Цэцэрлэгньтусгайзохионбайгуулалтт айүйлажиллагааныүеэрхүүхдүүдийгтээвэр лэхдээ Монгол улсын Замын хөдөлгөөний аюулгүй байдлын шаардлагыг бүрэн хангасан тээврийн хэрэгслээр MNS 5231:2003стандартыншаардлагаднийцүүл эн үйлчилнэ.	АБ	50	Хүүхэд тээвэрлэсэн тээврийн хэрэгсэл нь зориулалтын байх ба тээврийн хэрэгслийн бүрэн бүтэн байдлыг хангасан байна.			
33	7.2 Сургалтын үйл ажиллагаанд гэр ашиглах тохиолдолд хүүхдийн осол аюулгүй байх нөхцлийг бүрдүүлж ажиллана.	АБ АБ	51	Нүүдлийн гэр цэцэрлэг гол мөрөн ус, суурин газрын гэр цэцэрлэг нь өндөр хүчдлийн шугамнаас зайдуу байрлана.			
			52	Гэрийн унийг хооронд нь уяж бэхэлсэн байна.			
			53	Гэрийн хаалгыг савахаас болгоомжилж уяатай хийнэ			
			54	Гэрийн хаалганы бариул нь хүүхдийн өндөрт тохирсон байна.			
34	7.3 Гэр цэцэрлэгийн гадуур үер уснаас хамгаалсан суваг шуудуу татаж, гэрийг салхи, шуурганаас хамгаалсан байна.	АБ	55	Гэр цэцэрлэгийн гадуур үер уснаас хамгаалсан суваг шуудуу татаж, гэрийг салхи, шуурганаас хамгаалсан даруулгыг аюулгүй байдлаар хийсэн байна.			
35	7.4Гэрийн зуух нь гадуураа хамгаалалтай байна	АБ	56	Цэцэрлэг нь гэр, эсвэл галладаг байшинд байрлах тохиолдолд зуухны гадуур хамгаалалтай байна.			

Шалгуур үзүүлэлтийн оноо: 0-56 бол бага эрсдэлтэй 57-84 бол дундаж эрсдэлтэй 85- дээш бол их эрсдэлтэй	Дүгнэлт: Нийт оноо ..... Эрсдэлийн түвшин .....

БАТАЛГААЖИЛТ

ҮНЭЛГЭЭ ХИЙСЭН АЖИЛТАН

Гарын үсэг .....

Нэр .....

Албан тушаал .....